ЦЕНТР ПЕРСПЕКТИВНЫХ НАУЧНЫХ ПУБЛИКАЦИЙ

МЕЖДУНАРОДНАЯ НАУЧНО-ПРАКТИЧЕСКАЯ КОНФЕРЕНЦИЯ

НАУКА СЕГОДНЯ: АКТУАЛЬНЫЕ ПРОБЛЕМЫ И ПЕРСПЕКТИВЫ

31 ОКТЯБРЯ 2022 года

МОСКВА

УДК 001.1
ББК 60
Н 34

Электронная версия сборника находится в свободном доступе на сайте: www.co-nf.ru

Редакционная коллегия:

Божук Т.Н., кандидат медицинских наук, доцент (Россия, г. Белгород); ***Багдасарян Т.М.,*** кандидат филологических наук, доцент (Россия, Ростов-на-Дону); ***Войтович В.М.,*** кандидат экономических наук, доцент (Беларусь, г. Минск); ***Грицунова С.В.,*** кандидат экономических наук, доцент (Россия, г. Ростов-на-Дону); ***Гаврюшенко П.И.,*** Заслуженный юрист Российской Федерации, кандидат юридических наук, доцент (Россия, г. Москва); ***Каратаева Л.А.,*** кандидат медицинских наук (Узбекистан, г. Ташкент); ***Сокорев В.В.,*** кандидат педагогических наук, доцент (Россия, г. Белгород); ***Третьяков А.А.,*** кандидат педагогических наук, доцент (Россия, г. Белгород); ***Уралов Б.К.,*** кандидат технических наук, доцент (Казахстан, г. Шымкент); ***Хашба Б.Г.,*** кандидат медицинских наук (Абхазия, г. Сухум) ; ***Чембарисов Э.И.,*** д.г.н., профессор (Узбекистан, г. Ташкент).

Н 34 Наука сегодня: актуальные проблемы и перспективы, сборник научных трудов по материалам Международной научно-практической конференции, 31 октября 2022 г. / Под общ. ред. Туголукова А.В. – Москва: ИП Туголуков А.В., 2022 – 276 с.

ISBN 978-5-6048466-4-3

Настоящий сборник составлен по материалам Международной научно-практической конференции «**Наука сегодня: актуальные проблемы и перспективы**», состоявшейся 31 октября 2022 г. в г. Москва.

В сборнике научных трудов рассматриваются современные проблемы науки и практики применения результатов научных исследований.

Сборник предназначен для научных работников, преподавателей, аспирантов, соискателей, магистрантов, студентов и ведущих ученых по различным областям знаний.

За содержание и достоверность статей ответственность несут авторы. При использовании и заимствовании материалов ссылка на издание обязательна.

Информация об опубликованных статьях предоставляется в Научную электронную библиотеку e-Library.ru по договору № 1626-05/2015К от 20.05.2015 г.

УДК 001.1

ББК 60

ISBN 978-5-6048466-4-3

© Коллектив авторов, 2022

© ИП Туголуков А.В., 2022

СОДЕРЖАНИЕ

ПЕДАГОГИЧЕСКИЕ НАУКИ 11

ИНТЕРАКТИВНОЕ ВЗАИМОДЕЙСТВИЕ ДОШКОЛЬНОЙ ОБРАЗОВАТЕЛЬНОЙ ОРГАНИЗАЦИИ С СЕМЬЕЙ В ОБРАЗОВАТЕЛЬНОМ ПРОЦЕССЕ 11

АХМЕТШИНА Ф.С.
ЗОЛОТОВА Ю.Е.
МОШКОВА Е.А.
ХАМИДУЛЛИНА И.Р.

ВОЕННЫЕ КАФЕДРЫ В СИСТЕМЕ ВОЕННО-ПЕДАГОГИЧЕСКОГО ОБРАЗОВАНИЯ ЛУГАНСКОЙ НАРОДНОЙ РЕСПУБЛИКИ 16

ИВАНОВА Н.В.
ПАСТУХОВ В.В.

ПЕДАГОГИЧЕСКАЯ ИННОВАЦИЯ 22

КОПЕЙКИНА Н.Г.

ОСОБЕННОСТИ ЛОГОПЕДИЧЕСКОЙ РАБОТЫ ПО ФОРМИРОВАНИЮ СЛОГОВОЙ СТРУКТУРЫ СЛОВА У СТАРШИХ ДОШКОЛЬНИКОВ С ОНР 26

НЕКИПЕЛОВА Л.В.
ПАШКИНА Н.В.
ПОЛЯКОВА И.Н.

ИСПОЛЬЗОВАНИЕ ТЕХНОЛОГИИ «ДИДАКТИЧЕСКИЙ СИНКВЕЙН» В КОРРЕКЦИОННО-РАЗВИВАЮЩЕЙ РАБОТЕ С ДЕТЬМИ С РЕЧЕВЫМИ НАРУШЕНИЯМИ 31

ТОЛМАЧЕВА К.В.
ТАТАРИНЦЕВА Т.В.
КУНЦЕВИЧ Е.В.

ДОУ В СОЦИАЛЬНО-ПСИХОЛОГИЧЕСКОМ СОПРОВОЖДЕНИИ РЕБЕНКА В НЕПОЛНОЙ СЕМЬЕ 35

ШКОДИНА Л.И.
СЕДОВА З.А.
СКОБИНА Е.Н.
ТЕПЛЯКОВА М.В.

РАЗВИТИЕ ПОЗНАВАТЕЛЬНЫХ ИНТЕРЕСОВ ДЕТЕЙ СТАРШЕГО ДОШКОЛЬНОГО ВОЗРАСТА В ПРОЕКТНОЙ ДЕЯТЕЛЬНОСТИ.....39

КРАСНОШЛЫК З.П.

ПРОБЛЕМЫ ОРГАНИЗАЦИИ ВОЕННОЙ ПОДГОТОВКИ СТУДЕНТОВ В ГРАЖДАНСКИХ ВЫСШИХ УЧЕБНЫХ ЗАВЕДЕНИЙ 45

ГУСЕВ Д.А.
НАУМОВ А.Н.
ЩЕПИЛОВ Ю.В.

ИСПОЛЬЗОВАНИЕ ИГР В КОРРЕКЦИОННОМ ПРОЦЕССЕ ДЛЯ РАЗВИТИЯ ТВОРЧЕСКОГО САМОУТВЕРЖДЕНИЯ У ДЕТЕЙ 50

КОНДРАШОВА Т.М.

ВЗАИМОДЕЙСТВИЕ УЧИТЕЛЯ-ДЕФЕКТОЛОГА С СЕМЬЯМИ ВОСПИТАННИКОВ.....51

КОНДРАШОВА Т.М.

ПАТРИОТИЧЕСКОЕ ВОСПИТАНИЕ ДЕТЕЙ ДОШКОЛЬНОГО ВОЗРАСТА.....53

КАРПУН Т.В.
ГЛИНИНА Ю.Ю.

РОЛЬ ВОСПИТАТЕЛЯ В РАБОТЕ С НЕБЛАГОПОЛУЧНЫМИ СЕМЬЯМИ 57

СЕРКИНА А.А.

РАЗВИТИЕ ЭЛЕМЕНТАРНЫХ МАТЕМАТИЧЕСКИХ ПРЕДСТАВЛЕНИЙ У ДЕТЕЙ ДОШКОЛЬНОГО ВОЗРАСТА ЧЕРЕЗ ИГРОВУЮ ДЕЯТЕЛЬНОСТЬ.....61

МАРИНА Т.Н.
КОПАНЕВА А.И.

ИСПОЛЬЗОВАНИЕ СОВРЕМЕННЫХ ОБРАЗОВАТЕЛЬНЫХ ТЕХНОЛОГИЙ НА УРОКАХ МАТЕМАТИКИ В НАЧАЛЬНОЙ ШКОЛЕ ПО ФГОС 67

ЗАРУЦКАЯ Е.Н.
САПРАНОВА С.С.

СИСТЕМА КОРРЕКЦИОННОЙ РАБОТЫ ПО РАЗВИТИЮ МЕЛКОЙ МОТОРИКИ У ДЕТЕЙ С ТЯЖЕЛЫМИ МНОЖЕСТВЕННЫМИ НАРУШЕНИЯМИ РАЗВИТИЯ (ТМНР) 71

КОВАЛЕВА С.Л.
ПЧЕЛКИНА Н.И.
ЛИСОВИЦКАЯ Ю.М.
КОЛЕСНИКОВА Е.С.

ОСОБЕННОСТИ РАЗВИТИЯ КОММУНИКАТИВНЫХ СПОСОБНОСТЕЙ ДЕТЕЙ ДОШКОЛЬНОГО ВОЗРАСТА С ЭМОЦИОНАЛЬНО – ВОЛЕВЫМИ НАРУШЕНИЯМИ 74

РОСЛИК Г.Н.

РАЗВИТИЕ ЧИТАТЕЛЬСКОЙ КОМПЕТЕНТНОСТИ НА УРОКАХ ЛИТЕРАТУРНОГО ЧТЕНИЯ В НАЧАЛЬНОЙ ШКОЛЕ 80

ЗАРУЦКАЯ Е.Н.
САПРАНОВА С.С.

ФОРМИРОВАНИЕ НАВЫКОВ МОДЕЛИРОВАНИЯ У ДЕТЕЙ СТАРШЕГО ДОШКОЛЬНОГО ВОЗРАСТА ПОСРЕДСТВОМ 3D РУЧКИ.....82

ГУЗЕВА О.С.
ДОЛИНСКАЯ М.Л.
НАСТЕНКО Н.В.
ЧУЕВА И.Г.

ФОРМУЛА КАЧЕСТВА ДОШКОЛЬНОГО ОБРАЗОВАНИЯ 86

БЕЛИЧЕНКО А.А.
ПУТИВСКАЯ О.В.
ТАРАСЕНКО В.В.
ТАРАСЕНКО С.В.

О НЕКОТОРЫХ АСПЕКТАХ ОРГАНИЗАЦИИ ЛЕКЦИОННЫХ ЗАНЯТИЙ ПРИ ИЗУЧЕНИИ ОГНЕВОЙ ПОДГОТОВКИ, КУРСАНТАМИ И СЛУШАТЕЛЯМИ ОБРАЗОВАТЕЛЬНЫХ ОРГАНИЗАЦИЙ СИСТЕМЫ МВД 91

НЕНАШЕВ Л.Н.

БЕЗОПАСНОСТЬ ДЕТЕЙ ДОШКОЛЬНОГО ВОЗРАСТА.....94

ШИМОХИНА Г.С.
КОСОВИЧ В.А.
ЛЯЩЕНКО Т.О.
БАРТУЗАНОВА В.В.

СЮЖЕТНО – РОЛЕВАЯ ИГРА КАК МЕТОД РАННЕЙ ПРОФОРИЕНТАЦИИ ДОШКОЛЬНИКОВ.....99

ЛАЗУТИНА Т.В.
ПОПОВА О.С.

ХАРАКТЕРИСТИКА СЛОВАРНОГО ЗАПАСА МЛАДШИХ ШКОЛЬНИКОВ.....102

РЕМЗИЕВА Л.Р.

СИСТЕМА ПРОЕКТНЫХ ЗАДАНИЙ, НАПРАВЛЕННЫХ НА ДУХОВНО-НРАВСТВЕННОЕ И ГРАЖДАНСКО-ПАТРИОТИЧЕСКОЕ ОБРАЗОВАНИЕ И ВОСПИТАНИЕ ДЕТЕЙ В НАЧАЛЬНОЙ ШКОЛЕ.....107

СЕРИКОВА О.С.

ЗДОРОВЬЕОРИЕНТИРОВАННАЯ ДЕЯТЕЛЬНОСТЬ С ОБУЧАЮЩИМИСЯ НА УРОКЕ И ВО ВНЕУРОЧНОЙ ДЕЯТЕЛЬНОСТИ 112

ВИГИЛЯНТОВА Т.А.
ЧЕРКАШИНА Н.В.
ТРУБНИКОВА Е.Б.

КОНЦЕПЦИЯ «НЕМЕЦКИЙ ЯЗЫК ПОСЛЕ АНГЛИЙСКОГО». ТРИЛИНГВАЛЬНОЕ ОБУЧЕНИЕ 115

КИРНОСОВА С.А.

ФОРМИРОАПНИЕ КОММУНИКАТИВНЫХ НАВЫКОВ У ДЕТЕЙ С ОВЗ КАК СРЕДСТВО ПРОЦЕССА СОЦИАЛИЗАЦИИ 119

ДОРОХОВА Г.Г.
КОЛИСНИЧЕНКО О.В.
ТОДИКА Е.Н.

ФИЗИЧЕСКАЯ КУЛЬТУРА И СПОРТ..... 125

СПЕЦИАЛИЗИРОВАННЫЕ ИГРОВЫЕ УПРАЖНЕНИЯ НА ТРЕНИРОВОЧНЫХ ЗАНЯТИЯХ ПО ДЗЮДО.....125

КОВЕХ А.Г.
ТОЛМАЧЕВ Г.Ю.
ШИБАЕВ Н.А.

КРУГОВАЯ ТРЕНИРОВКА В ПОДГОТОВКЕ ЮНЫХ ФУТБОЛИСТОВ 131

ПОДОПРИГОРА Ф.Н.
МИХАЙЛИЧЕНКО А.Н.
РЯДИНСКИЙ С.И.

ЭКОНОМИЧЕСКИЕ НАУКИ..... 136

ФОРМИРОВАНИЕ И РАЗВИТИЕ ЭКОНОМИЧЕСКИХ ИДЕЙ.....136

ФАТАЛИЕВА А.Х.

ОСНОВНЫЕ ПРОБЛЕМЫ, ВОЗНИКАЮЩИЕ ПРИ ОРГАНИЗАЦИИ МУЛЬТИМОДАЛЬНЫХ ПЕРЕВОЗОК ТЯЖЕЛОВЕСНЫХ И/ИЛИ КРУПНОГАБАРИТНЫХ ГРУЗОВ ИЗ РОССИИ В СТРАНЫ ДАЛЬНЕГО ЗАРУБЕЖЬЯ 139

ТАЩИЛИНА А.Д.
НОВИКОВ А.В.

ЮРИДИЧЕСКИЕ НАУКИ..... 147

НАСЛЕДОВАНИЕ ПО НАСЛЕДСТВЕННОМУ ДОГОВОРУ 147

ЧИКИШЕВА Н.А.

ФИЛОЛОГИЯ И ЛИНГВИСТИКА..... 153

ОСОБЕННОСТИ КАТЕГОРИИ ЭКСПРЕССИВНОСТИ КАК ОСНОВНОГО ПРИЕМА ЖУРНАЛИСТИКИ НА ПРИМЕРЕ ПЕЧАТНЫХ СМИ ИСПАНИИ 153

КОНЮХОВА А.А.

ОТРАЖЕНИЕ ЕДИНСТВА НАРОДОВ В ОБЩИХ КОРНЯХ СЛОВ РАЗНЫХ ЯЗЫКОВ ..159

ТИТОВА И.А.

КУЛЬТУРОЛОГИЯ..... 162

НАЦИОНАЛЬНЫЕ РЕЛИГИИ: ХРИСТИАНСТВО 162

НИЧКОВ Я.А.

МЕДИЦИНСКИЕ НАУКИ 168

ПРОГНОЗИРОВАННЫЕ АСПЕКТЫ ЗАБОЛЕВАНИЙ СЕРДЕЧНО-СОСУДИСТОЙ СИСТЕМЫ 168

ТУХВАТУЛИНА Э.Р.
ВОХИДОВ О.Ф.

АНАЛИЗ ЗАБОЛЕВАЕМОСТИ РАКОМ МОЛОЧНОЙ ЖЕЛЕЗЫ И УРОВНЯ ЛЕТАЛЬНОСТИ В ПРИВОЛЖСКОМ ФЕДЕРАЛЬНОМ ОКРУГЕ.....175

ЗАГРЕБИНА Е.Е.
ОВСЯННИКОВА В.В.

СОВРЕМЕННЫЙ ВЗГЛЯД НА ПРОБЛЕМУ РАКА ПРЕДСТАТЕЛЬНОЙ ЖЕЛЕЗЫ 181

КАРИМКУЛОВА Б.Р.
СУЛТАНМУРАТОВА М.О.

СТЕАТОЗ ПОДЖЕЛУДОЧНОЙ ЖЕЛЕЗЫ И ЕГО ПРОГНОЗ 188

ПУЛАТОВА С.Ш.
ВОХИДОВ О.Ф.

ТЕХНИЧЕСКИЕ НАУКИ 195

БАЗЫ ДАННЫХ И СУБД 195

ФОМЕНКОВА М.И.
НУРУМОВА И.В.
БОГДАНОВА В.С.

СУБД ACCESS.....198

ФОМЕНКОВА М.И.
НУРУМОВА И.В.
БОГДАНОВА В.С.

ПРОБЛЕМЫ ОРГАНИЗАЦИИ ДОСТАВКИ КРУПНОГАБАРИТНОГО ОБОРУДОВАНИЯ 201

ПАНКРАТОВА Е.М.
НОВИКОВ А.В.

ОЦЕНКА ПАРАМЕТРОВ МАГНИТОГИДРОДИНАМИЧЕСКОГО ГЕНЕРАТОРА 208

САЯХОВ И.Ф.
ЗИННАТУЛЛИНА Г.С.

ANDROID STUDIO 212

НУРУМОВА И.В.
ФОМЕНКОВА М.И.
БОГДАНОВА В.С.

СИСТЕМА УПРАВЛЕНИЯ БАЗАМИ ДАННЫХ.....216

НУРУМОВА И.В.
ФОМЕНКОВА М.И.
БОГДАНОВА В.С.

АНАЛИЗ ВОЗМОЖНОСТИ ТЕЧИ ИЗ ДЕФОРМАЦИОННОГО ПЛАСТА, РАСПОЛОЖЕННОГО МЕЖДУ 2-Й ВОДОПРОПУСКНОЙ ТРУБОЙ ТУРБИНЫ И ВОДОЗАБОРОМ ШАМКИРСКОЙ ГЭС 219

АБИЛОВ Р.С.
РУСТАМОВА А.А.

ТЕХНОЛОГИЯ ОЧИСТКИ ВОЗДУХА НА ЗЕРНОПЕРЕРАБАТЫВАЮЩЕМ ПРЕДПРИЯТИИ 227

АЛИНА А.А.
БАРИЕВА Э.Р.
КОРОЛЁВ А.Э.
ХОХЛОВА И.В.

ОСОБЕННОСТИ ТЕХНОЛОГИИ КАПИТАЛЬНОГО РЕМОНТА МАГИСТРАЛЬНЫХ ГАЗОПРОВОДОВ В СОВРЕМЕННЫХ УСЛОВИЯХ 230

МУДРАНОВ Б.З.
МЕРЕТУКОВ М.А.

ФИЗИКО-МАТЕМАТИЧЕСКИЕ НАУКИ 238

A DEIM INDUCED CUR FACTORIZATION 238

ZHURA A.A.
KASHKAN T.A.

ХИМИЧЕСКИЕ НАУКИ 248

ПЕРОКСИДИРОВАНИЕ ГЕТЕРОЦИКЛИЧЕСКИХ СОЕДИНЕНИЙ С УЧАСТИЕМ КАРБОНИЛЬНЫХ СОЕДИНЕНИЙ И ПЕРОКСИДА ВОДОРОДА 248

ПАВЛОВА А.В.
НОНИКАШВИЛИ И.П.
ШАРИПОВ М.Ю.

СЕЛЬСКОХОЗЯЙСТВЕННЫЕ НАУКИ 250

ОХРАНА ПРИРОДНЫХ РЕСУРСОВ ЯГОД В АЗЕРБАЙДЖАНЕ И ПУТИ ИХ ЭФФЕКТИВНОГО ИСПОЛЬЗОВАНИЯ 250

САРДАРОВА Д.И.

ОЦЕНКА САНИТАРНОГО СОСТОЯНИЯ РАЗЛИЧНЫХ ВИДОВ ЛИСТВЕННИЦ В УСЛОВИЯХ ИНТРОДУКЦИИ В ЦЕНТРЕ ЕВРОПЕЙСКОЙ ЧАСТИ РОССИИ.....257

ВАСИЛЬЕВ С.Б.
УГАРОВ А.И.

ОЦЕНКА ЖИЗНЕННОГО СОСТОЯНИЯ ДЕРЕВЬЕВ ВИДОВ РОДА LARIX MILL. В ГБС РАН.....260

ИЛЛАРИОНОВ Д.В.
ЛЕБЕДЕВА Е.М.
МАКСИМОВА А.А.
ЛАВРЕНОВ М.А.

ИСТОРИЯ И ПОЛИТОЛОГИЯ..... 264

ТРАДИЦИОННЫЙ ДЕКОР В АРХИТЕКТУРНЫХ ДЕТАЛЯХ МОРДОВСКОГО ЖИЛИЩА 264

СВЯТКИН М.И.

ГЕОГРАФИЧЕСКИЕ НАУКИ 269

ЗАГРЯЗНЕННОСТЬ РЕКИ ЗЕРАВШАН ПО ДЛИНЕ РЕКИ.....269

ШОДИЕВ С.Р.
ЧЕМБАРИСОВ Э.И.
ЖУМАЕВА М.Б.

ПЕДАГОГИЧЕСКИЕ НАУКИ

ИНТЕРАКТИВНОЕ ВЗАИМОДЕЙСТВИЕ ДОШКОЛЬНОЙ ОБРАЗОВАТЕЛЬНОЙ ОРГАНИЗАЦИИ С СЕМЬЕЙ В ОБРАЗОВАТЕЛЬНОМ ПРОЦЕССЕ

АХМЕТШИНА Ф.С.
воспитатель по обучению татарскому языку,
Муниципальное бюджетное дошкольное образовательное учреждение
«Красносельский детский сад «Рябинушка»,
Высокогорский муниципальный район, Республика Татарстан

ЗОЛОТОВА Ю.Е.
воспитатель,
Муниципальное бюджетное дошкольное образовательное учреждение
«Красносельский детский сад «Рябинушка»,
Высокогорский муниципальный район, Республика Татарстан

МОШКОВА Е.А.
воспитатель,
Муниципальное бюджетное дошкольное образовательное учреждение
«Красносельский детский сад «Рябинушка»,
Высокогорский муниципальный район, Республика Татарстан

ХАМИДУЛЛИНА И.Р.
воспитатель,
Муниципальное бюджетное дошкольное образовательное учреждение
«Красносельский детский сад «Рябинушка»,
Высокогорский муниципальный район, Республика Татарстан

В статье проанализировано влияние на образовательный процесс дошкольной образовательной организации взаимодействия с семьей; система работы по взаимодействию с семьей.

Ключевые слова: интерактивное взаимодействие, дошкольная образовательная организация, педагог, родитель, сотрудничество, образовательный процесс.

Взаимодействие с семьей занимает достойное место в ряду приоритетных направлений образовательного процесса дошкольных образовательных организаций и является залогом успешного развития детей и предполагает достижение родителями эмоциональной и интеллектуальной приверженности

целевым ориентирам дошкольного образования, побуждает к реализации воспитательных функций.

Сегодня уже наметились новые, перспективные формы взаимодействия, которые предполагают подключение родителей к участию в педагогическом процессе детского сада, однако не достаточно представлен процесс взаимодействия с семьей в образовательном процессе дошкольной образовательной организации как наиболее эффективная форма при условии использования интерактивных технологий [6].

С целью изучения возможности использования интерактивных технологий на степень активности взаимодействия с семьей в образовательном процессе дошкольной образовательной организации было проведено экспериментальное исследование, которое проводилось на базе муниципального бюджетного дошкольного образовательного учреждения «Красносельский детский сад «Рябинушка». В исследовании принимали участие 100 родителей, 14 воспитателей, администрация и специалисты.

Для экспериментального исследования мы проанализировали годовой план, перспективный план работы с родителями и выяснили, что дошкольная образовательная организация ведет систематическую и планомерную работу с родителями, один раз в четыре месяца проводятся групповые родительские собрания, три – четыре раза в год проводятся общие родительские собрания, также проводятся анкетирования, развлечения, консультации, семинары-практикумы, с целью повышения педагогической культуры родителей.

Был проведён констатирующий эксперимент с целью изучения семей, их потребностей, с использованием следующих методы: сбор и анализ сведений о родителях и детях, беседы, анкетирование, опрос. Обработка данных позволила получить, что формы и методы работы с родителями, применяемые ранее оказались недостаточно эффективными, не позволяющими родителям занять активную позицию в образовательном процессе дошкольной образовательной организации.

Работа с семьями воспитанников должна учитывать эффективные и современные подходы к этой проблеме. Самыми удачными оказались: интерактивные технологии, цель – расширение круга интересов родителей и активизация позиции семьи в процессе взаимодействия с детским садом и метод проектов, цель - объединение усилий образовательной организации и семьи в образовательном процессе детского сада [2].

На основе данного диагностирования нами сделаны выводы: исходный уровень взаимодействия дошкольной образовательной организации с семьей не достаточен. В основном взаимодействие семьи и дошкольной образовательной организации на среднем уровне. Из разнообразных форм взаимодействия с дошкольной образовательной организацией родительские собрания как одна из основных традиционных форм педагогического просвещения родителей не пользуется достаточной популярностью. Посещаемость и эффективность собраний низкая. Относительно низкие результаты по вопросам связанным с участием семьи в образовательном процессе дошкольной образовательной организации, видимо, это связано с малой осведомленностью родителей о совместных мероприятиях, проводимых в дошкольной образовательной организации, с недостаточным уровнем мотивации родителей и педагогов к расширению форм взаимодействия, недостаточно продумана работа педагогов детского сада, родители не всегда понимают суть сказанного педагогом.

Проведённое исследование, дало нам возможность определить пути и средства вовлечения родителей в образовательный процесс дошкольной образовательной организации. С этой целью был проведен формирующий этап эксперимента, используя интерактивную форму взаимодействия с семьей в образовательном процессе дошкольной образовательной организации. Интерактивная форма взаимодействия с семьями воспитанников, предполагает не только обмен информацией между сторонами, но и практическое сотрудничество, установление личных контактов между всеми субъектами взаимодействия образовательного процесса дошкольной образовательной

организации.

Целью следующего этапа стало внедрение интернет - представительства дошкольной образовательной организации как формы взаимодействия с родителями. На данном этапе появилась задача овладения педагогами интерактивными методами и технологиями взаимодействия. В интернет - представительстве, т.е. на сайте дошкольной образовательной организации, разместили сведения об образовательной организации, истории ее создания, нормативных документах, режиме дня в разных возрастных группах, о педагогах, о программе воспитания и обучения детей, новости дня. Благодаря сайту появилась возможность проводить анкетирование, голосование родителей, консультации для родителей, конкурсы детских рисунков, детско-родительских поделок и создание проектов с участием детей, педагогов и родителей. Дети и родители не просто отыскивали интересную информацию, а в ходе этой деятельности узнавали что-то новое и делились своими знаниями и впечатлениями с педагогами и другими семьями. Возникла необходимость создания отдельных интернет - страничек для каждой возрастной группы, которые постоянно обновляются. Педагоги совместно с родителями разрабатывали оформление и наполнение интернет – страничек. Результатом работы явилось то, что родители стали активно участвовать в жизни дошкольной образовательной организации, включились в создание совместных проектов. Проектная деятельность и интерактивное взаимодействие способствовали возникновению атмосферы заинтересованности детей, родителей, педагогов. Всё это стало основой взаимодействия между всеми участниками образовательного процесса, которое в конечном итоге привело к обогащению детей знаниями.

Таким образом, проведённая работа на формирующем этапе эксперимента, была системной, последовательной и дала свои результаты. После проведения формирующего эксперимента было проведено контрольное обследование уровня взаимодействия дошкольной образовательной организации с семьей. Полученные данные показали, что большинство родителей начали

целенаправленно заниматься проблемами воспитания детей, посещают интерактивные консультации педагогов (87%), их заинтересовала жизнедеятельность дошкольной образовательной организации (98 %). Регулярно стали активно участвовать в совместных мероприятиях с участием детей, родителей и педагогов. Удовлетворенность работой детского сада повысилась.

По данным контрольного этапа эксперимента, можно сделать вывод, что уровень взаимодействия между педагогами и родителями в образовательном процессе дошкольной образовательной организации значительно повысился, чему способствовала проведенная нами экспериментальная работа и позволила добиться хороших результатов. Проведенный педагогический эксперимент дал положительные результаты. Взаимодействие с семьей в образовательном процессе дошкольной образовательной организации стало более эффективнее при использовании интерактивных технологий.

Интерактивное взаимодействие семьи и педагогов в образовательном процессе подтверждает свою эффективность. Родители стали более смелее и инициативнее, стали проявлять творчество, выдумку, фантазию в целях претворения новых идей в жизнь. Педагоги стали теснее и ближе общаться со всеми родителями, а не только с активистами, привлекая их к групповым мероприятиям. Родителям становится интересно участвовать в жизни дошкольной образовательной организации.

Список литературы

1. Федеральный Закон «Об образовании в Российской Федерации - http://www.consultant.ru/document/cons КонсультантПлюс, 1992-2014

2. Куликова Л.Н. Интерактивные методы в образовании: личностносозидающие смыслы. – Хабаровск, 2002

3. Куликова Т.А. Семейная педагогика и домашнее воспитание - М.: Академия, 1999

4. Микляева Н.В.Интерактивная педагогика в детском саду - М.: Сфера,

2012

5. Микляева Н.В., Лагутина Н.Ф. Содружество детей и взрослых: методический комплекс для детского сада - М.: Сфера, 2013

6. Цветкова Т.В. Социальное партнерство детского сада с родителями - М.: Сфера, 2013

ВОЕННЫЕ КАФЕДРЫ В СИСТЕМЕ ВОЕННО-ПЕДАГОГИЧЕСКОГО ОБРАЗОВАНИЯ ЛУГАНСКОЙ НАРОДНОЙ РЕСПУБЛИКИ

ИВАНОВА Н.В.
ассистент военной кафедры,
Государственное образовательное учреждение
высшего образования Луганской Народной Республики
«Луганский государственный педагогический университет»,
Россия, ЛНР, г. Луганск

ПАСТУХОВ В.В.
старший преподаватель военной кафедры,
Государственное образовательное учреждение
высшего образования Луганской Народной Республики
«Луганский государственный педагогический университет»,
Россия, ЛНР, г. Луганск

С момента возникновения Луганской Народной Республики существует постоянная угроза вооруженной агрессии со стороны Украины. После завершения активной фазы боевых действий прошло достаточно количество времени для формирования институтов государственности и трансформации народных формирований ополчения в структурированные подразделения Народной милиции ЛНР.

На данный момент достаточно успешно функционирует армейский корпус, с его воинскими частями и подразделениями, военные комиссариаты с возможностью призыва в Народную милицию ЛНР, отработана система мобилизационной готовности. Среди защитников нашей Республики выросла целая плеяда военных руководителей, имеющий достаточный боевой опыт.

Вместе с тем существует насущная необходимость в высоко профессиональных военных кадрах и отлаженной системе военного обучения.

Существует несколько ступеней военного образования. Первая ступень – начальная военная подготовка в школах, где дают первичные знания по-военному делу допризывной молодежи. Вторая ступень – военные кафедры в ВУЗах. На военных кафедрах дается военная подготовка, дополнительно к основной специальности. Выпускники военных кафедр после окончания обучения получают определенную военно-учетную специальность и звание офицера запаса, в зависимости от программы подготовки. Выпускники военных кафедр становятся на учет в военных комиссариатах и подлежат призыву в случае начала крупномасштабных военных действий. Если среди выпускников есть желающие продолжить службу, то они имеют право пойти служить в любое подразделение ЛНР. Третья ступень – военные училища или военные институты. В данных учебных заведениях готовят квалифицированных военных специалистов. Получив офицерское звание, выпускники идут служить в Вооруженные силы. Четвертая ступень – Военная академия – это учебное заведение для офицерского состава. Основное предназначение академий – подготовка высококвалифицированных офицеров, уже имеющих высшее образование и опыт офицерской службы, на высшие должности. Академии дают своим выпускникам второе высшее образование как специалистам по управлению крупными воинскими коллективами или в области всестороннего обеспечения деятельности войск, как в мирное, так и в военное время. Выпускники назначаются на должности, как правило, не ниже полкового звена [3]. Пятая ступень – Академия Генерального штаба, для руководства Вооруженных сил. Основной задачей академии является подготовка офицерских кадров с высшей военной оперативно-стратегической подготовкой и специалистов в области обороны и национальной безопасности [1]. На данный момент в ЛНР действуют только первая и вторая ступени военного образования.

В связи с возникшей необходимостью обучения военных специалистов

Постановлением Советом министров № 284 от 31.05.2016 года, была юридически закреплена деятельность кафедры [5]. А распоряжением № 863-р от 09.08.2016 года была закреплена военно-учетная специальность [4]. В Государственном образовательном учреждении Луганской Народной Республики «Луганский национальный аграрный университет» – «Боевое применение мотострелковых подразделений, частей на БМП»; «Боевое применение мотострелковых подразделений, воинских частей и соединений на БТР (автомобилях)». В Государственном образовательном учреждении высшего профессионального образования Луганской Народной Республики «Луганский государственный университет имени Владимира Даля» – «Боевое применение подразделений и воинских частей полковой и дивизионной артиллерии». В Государственном образовательном учреждении высшего образования Луганской Народной Республики «Луганский государственный педагогический университет» – «Организация связи». В Государственном образовательном учреждении высшего профессионального образования Луганской Народной Республики «Донбасский государственный технический университет» – «Организация инженерного обеспечения боевых действий».

Прием обучающихся на военную кафедру осуществляется на добровольной основе, что подразумевает осознанный выбор своей будущей профессии. Перед зачислением на военную кафедру поступающие студенты должны пройти несколько ступеней отбора.

Заявление на поступление подписывают заведующий кафедрой и директор института или декан факультета. Служебную характеристику на студента пишет куратор группы. Далее студенты проходят военно-врачебную комиссию в военном комиссариате. Это позволяет выявить людей не годных для прохождения обучения на военной кафедре по состоянию здоровья. Там же студенты проходят психологический отбор. Во время тестирования и собеседования с профессиональными психологами выявляются моральная устойчивость, различные девиантные поведения, лидерские качества,

предрасположенность к той или иной военной специальности. По окончанию военно-врачебной комиссии дается экспертное заключение специалистов. Заключительным этапом отбора на военную кафедру является решение конкурсной комиссии. После приказа о зачислении, формируются учебные взвода, и студенты приступают к занятиям.

На военную подготовку отводится 450 часов аудиторных занятий и 144 часа учебного времени на учебных сборах. В ЛНУ имени Тараса Шевченко обучение длится два года. На первом году студенты изучают общевоенные дисциплины необходимые для офицеров всех родов войск. В этот период акцент делается на выработку у студентов командных навыков. На втором году изучаются узкоспециальные дисциплины связи. В это время студентов готовят как военных связистов, согласно военно-учетной специальности. После окончания теоретической подготовки и получения диплома на основной специальности, студенты направляются на учебные сборы в одну из воинских частей Народной милиции ЛНР.

Учебные сборы являются составной частью военной подготовки, которые предназначены для практического обучения студентов эксплуатации, ремонту, боевому применению вооружения и военной техники. Также совершенствования командно-методических навыков и навыков воспитательной работы, общевоенной и физической подготовки. Оттачиваются навыки выполнения упражнений, приемов и нормативов, определенных уставами, наставлениями и руководствами, выполнения других учебно-боевых задач. Студенты приобретают опыт в исполнении обязанностей по должностному предназначению. Учебные сборы играют важную роль в понимании реальной службы и повседневной жизнедеятельности воинских подразделений. Именно на них некоторые студенты принимают решение продолжить свою службу.

По окончанию сборов студенты сдают комплексный государственный экзамен. По результатам экзамена готовится пакет документов на присвоение первого офицерского звания «младший лейтенант запаса» [2].

На протяжении всего периода обучения преподавателями военной кафедры проводится воспитательная и военно-патриотическая работа. Студентам прививается чувство патриотизма, любви к своей Родине и готовность встать на ее защиту. Студенты становятся более дисциплинированными, организованными, ответственными, у них вырабатываются лидерские качества и умение управлять людьми.

На основании статистики первых выпусков военной кафедры ЛНУ имени Тараса Шевченко хочется отметить, что до 25% выпускников идут служить в силовые структуры ЛНР. Из этого можно сделать вывод, что военные кафедры являются необходимой составляющей частью военного образования.

Вместе с тем, в процессе работы были выявлены некоторые проблемы, такие как: возрастное ограничение для поступления не старше 30 лет, особенно это, актуально для военнослужащих Народной милиции ЛНР; не возможность прохождения обучения на военной кафедре младшего и среднего командного состава Народной милиции ЛНР не являющимися студентами ЛНУ имени Тараса Шевченко

В связи с этим хотелось бы отметить необходимость:

– более тесного взаимодействия Министерства образования с Народной милицией ЛНР;

– возможность изменения законодательной базы ЛНР касающейся военного образования и военных кафедр в связи с изменяющимися требованиями времени;

– предусмотреть возможность организации на базе военной кафедры курсов повышения квалификации для действующих военнослужащих, по госзаказу Народной милиции ЛНР по образцу ускоренных курсов командующего состава «Выстрел».

Список литературы

1. Военная академия Генерального штаба Вооруженных Сил [Электронный ресурс] / Всеволожский С. – Электрон. текстовые дан. – ЛНР: 2016. – Режим доступа: https://otvet.mail.ru/question/93653213, свободный;

2. Законопроект «О воинской обязанности и военной службе» [Электронный ресурс] / Народный Совет ЛНР. – Электрон. текстовые дан. – ЛНР: Народный Совет ЛНР, 2020. – Режим доступа: https://www.nslnr.su/zakonodatelstvo/normativno-pravovaya-baza/6453/, свободный

3. Македонский В.А. Система непрерывного профессионального образования военного специалиста в современных условиях [Электронный ресурс] / В.А. Македонский. – Электрон. журн. – Тамбов: Вестник Тамбовского университета. Серия: Гуманитарные науки, 2007. – Режим доступа: https://cyberleninka.ru/article/n/sistema-nepreryvnogo-professionalnogo-obrazovaniya-voennogo-spetsialista-v-sovremennyh-usloviyah/viewer, свободный;

4. О создании в государственных образовательных учреждениях высшего профессионального образования Луганской Народной Республики военных кафедр [Электронный ресурс] / Совет Министров Луганской Народной Республики. – Электрон. текстовые дан. – ЛНР: Совет Министров ЛНР, 2016. – Режим доступа: https://sovminlnr.ru/akt/12.08.2016/863-r.pdf, свободный;

5. Об утверждении Положения о военных кафедрах при государственных образовательных учреждениях высшего образования [Электронный ресурс] / Совет Министров Луганской Народной Республики. – Электрон. текстовые дан. – ЛНР: Совет Министров ЛНР, 2016. – Режим доступа: https://sovminlnr.ru/akt/03.06.2016/284.pdf, свободный.

ПЕДАГОГИЧЕСКАЯ ИННОВАЦИЯ

КОПЕЙКИНА Н.Г.
Писатель: прозаик, поэт, драматург, публицист,
Член Союза писателей России, Союза журналистов России и ряда других литературных и творческих объединений

В статье изложен взгляд автора на важнейшую отрасль педагогической науки - педагогическую инновацию и её роль в образовательном процессе учащихся.

Ключевые слова: инновационная педагогика, педагогическая инновация, новые технологии, образовательный процесс, гуманизм.

Все сферы человеческой жизнедеятельности постоянно подвержены изменениям, в том числе и образование. Образование – это жизненно важная сфера социально-экономической деятельности. Уровнем образования страны в значительной степени определяется её положение в мировом сообществе. В современной экономике все большую роль играет человеческий капитал, а образование из способа передачи знаний превращается в мощный механизм адаптации общества под быстро меняющуюся экономическую среду и динамично развивающиеся социальные процессы.

В настоящее время для обеспечения эффективного решения назревших общественных проблем в России формируется новая система образования, ориентированная на вхождение в мировое образовательное пространство. В процессе формирования новой системы вводятся существенные изменения в учебно-воспитательный процесс образовательных учреждений. Меняются образовательные программы, вырабатываются новые подходы, отношения, меняется право, формируется инновационный педагогический менталитет. Этому способствуют педагогические инновации, строящие образовательный процесс не только с учётом технологического развития общества и мощных экономических изменений, но и с учётом всех социальных преобразований.

Прилагательное «инновационный» всё больше утверждается применительно к образовательному процессу, и сегодня уже укрепляется понятие «педагогическая инновация». Так именуют одну из отраслей

педагогической науки, занимающуюся разработкой и внедрением и распространением педагогических инноваций. Иные учёные рассматривают педагогическую инновацию как самостоятельную молодую науку, находящуюся в процессе формирования и эмпирического поиска.

Педагогические инновации вводят в образовательный процесс технологии, которые играют важное значение в образовательном процессе и скоро прочно укрепятся в нём. Наука предлагает немало новых технологий, среди которых:

- использование в образовательном процессе искусственного интеллекта, могущего стать помощником учителям в проверке и оценке работ учащихся, проведении бесед, тестов, в подаче учебного материала.

– мультисенсорное обучение, позволяющее в преподавательском процессе затрагивать несколько чувств одновременно, что способствует лучшему пониманию и стимулированию развития памяти учащихся.

– обучение посредством анимации - живых картинок или коротких видео, помогающих продемонстрировать какой-либо процесс, объяснить, как решить задачу, вовлекающих учащихся в процесс рассуждений на психологические темы и другое.

– включение в образовательные процессы киберспорта, одного из быстроразвивающихся цифровых направлений, требующих физической активности, развивающих интеллектуальные способности.

- создание информационных педагогических площадок, позволяющих преподавателям делиться своими наработками: презентациями, материалами уроков и т.д.

- онлайн обучение – процесс, позволяющий обучаться людям с ограниченными возможностями передвижений.

– использование онлайн лабораторий, позволяющих ученикам увидеть результат эксперимента, оставаясь в учебной комнате. Недостатком использования онлайн лабораторий является отсутствие возможности полностью погрузиться в эксперимент (например, нельзя учуять запах,

почувствовать температуру и прочее), но, учитывая то, что у учащихся не всегда имеется возможность посещения лабораторий, использование этой технологии всё более популяризуется.

Кроме перечисленных технологий педагогикой инновацией разрабатываются и внедряются в учебный процесс и другие, и ожидается, что в будущем, инновационные технлогии окажут существенное влияние на образовательный сектор.

Отрадно, что педагогическая инновация не обходит стороной мировоззренческие и этические вопросы, которые очень важны на современном этапе развития человечества. Педагогическая инновация строит образовательный процесс таким образом, чтоб внешняя мотивация заменялась на внутреннюю – волевую, на саморегуляцию, на саморазвитие учащихся. Отношения учитель-ученик в инновационной системе образования должны строиться по принципу гуманно--демократических отношений, должно выстраиваться личностно-ориентированное взаимодействие учителя с учащимся, то есть одновременно должны происходить интеграция и индивидуализация программ обучения.

Процесс обучения всё более отдаляется от фрагментарного обучения, дающего учащемуся только знания определённой профессиональной области, могущими стать источником его дохода, делом его жизни. Человек любой профессии должен иметь понятия об окружающем мире, хотя бы наиболее общие, поэтому сегодня актуальна роль общественных наук, философии.

Важным моментом, учитываемым при выстраивании новой образовательной системы, является интеграция образовательных платформ семьи, школы, микросоциума и макросоциума, и потому одной из технологий, внедряемых педагогической инновацией, является **обучение социальной справедливости,** способствующее созданию более демократичного и справедливого общества. Рост численности детей-мигрантов, плохо владеющих русским языком даже на бытовом уровне, вливающихся в общий поток коренных

жителей, обусловил появление многонационального, многоконфессионального состава учащихся и усложнил задачу формирования образовательного процесса. Образование стало одним из механизмов адаптации к процессам переселения как самих мигрантов, так и коренных жителей.

Педагогическая инновация ставит цель устроения такого образовательного процесса, в результате которого учащимися не только получались бы общие и научные знания, но и решались важные социально-психологические вопросы. Разнообразие наций, национальных черт людей, их вероисповеданий, традиций, деление мирового пространства на государства, разделение территорий границами, деление людей на классы, на касты, финансовое неравенство, разнообразие языков общения и многое другое приводят к обострению социально-политических отношений в обществе, к столкновению классовых, групповых и личностных интересов. Во избежание этого основой любого образовательного процесса должен быть гуманизм. Образовательные учреждения должны способствовать воспитанию учащихся в духе взаимопонимания, взаимосотрудничества, взаимовыручки, взаимоуважения, они должны ориентировать молодёжь в реальном мире, воспитывать личности, взаимодействующие с обществом на принципах гуманизма, способные к самореализации, к решению возникающих проблем, обладающие такими личностными качествами, которые нужны не только каждому человеку, но и всему обществу в целом.

Литература

1. Бережнова Л.Н. Этнопедагогика. учеб. пособие для студ. высш. учеб заведений/ Л.Н. Бережнова, И.Л. Набок, В.И. Щеглов. – М.: Издательский центр «Академия», 2007.
2. Свинаренко В. Г., Сорокин С. В., Тарасевич М. В. Возможности педагогического моделирования в системе непрерывного образования. М.: МИФИ, 2017.
3. https://iet.open.ac.uk/file/innovating-pedagogy-2020.pdf

ОСОБЕННОСТИ ЛОГОПЕДИЧЕСКОЙ РАБОТЫ ПО ФОРМИРОВАНИЮ СЛОГОВОЙ СТРУКТУРЫ СЛОВА У СТАРШИХ ДОШКОЛЬНИКОВ С ОНР

НЕКИПЕЛОВА Л.В.
Учитель-логопед,
МБДОУ д/с №46,
Россия, г. Белгород

ПАШКИНА Н.В.
Воспитатель,
МБДОУ д/с №46,
Россия, г. Белгород

ПОЛЯКОВА И.Н.
Воспитатель,
МБДОУ д/с №46,
Россия, г. Белгород

В статье рассматриваются направления работы педагогов по формированию слоговой структуры слова у старших дошкольников с ОНР.

Ключевые слова: слоговая структура слова, старшие дошкольники, ОНР, пропуски звуков и слогов, речевой анализатор, слуховой анализатор.

Как показывает практика, часто на первый план в коррекционно-развивающей работе логопеда с детьми старшего дошкольного возраста с ОНР выдвигается коррекция звукопроизношения и недооценивается значение формирования слоговой структуры слов, что в дальнейшем может служить одной из причин возникновения дисграфии и дислексии у школьников. Поэтому, очень актуальной остаётся проблема оптимизации целенаправленной коррекционно-развивающей логопедической работы по преодолению нарушений слоговой структуры слова у детей старшего дошкольного возраста с общим недоразвитием речи в условиях логопедической группы дошкольного образовательного учреждения.

Слоги представляют собой сложные фонетические образования, разнообразные по составу, но всегда обладающие общностью физико-

акустических свойств.

В процессе усвоения слоговой структуры слова ребёнок проходит длительный и сложный путь развития, в ходе которого, его речь претерпевает целый ряд закономерно сменяющихся фаз. Отсюда такое разнообразие нарушений слоговой структуры слова, представленных А. К. Марковой:

- пропуски слогов и звуков в слове;
- ошибки добавления числа слогов;
- ошибки сокращения групп согласных;
- уподобление звуков и слогов;
- перестановки звуков и слогов в слове.

К трём годам, при нормальном развитии речи, у ребёнка исчезают практически все трудности восприятия и воспроизведения слоговой структуры слова. Поэтому уже в старшем дошкольном возрасте стоит говорить не о формировании, а о коррекции недостатков слоговой структуры слова, в рамках коррекционно-развивающей работы при системном нарушении речи, в том числе и общем недоразвитие речи.

Так же учёные подчеркивают, что искажения слоговой структуры слова являются одним из диагностических показателей общего недоразвития речи и имеет ряд особенностей на разных уровнях речевого развития:

- при первом уровне речевого развития звуковое оформление речи очень нечётко и нестабильно.
- при втором уровне речевого развития отчётливо выявляются затруднения в воспроизведении слоговых структур.
- при третьем уровне речевого развития зачастую происходит смешение звуков, близких по артикуляционным и акустическим признакам.

Таким образом, старшие дошкольники с общим недоразвитием речи нуждаются в систематической целенаправленной логопедической коррекции слоговой структуры слова, как проявления системного недоразвития речи.

Поэтому нами определены пути оптимизации коррекции нарушений

слоговой структуры слова у старших дошкольников с общим недоразвитием речи, и выделены три основных раздела коррекционно-развивающей работы.

Первый раздел, включает пособия, необходимые для проведения подготовительной работы по следующим направлениям:

- формирование пространственных представлений и оптико-пространственной ориентировки;
- развитие временно-пространственной ориентировки;
- развитие динамической и темпо-ритмической организации движений.

Игры и упражнения можно использовать одновременно, то есть все направления работы включать в одно занятие. Упражнения используются не только на логопедических занятиях, а также на занятиях по развитию элементарных математических представлений, на музыкальном занятии, на рисовании, физкультуре, на занятиях по ознакомлению с окружающим миром.

Второй раздел, включает в себя игры и упражнений направленные на формирование слоговой структуры слова у дошкольников с ОНР. Игры и упражнения проводятся на вербальном материале и выделяется нескольких уровней:

- уровень гласных звуков;
- уровень слогов;
- уровень слов;
- уровень коротких предложений;
- уровень чистоговорок, стихов и других текстов.

Переход на следующий уровень осуществляется только после усвоения материала предыдущего уровня. Важно использовать не только речевой анализатор, но и слуховой, зрительный, тактильный. Большую часть совместной деятельности педагога с детьми составляют упражнения на формирование собственно слоговой структуры слова, а именно восприятие и проговаривание лексических единиц различной структурной сложности.

Третий раздел, включает консультации, направленные на оптимизацию

сотрудничества внутри педагогического коллектива и взаимодействия педагогов с родителями: теоретические аспекты диагностирования нарушения слоговой структуры слова, а так же практические рекомендации по использованию игр, упражнений, литературных произведений для её развития и коррекции.

С целью повышения эффективности коррекционная деятельность по формированию слоговой структуры слова в группе компенсирующей направленности для детей с тяжёлыми нарушениями речи, осуществляется в различных видах деятельности и должна проводится всеми педагогами, работающими с детьми группы: логопедом, воспитателями, музыкальным руководителем, инструктором по физическому воспитанию.

Большими возможностями для формирования предпосылок к развитию слоговой структуры слова обладают музыкальная и двигательная деятельность. Поэтому целесообразно привлекать к данному виду коррекционной работы музыкального руководителя и инструктора по физической культуре.

Воспитатель, при проведении занятий, учитывает этапы проводимой с ребёнком логопедической работы по формированию слоговой структуры слова. Таким образом, воспитатель закрепляет сформированные логопедом у ребёнка речевые навыки. Также целесообразно использовать тетрадь взаимодействия логопеда и воспитателей. Её использование помогает воспитателям осуществлять коррекционную работу в вечерние часы.

Взаимодействие учителя - логопеда и других педагогов, работающих с детьми группы, не должно ограничиваться «подготовительным этапом».

Таким образом, система работы по оптимизации слоговой структуры слова у старших дошкольников с общим недоразвитием речи, позволит не только развивать и совершенствовать речевые умения и навыки, но и будет способствовать оптимизации взаимоотношений детей со сверстниками и взрослыми как в рамках коррекционно-развивающего процесса, так и вне его.

Список литературы

1. Агранович З. Е. Логопедическая работа по преодолению нарушений слоговой структуры слов у детей. - СПб.: ДЕТСТВО-ПРЕСС, 2000. - 48 с.

2. Бабина Г. В., Сафонкина Н. Ю. Изучение слоговой структуры слова у детей с речевыми нарушениями // Логопедия: методические традиции и новаторство / под ред. С. Н. Шаховской, Т. В. Волосовец. - М.: Издательство Московского психолого-социального института; Воронеж: Издательство НПО «МОДЭК», 2003. – 67с.

3. Бардышева Т. Ю., Моносова Е. Н. Логопедические занятия в детском саду. Старшая группа. - М.: «Скрипторий 2003», 2010. - 240с.

4. Большакова СЕ. Преодоление нарушений слоговой структуры слова у детей: Методическое пособие. М.: ТЦ Сфера, 2009. 56 с.

5. Маркова А.К. Особенности усвоения слоговой структуры слова у детей, страдающих алалией // Школа для детей с тяжелыми нарушениями речи / Под ред. Р.Е. Левиной. - М., 1961. - С. 59-70

ИСПОЛЬЗОВАНИЕ ТЕХНОЛОГИИ «ДИДАКТИЧЕСКИЙ СИНКВЕЙН» В КОРРЕКЦИОННО-РАЗВИВАЮЩЕЙ РАБОТЕ С ДЕТЬМИ С РЕЧЕВЫМИ НАРУШЕНИЯМИ

ТОЛМАЧЕВА К.В.
учитель-логопед,
Муниципальное бюджетное дошкольное образовательное учреждение детский сад № 49,
Россия, г. Белгород

ТАТАРИНЦЕВА Т.В.
воспитатель,
Муниципальное бюджетное дошкольное образовательное учреждение детский сад № 49,
Россия, г. Белгород

КУНЦЕВИЧ Е.В.
воспитатель,
Муниципальное бюджетное дошкольное образовательное учреждение детский сад № 49,
Россия, г. Белгород

Основой развития человека является речь, которая используется для общения с другими людьми, а также является вершиной познавательных процессов. Дошкольный возраст – это период активного усвоения ребенком разговорного языка, его становления и развития всех сторон речи в целом. Связная речь очень важна для развития дошкольников, поскольку предполагает овладение значительным словарным запасом языка, а также навыком его практического применения, умением использовать изученный речевой материал. Применение связной речи - это способность полностью, согласованно, последовательно и четко передавать содержание необходимой информации другим, или самостоятельно составлять связную историю, повествование.

Развитие речи детей дошкольного возраста всегда остается актуальной, так как имеет широкую востребованность решения задач развития речи у детей дошкольных образовательных организаций. Все характерные черты связной речи осваиваются благодаря возрастному развитию мыслительной деятельности.

Поэтому речевое развитие дошкольников необходимо рассматривать как основу коррекционной деятельности. В логопедической практике накоплено большое количество методик, научных трудов, статей по коррекции речевых нарушений у дошкольников. Сегодняшний день отличается активным ростом не только детей, приходящих в дошкольные учреждения с различными трудностями и особенностями развития, но и большим потоком детей с речевыми нарушениями, поэтому перед педагогами встает задача поиска новых развивающих технологий, многие из которых можно успешно использовать в коррекционной работе с детьми, имеющими речевые трудности.

Современные требования ФГОС дошкольного образования определяют необходимость решения задач развития речевого общения у детей посредством совместной деятельности с взрослым – при реализации режимных моментов или образовательной деятельности, а также в самостоятельной работе воспитанников ДОУ. В качестве инструментов развития связности речи могут выступать театрализованные, ролевые или дидактические игры, сюжетное рисование, экскурсионные занятия, художественная литература и так далее. Одним из наиболее эффективных и увлекательных для дошкольников методов развития связности речи являются занятия, посвященные созданию стихотворений, не имеющих ритма – синквейн.

Дидактический синквейн был введён в практику американской школы в XX веке под влиянием японской поэзии. Слово «синквейн» происходит от французского слова «пять». Форму синквейна разработала американская поэтесса Аделаида Крэпси, в дальнейшем синквейн стал использоваться в дидактических целях (с 1997 года и в России), как эффективный метод развития образной речи, который позволяет быстро получить результат.

По определению А.М. Баннова понятие «синквейн» - это «пяти строчная стихотворная форма, используемая в дидактических целях для развития образной речи». Многие логопеды считают, что необходимым условием при составлении Синквейна является наличие доступного для детей дошкольного

возраста зрительного образца, который бы помог ориентироваться в его структуре.

Использование синквейна в работе с детьми дошкольного возраста с речевыми нарушениями позволяет частично решить такие проблемы как:

- низкий и бедный словарный запас;
- неумение составлять рассказ по картинке;
- пересказывать прочитанное;
- трудности в разучивании стихотворений.

Сама процедура составления синквейна позволяет гармонично сочетать элементы всех трех основных образовательных систем: информационной, деятельностной и личностно ориентированной, что соответствует требованиям ФГОС.

Существуют определенные правила при составлении синквейна: первая строка — одно слово, обычно существительное, отражающее главную идею; вторая строка — два слова, прилагательные, описывающие основную мысль; третья строка — три слова, глаголы, описывающие действия в рамках темы; четвертая строка — фраза из нескольких слов, показывающая отношение к теме; пятая строка — слова, связанные с первым, отражающие сущность темы.

Работа по обучению дошкольников составлению синквейна ведется поэтапно:

Первый этап – это подготовительный. Для того, чтобы правильно, полно, грамотно выразить свою мысль, ребенок должен иметь достаточный словарный запас. Поэтому работу необходимо начинать с уточнения, расширения и совершенствования словаря. Целью данного этапа является знакомство и обогащение словаря дошкольников словами-понятиями: «слово-предмет», «слово-признак», «слово-действие», «слово-ассоциация», «предложение», введение символов этих слов, знакомство со схемой предложения. В работе можно использовать такие словесные игры и упражнения как: «Кто это? Что это?», «Отгадай загадки», «Узнай по описанию», «Скажи, какой? какая? какое?

какие?», «Подбери признаки», «Кто что делает?» и другие. Они не требуют специальной подготовки, поэтому можно играть даже в свободное время.

Второй этап – основной. Целью данного этапа является знакомство с алгоритмом составления синквейна, формирование первоначального умения составлять синквейн (с помощью педагога).

Третий этап – практический. Целью данного этапа является формирование умения и совершенствование навыка составления дидактического синквейна по лексическим темам.

Суть данной технологии достаточно проста. Для наиболее правильного и точного выражения своих мыслей, ребенку необходимо иметь достаточный лексический запас. Поэтому работа и начинается с уточнения, расширения и совершенствования словаря. Чем богаче будет словарный запас ребёнка, тем легче ему будет построить синквейн, а в дальнейшем пересказать текст или выразить свои мысли.

Таким образом, синквейн для дошкольников с речевыми нарушениями, это комплексное воздействие на речь, память, внимание и мышление, это способ обогащения и актуализации словаря, открытие творческих и интеллектуальных возможностей, а также подготовка к краткому пересказу и увлекательное занятие, благодаря которому каждый ребенок может почувствовать себя творцом.

Список литературы

1. Акименко В. М. Новые педагогические технологии: учебно-метод. пособие. / В.М. Акименко // — Ростов н/Д : Феникс, 2008.
2. Акименко В. М. Развивающие технологии в логопедии / В.М. Акименко // — Ростов н/Д: Феникс, 2011.
3. Душка Н. Синквейн в работе по развитию речи дошкольников / Н. Душка // Логопед. — 2005. — № 5.
4. Ушакова О.С. Развитие речи и творчества дошкольников / О.С. Ушакова // – Т.Ц. Сфера, 2005.

ДОУ В СОЦИАЛЬНО-ПСИХОЛОГИЧЕСКОМ СОПРОВОЖДЕНИИ РЕБЕНКА В НЕПОЛНОЙ СЕМЬЕ

ШКОДИНА Л.И.
социальный педагог,
ЧДОУ «Детский сад №198 ОАО «РЖД»,
Россия, г. Красноярск

СЕДОВА З.А.
старший воспитатель,
ЧДОУ «Детский сад №198 ОАО «РЖД»,
Россия, г. Красноярск

СКОБИНА Е.Н.
воспитатель,
ЧДОУ «Детский сад №198 ОАО «РЖД»,
Россия, г. Красноярск

ТЕПЛЯКОВА М.В.
воспитатель,
ЧДОУ «Детский сад №198 ОАО «РЖД»,
Россия, г. Красноярск

Семья-это основная базовая инстанция воспитания ребенка, потому что здесь он проводит большую часть своей жизни. Личность и характер ребенка берет начало именно в семье. При разрушении семьи больше всего всегда страдают дети. Утрата ребёнком одного из родителей, развод, какой бы умный и учтивый он ни был, обязательно накладывает свой отпечаток на психическое здоровье ребенка, заставляя его испытывать сильные переживания.

Мы уверены, что проблемы воспитания ребенка в неполной семье не потеряли актуальности и по сей день.

Одному из родителей, с кем ребенок остается жить, в сложившейся ситуации приходится прилагать в несколько раз больше усилий, чтобы помочь своему ребенку преодолеть все трудности взросления.

Особенно остро последствия от раскола семьи ощущаются ребенком в возрасте от 3 до 12 лет. Семейные разногласия либо тревога одного из родителей,

проблемы воспитания ребенка, которые обычно длительное время имеют место до утраты, также подрывают равновесие и заставляют волноваться. Часто родитель, в порыве, может перенести часть своей негативной энергии и на ребёнка, несмотря на то, что его побуждения самые лучшие, и он просто искренне старается оградить свое чадо и не втягивать в решение конкретных семейных проблем.

Психологический климат неполной семьи во многом определяется болезненными переживаниями, возникшими вследствие утраты одного из родителей.

Наш многолетний опыт работы с детьми показал - отсутствие папы ребенок испытывает очень сильно, просто не всегда выставляет все свои чувства напоказ. Уход одного из родителей ребенок часто понимает, как отказ от себя, и этот комплекс может жить у него долгие годы, именно тогда начинаются проблемы воспитания в неполной семье. Материальные трудности заставляют женщину идти на работу с высокой оплатой труда, а значит и высокой занятостью, что уменьшает ее свободное время для воспитания ребенка. Часто в такой ситуации у ребёнка возникает чувство одиночества и заброшенности.

Первое время после развода родитель обычно регулярно встречается с ребенком. Казалось бы, проблем воспитания ребенка в неполной семье быть не должно, ведь папа всегда рядом. Для малыша это очередное волнение, потому как в случае, если папа относится к нему с любовью, то разделение семьи будет еще более непонятно и болезненно, к тому же может проснуться недоверие и обида на маму.

Неоднократно убеждались в том - когда отец общается сухо и на расстоянии, то у ребенка появляется комплекс вины от нежелания общения с таким отцом. Ко всему этому между собой родители могут мстить друг другу, а это очень нарушает психологическое равновесие маленького человечка. И этот человечек пытается извлечь нездоровую выгоду из разногласий родителей, заставляя баловать себя из чувства вины обоих родителей.

Что же можем посоветовать в данной ситуации? В первую очередь нужно спокойно поговорить с ребёнком по душам на равных, объяснить всю ситуацию, сделать это в простой и доступной форме, никого при этом не обвиняя. Рассказать, что такое случается, к сожалению, довольно часто, и что в конкретно вашем случае на самом деле будет лучше, именно так. Нужно честно сказать ребенку, что это окончательное решение, уберегая его тем самым от ненужных волнений и надежд.

Все мы должны понимать, что более редкие со временем визиты отца постоянно будут возрождать чувство отвергнутости, к сожалению, это неизбежно. Чем младше ребенок в период разрыва, тем проще отцу расстаться с ним. Нужно постараться морально подготовить ребенка к уходу папы. Следует избегать постоянной зависимости ребенка от родителя, необходимо помогать ему, становиться самостоятельным и взрослым, но при этом, поддерживая его.

Мы наблюдаем, то, что иногда ребёнку в связи с трансформацией семейных отношений, либо в связи с уходом одного из членов семьи приходится испытывать стресс, связанный с отсутствием привычных вещей, потерей близкого человека, лишением заботы и любви со стороны привычного близкого, что негативно влияет на личность.

Поэтому, воспитательно - образовательную работу с детьми, в нашем детском саду направляем на формирование нового уровня межличностных отношений (ребенок — ребенок, ребенок — взрослый), позитивных жизненных ценностей, оптимистического мировоззрения, коммуникативно-речевой компетенции.

Мы, педагоги хорошо понимаем - это кризис, и он содержит в себе как скрытые возможности, так и опасность. С одной стороны, кризис стимулирует овладение новыми стратегиями общения, решения конфликтов, развивает уверенность, новый эмоциональный опыт. С другой — влияние на психику может быть деструктивным, ребенок теряют самоконтроль, появляется тревожность как личностная черта, эмоциональная перегрузка может

спровоцировать стресс и как следствие — посттравматическое стрессовое расстройство.

Благодаря различным техникам коррекционной и развивающей работы, стараемся создать условия для эмоциональной разгрузки ребенка, его восстановления после воздействия стрессовых факторов.

Выстраиваем работу, основываясь на решении следующих задач во взаимоотношениях с ребёнком:

- осуществляем эмоциональную разгрузку;
- учим понимать и озвучивать свои эмоции и эмоции окружающих;
- развиваем навыки самоконтроля;
- реагировать на негативные эмоции;
- развиваем коммуникации и интеракции;
- развиваем адекватную самооценку;
- способствуем творческому самовыражению и ослаблению эмоций.

Педагоги широко используют такие приемы как: игры-стратегии, театрализации, ролевые игры, кукольный театр, психогимнастические этюды, коммуникативные игры, арт-терапевтические техники (рисование на песке, лепка, рисование красками, грифельными карандашами), модельно-конструктивные техники, обсуждение в кругу, и др.

Структура занятий может простраиваться на снятие эмоционального напряжения и установление контакта.

Основная часть таких занятий проходит в форме психологических игр, песочной терапии, ролевых игр, театрализаций, использования арт-терапевтических техник. Завершающая часть. Игры-рефлексии, беседа, психологические игры на развитие эмоциональной сферы, закрепление положительных эмоций.

В конце хочется сказать о том, что пути решения проблем неполных семей существуют, и они требуют внимания со стороны всех специалистов ДОУ. Наш опыт работы показывает: правильно выработанная стратегия и четко

спланированная организация социально-педагогической работы с детьми из неполных семей позволяют на ранних стадиях корректировать социальное развитие личности, предупредить дезадаптацию ребенка в обществе и формировать положительную мотивацию в дальнейшем общении.

Список литературы

1. Башкирова Н. Ребенок без папы. Решение проблем неполной семьи / Н. Башкирова. - М: Наука и техника, 2007 – с. 25-14
2. Дементьева И.Ф. Негативные факторы воспитания детей в неполной семье// Социологические исследования, 2001, №11 – с. 11-12
3. Павленок П.Д. Технологии социальной работы в различных сферах жизнедеятельности: учебное пособие / П.Д. Павленок. - М.: «Дашков и Ко», 2004.

РАЗВИТИЕ ПОЗНАВАТЕЛЬНЫХ ИНТЕРЕСОВ ДЕТЕЙ СТАРШЕГО ДОШКОЛЬНОГО ВОЗРАСТА В ПРОЕКТНОЙ ДЕЯТЕЛЬНОСТИ

КРАСНОШЛЫК З.П.
кандидат педагогических наук,
доцент кафедры педагогики, психологии, общего и специального образования,
ГБОУ ВО «Северо-Осетинский Государственный педагогический институт»,
г. Владикавказ, Россия

В Федеральном государственном образовательном стандарте дошкольного образования говорится о том, что поддержка разнообразия детства, сохранение его уникальности и самоценности как важного этапа в общем развитии человека является приоритетной задачей государства [3].

Становление новой системы образования, ориентированной на вхождение в мировое пространство, требует существенных изменений в педагогической теории и практике дошкольных организаций, совершенствования педагогических технологий.

В XXI веке образование становится одной из самых значительных сфер

человеческой деятельности. В связи с этим возросли требования к технологичности воспитательно-образовательного процесса, возникла острая потребность в обязательном предвидении результатов и перспектив развития. Реализация современной цели педагогического процесса - развитие личности ребенка как субъекта собственной стратегии жизни - требует от воспитателя использования в своей деятельности инновационных педагогических технологий. Проблема овладения современными технологиями организации педагогического процесса поставлена в один ряд с наиболее актуальными проблемами современного дошкольного образования.

Одним из перспективных методов, способствующих решению этой проблемы, является метод проектной деятельности. Основываясь на личностно-ориентированном подходе к обучению и воспитанию, он развивает познавательный интерес к различным областям знаний, формирует навыки сотрудничества. Интенсивное изменение окружающей жизни, активное проникновение научно-технического прогресса во все ее сферы диктуют педагогу необходимость выбирать более эффективные средства обучения и воспитания на основе современных методов и новых интегрированных технологий. Для того чтобы подготовить внедрение любой инновации, необходимо дать воспитателю четкое представление о сущности этого вида деятельности, его особенностях и области применения [1,с.47].

Проект – слово иноязычное, происходит оно от латинского projectus «брошенный вперёд», «выступающий», «бросающийся в глаза».

Используя метод проектов дошкольники «приобретают знания и умения в процессе планирования и выполнения постепенно усложняющихся практических заданий-проектов». Данный метод полезен тем, что при правильном применении он способствует развитию творческих способностей, самостоятельности дошкольников в обучении и осуществлению непосредственной связи между приобретением дошкольниками знаний и умений и применением их в решении практических задач.

Метод проектов рассматривается современной наукой как цикл инновационной деятельности и является одной из перспективных педагогических технологий, имеющих соответствующие признаки, функции и структуру. Данный факт, а также анализ состояния практики по использованию инновационных технологий позволяет выбрать метод проекта в качестве средства повышения профессиональной компетентности воспитателей и оптимизации целостного педагогического процесса ДОО.

Тематика и содержание проектов для детей старшего дошкольного возраста разнообразны. В зависимости от доминирующих методов, используемых в работе над проектом - игровых, творческих, познавательных, можно предложить следующую типологию и тематику проектов [4,с.21].

Игровые: «игра-путешествие в подводное царство»; сюжетно-ролевая игра «Театр»; игра «Строим город будущего»; «Путешествие в древний мир»; «Строим сказочный снежный городок».

Творческие: осенний (весенний, зимний) вернисаж; музыкальная сказка (по выбору); настольный театр (придумывание сказки, изготовление персонажей, декораций и показ спектакля малышам и родителям); «Веселая ярмарка»; создание фильмотеки рисованных диафильмов; фестиваль искусств «Весенняя капель».

Познавательные: журнал «Почемучка»; «Путешествие в Царство Математики»; конкурс «Моя родословная»; «Красная Книга» (создание книги из рисунков редких и исчезающих видов растений, животных, птиц [2, с.64].

Работа над проектом, включающая составление обоснованного плана действий, который формируется и уточняется на протяжении всего периода, проходит несколько этапов: 1) постановка цели; 2) поиск формы реализации проекта; 3) разработка содержания всего учебно-воспитательного процесса на основе тематики проекта; 4) организация развивающей, познавательной, предметной среды; 5) определение направлений поисковой и практической деятельности; 6) организация совместной (с педагогами, родителями и детьми)

творческой, поисковой и практической деятельности; 7) работа над частями проекта, коррекция; 8) коллективная реализация проекта, его демонстрация[5, с.20].

Используя метод проектов в работе со старшими дошкольниками, необходимо помнить, что проект - продукт сотрудничества и сотворчества воспитателей, детей, родителей, а порой и всего персонала детского сада. Поэтому тема проекта, его форма и подробный план действия разрабатываются коллективно. На этапе разработки педагогами содержания занятий, игр, прогулок, наблюдений, экскурсий и других видов деятельности, связанных с темой проекта, важно тщательно продумать и организовать в ДОО предметную среду таким образом, чтобы она являлась «фоном» к эвристической и поисковой деятельности. Например, работая над проектом организации экологического музея, в книжном уголке можно поставить яркие книги - энциклопедии для детей, альбомы с изображением растений, животных, птиц, «Красную Книгу» природы. В игровом уголке необходимо систематизировать и поставить игры на экологическую тему. В «красном углу» групповой комнаты рекомендуется организовать «фитобар», а на коробочках с фиточаем наклеить изображение данного растения. «Официанты», подавая чай, будут рассказывать о его целебных свойствах, побуждая детей узнавать новые рецепты. На стене групповой комнаты или в приемной можно повесить плакаты экологического содержания (выполненные детьми). Содержание сюжетно-ролевых игр тоже будет носить экологический характер: «Путешествие в подводное царство»; «Путешествие на Луну»; «Гомеопатическая аптека»; «Зоологический магазин»; «Зоопарк». На территории детского сада или в ближайшем сквере, парке необходимо организовать экологическую тропу, подготовить экскурсоводов (детей) и проводить путешествие по этой тропе для малышей, гостей, родителей [4, с.32].

К организации поисковой и творческой деятельности детей необходимо подключать родителей и родственников. По теме проекта воспитатель

предлагает детям задания (приготовить макет лесной полянки, альбом с рисунками редких растений, плакат в защиту животных, гербарий полевых цветов, фотографии местных зимующих птиц и т.д.). Ребята вместе с родителями на свое усмотрение выбирают задание. Прежде чем раздать задания, воспитатель должен их тщательно продумать. Важно, чтобы они были не слишком трудоемкими и выполнялись с «желанием и радостью», а в случае необходимости воспитатель мог предоставить справочный, практический материал или порекомендовать, где его можно найти.

Последний этап проекта - защита - всегда самый зрелищный. На защиту можно пригласить гостей, родителей, малышей. Именно на этот момент приходится наивысшая точка эмоционального накала и ее необходимо усилить социальной значимостью проекта. Следует объяснить, для кого и для чего он создавался и зачем он нужен. Форма защиты проекта должна быть яркой, интересной и продумана так, чтобы высветить и продемонстрировать вклад каждого ребенка, родителя, педагога.

Таким образом, работа над проектом имеет большое значение для развития познавательных интересов ребенка. В этот период происходит интеграция между общими способами решения учебных и творческих задач, общими способами мыслительной, речевой, художественной и другими видами деятельности. Через объединение различных областей знаний формируется целостное видение картины окружающего мира. Коллективная работа детей в подгруппах дает им возможность проявить себя в различных видах ролевой деятельности. Общее дело развивает коммуникативные и нравственные качества. Дидактический смысл проектной деятельности заключается в том, что она помогает связать обучение с жизнью, формирует навыки исследовательской деятельности, развивает познавательную активность, самостоятельность, творчество, умение планировать, работать в коллективе. Такие качества способствуют успешному обучению детей в школе.

Таким образом, метод проектов рассматривается современной наукой как

цикл инновационной деятельности и является одной из перспективных педагогических технологий, имеющих соответствующие признаки, функции и структуру; метод проектной деятельности можно использовать в работе со старшими дошкольниками. Этот возрастной этап характеризуется более устойчивым вниманием, наблюдательностью, способностью к началам анализа, синтеза, самооценке, а также стремлением к совместной деятельности. В проекте можно объединить содержание образования из различных областей знаний, кроме того, открываются большие возможности в организации совместной познавательно-поисковой деятельности дошкольников, педагогов и родителей.

Список литературы

1. Кларина Л.М. Детская проектная деятельность //Игра и дети.- М.,- 2016. № 4.-С.32-38.

2. Организация экспериментальной деятельности дошкольников: методические рекомендации» / Под общ. ред. Л.Н Прохоровой. – М. : АРКТИ, 2018. – 64 с.

3. Приказ Министерства образования и науки Российской Федерации (Минобрнауки России) от 17 октября 2013 г. N 1155 г. Москва "Об утверждении федерального государственного образовательного стандарта дошкольного образования "http://www.rg.ru/2013/11/25/doshk-standart-dok.html

4. Проектный метод в деятельности дошкольного учреждения: Пос. для руководителей и практических работников ДОУ / Авт.-сост. Л.С. Киселева, Т.А. Данилина, Т.С. Лагода, М.Б. Зуйкова. М.: Аркти, 2019. – 214 с.

5. Штанько И.В. Проектная деятельность с детьми старшего дошкольного возраста // Управление дошкольным образовательным учреждением.-М.,-2020. − № 4. – С. 11-16.

ПРОБЛЕМЫ ОРГАНИЗАЦИИ ВОЕННОЙ ПОДГОТОВКИ СТУДЕНТОВ В ГРАЖДАНСКИХ ВЫСШИХ УЧЕБНЫХ ЗАВЕДЕНИЙ

ГУСЕВ Д.А.
старший преподаватель военной кафедры,
Государственное образовательное учреждение
высшего образования Луганской Народной Республики
«Луганский государственный педагогический университет»,
Россия, ЛНР, г. Луганск

НАУМОВ А.Н.
старший преподаватель военной кафедры,
Государственное образовательное учреждение
высшего образования Луганской Народной Республики
«Луганский государственный педагогический университет»,
Россия, ЛНР, г. Луганск

ЩЕПИЛОВ Ю.В.
старший преподаватель военной кафедры,
Государственное образовательное учреждение
высшего образования Луганской Народной Республики
«Луганский государственный педагогический университет»,
Россия, ЛНР, г. Луганск

Статья посвящена различным проблемам военной подготовки офицеров в гражданских ВУЗах. Исследована методология интеграции военного и гражданского образования. Выявлены противоречия процесса подготовки в военно-учебных центров в гражданских ВУЗах.

Ключевые слова: офицер, гражданский ВУЗ, процесс военной подготовки, военный учебный центр.

Профессионализм современного офицера характеризуется осмыслением его места и роли в обществе, знанием требований, к нему предъявляются, ряд научных принципов управления войсками, степенью понимания событий, происходящих в мире, использования их в своей практической деятельности, уровнем общего и военно-профессионального образования (самообразования), эффективностью использования знаний, опыта, умений в практической деятельности, высоким уровнем военно-профессиональной подготовленности

офицеров. Необходимо знание основ тактики и оперативного искусства видов и родов Вооруженных сил, основ эксплуатации и применения вооружения и военной техники, тылового, технического и других видов обеспечения.

Основной проблемой на сегодняшний день является сокращение военной подготовки студентов в гражданских ВУЗов. В 2019 г. военные учебные центры действовали в 93 гражданских ВУЗах Российской Федерации (учитывая, что после распада СССР военная кафедра была в 241 гражданских ВУЗах). Согласно ФЗ от 03.08.2018 г. №309-ФЗ сокращались все существующие структурные подразделения в гражданских ВУЗах. Обучение и подготовка офицеров в ВУЗах теперь должна была проводиться в военных учебных центрах (ВУЦ) [4].

Среди основных направлений интеграции военного и гражданского образования главным направлением, касающимся именно его организации, является создание интегрированного в системе общегосударственного образования военного учебного центра.

В методологию интеграции военного и гражданского образования исследователи возлагают ряд принципов, основные из них следующие: принцип единства государственной политики по подготовке офицеров в военной и гражданской Высшей школе, из которого органически вытекает принцип единой законодательной и нормативно-правовой базы этой подготовки; принцип приоритета национальных интересов и национальной безопасности при формировании требований к будущим офицерам; принцип системного подхода, применение которого к обозначенному процессу интеграции предусматривает определение целей и критериев эффективности функционирования объединенных объектов (вместе с органами управления) и осуществление полной структуризации этого процесса, которая раскрывала бы весь комплекс вопросов организационного, научно-педагогического и экономического характера; принцип единства содержания и технологии подготовки специалистов; принцип комплексного эффективного использования научно-педагогического, учебно-методического и материально-технического

потенциала объектов интеграции; принцип совместной разработки опережающих составляющих системы образовательных стандартов; принцип учета специфики подготовки военных специалистов; принцип поддержки и обновления учебно-материальной базы ВУЗов; принцип экономической целесообразности интеграции по критерию «эффективность-стоимость»; принцип открытости для гражданского контроля; принцип непрерывного развития интегрированной системы в процессе ее расширения и модернизации.

Означенные принципы составляют методологическую основу для разработки руководящих и инструктивных документов по профессиональной подготовке офицеров запаса (резерва) в нашей стране.

В сфере преподавания военно-специальных дисциплин определенная часть студентов не готова к активной учебно-познавательной деятельности и личностного становления. Многие связывают это с устаревшей учебно-материальной базой и отсутствием предмета начальной военной подготовки в школах, двойной подчиненности военных учебных центров и финансовой затруднительностью ВУЗов, отсутствием межвузовских центров, отвечающих современным требованиям, слабой связью обучения в вузах с военной практикой и почти полным отсутствием у выпускников гражданского ВУЗа опыта практической работы на офицерских должностях.

Основным противоречиям процесса военной подготовки в военных учебных центрах гражданских ВУЗов включают в себя: между задачами подготовки гражданского специалиста и задачами подготовки офицера запаса; между относительно самостоятельной военной подготовкой студентов и необходимостью интеграции гражданских и военных дисциплин относительно конечной цели обучения и воспитания; между требованиями учебно-воспитательного процесса в военных учебных центрах усвоенными ранее способами обучения и поведения; между личностью студента, развивающейся в процессе обучения, и относительной устарелостью форм и методов обучение в военных учебных центрах; между стремлением студента получить, прежде

всего, гражданскую специальность и задачей формирования у него военно-профессиональной направленности и соответствующей мотивации; между объемом знаний, которыми необходимо обладать студентам и возможностями их усвоения в установленные сроки обучение в военном учебном центре ВУЗа [3, с.120].

Успешность военной подготовки студентов гражданских ВУЗов на принципах интеграции военного и гражданского образования в значительной степени зависит от структуры и эффективности системы управления этим сложным широкомасштабным процессом. Однако главными причинами можно выделить очень низкую мотивацию обучения и почти полное отсутствие опыта практической работы выпускников ВУЗов на офицерских должностях.

Среди актуальных теоретических и практических проблем высшего военного образования России в современных условиях ее модернизации и реформирования, в частности военно-профессиональной подготовки студентов гражданских ВУЗов, можно выделить следующее: проблемы интеграции военного и гражданского образования; проблемы объема и содержания военной подготовки, не в полной мере отвечающих современным требованиям развития военного дела; проблемы внедрения в учебный процесс составляющих системы стандартов, причем особое место в этой череде проблем занимает, по мнению исследователей, недостаточная готовность должностных лиц к внедрение новых тестовых средств диагностики; проблемы гуманизации и гуманитаризации обучения в ВУЗах, связанные с необходимостью преодоления кризисных явлений в обществе; проблемы повышения качества военно-профессиональной подготовки; проблемы формирования творческого мышления офицера, способного продуктивно решать сложные вопросы военно-профессиональной деятельности; проблемы системной организации военно-профессиональной подготовки, решения вопросов ее целостности, научной обоснованности; проблемы выхода на уровень развитых стран мира; проблемы подготовки военных научно-педагогических кадров, связанных с увеличением объема

знаний и практических навыков, необходимых современным офицерам – специалистам, и недостаточностью установленных норм обучения и др.

Таким образом, можно выделить следующие причины недостаточного уровня профессиональной подготовки офицеров запаса на военных учебных центрах при гражданских ВУЗах, а именно: устаревшая учебно-материальная база; двойная, а то и тройная, подчиненность военных учебных центров; отсутствие начальной военной подготовки в школах; недостаточное финансирование ВУЗов; отсутствие межвузовских учебных центров; слабая связь обучения с военной практикой и т.д.

Список литературы

1. Борисовец, А.В. Тенденции развития системы военной подготовки в гражданских ВУЗах. В сборнике: Военная подготовка в гражданских вузах на современном этапе: история, тенденции и перспективы развития. / А.В. Борисовец, Д.В. Дудинский, А.В. Миронюк. – Казахстан : , 2022. – 79-82 с.

2. Лепешинский, И.Ю. Организационно-методические проблемы системы военной подготовки в гражданских вузах в условиях их перехода на современные ФГОС. В сборнике: Динамика развития системы военного образования. / И.Ю. Лепешинский, Д.В. Дудинский, А.В. Миронюк. – Омск : Издательство ОмГТУ, 2019. – 119-122 с.

3. Подготовка офицеров запаса в России [Электронный ресурс]. – Режим доступа: https://ru.wikipedia.org/wiki/Подготовка_офицеров_запаса_в_России. – Дата доступа: 11.10.2022.

4. Сергеев, А.С. Достоинства военной подготовки в гражданских вузах для вооруженных сил РФ. В сборнике: Молодой исследователь: вызовы и перспективы. / А.С. Сергеев, А.Ш. Асадуллин, Р.А. Насыров. – Омск : Интернаука, 2018. – 23-26 с.

ИСПОЛЬЗОВАНИЕ ИГР В КОРРЕКЦИОННОМ ПРОЦЕССЕ ДЛЯ РАЗВИТИЯ ТВОРЧЕСКОГО САМОУТВЕРЖДЕНИЯ У ДЕТЕЙ

КОНДРАШОВА Т.М.
учитель-логопед,
Муниципальное бюджетное дошкольное образовательное учреждение
г. Абакана «Центр развития ребенка-детский сад «Росинка»,
Россия, г. Абакан

Задания для творческого самоутверждения

Цель подобных игр: Развитие творческого потенциала детей, речевой активности, развитие творческого мышления и воображения, преодоление нерешительности, застенчивости, воспитание доброжелательности.

Название	Правила проведения
«Животные»	Логопед предлагает играющим выбрать, в каких животных они «превратятся» (диких, домашних). Дети последовательно совершают определённые действия, характерные для выбранного животного. «Зрители» отгадывают, что было задумано. Вариант: играющие выбирают животных и место обитания.
«Что на что похоже»	Логопед предлагает найти сходство одного предмета с другим (ножницы похожи на очки, велосипед) Вариант: назвать или обыграть, показать жестами.
«Превращение предмета»	Логопед предлагает с помощью действия-движения превратить один предмет в другой (ручку – в указку, носовой платок – в фартук, пелёнку, скатерть и т.п.)
«Обыграй превращение»	Логопед передаёт по кругу предмет, называя его определённым именем, играющие действуют с ним так, как если бы это было то, что назвал ведущий (предмет МЯЧ, ведущий называет его «яблоко», играющие «едят», «нюхают»)
«Превращение комнаты»	Логопед предлагает с помощью изображения действий превратить комнату в другое место (в парк, лес, цирк, театр и т.п.). Вариант: сохранить единый замысел для всех играющих («лес»), где каждый выбирает для себя роль (шумовое оформление, элементы декорации, актёры)
«Времена года»	Играющим предлагается придумать и изобразить действия, происходящие в разное время года. Зрители отгадывают «когда», «что» (зимой катаются на лыжах, летом плывут на лодке)
«Зеркало»	Играющие стоят парами лицом друг к другу. Один из партнёров – «зеркало», другой – стоящий перед ним. «Зеркало» должно повторять движения. Варианты:

	-логопед (ребёнок) играет роль стоящего перед зеркалом, играющие – «осколки зеркала», его отражающие -«отражается» выражение лица, настроение (хмурый, радостный, обиженный)
«Тень»	Играющие парами двигаются по комнате: один ребёнок – «тень», второй – партнёр. «Тень» как можно точнее повторяет действия партнёра.
«Загадки»	Играют 4-6 детей. Логопед (ребёнок-ведущий) загадывает загадку (о предмете, животном, растении и т.п.), отгадавшие без слов изображают отгадку. Вариант: дети загадывают загадки друг другу, все вместе решают, какой будет отгадка (с помощью слов, действий, рисунков).
«Изобрази профессию»	Играющие изображают действия, характерные определённой профессии (шофёр садится, берётся за руль, включает двигатель, едет по дороге). Дети называют профессию. Варианты: дети называют ряд действий, показанных задумщиком, группой детей; нарисовать предметы, узнанные в показе (врач – градусник, таблетки, шофёр – автомобиль, руль)
«Волшебная верёвочка»	Играющие парами (тройками) выкладывают на полу задуманный предмет, используя верёвочку (1,5 – 2 м), узнают, высказывают варианты сходства с другими предметами.

ВЗАИМОДЕЙСТВИЕ УЧИТЕЛЯ-ДЕФЕКТОЛОГА С СЕМЬЯМИ ВОСПИТАННИКОВ

КОНДРАШОВА Т.М.
учитель-дефектолог,
Муниципальное бюджетное дошкольное образовательное учреждение
г. Абакана «Центр развития ребенка-детский сад «Росинка»,
Россия, г. Абакан

Задача учителя-дефектолога и воспитателей – привлечь родителей к активному сотрудничеству, помочь им уяснить свою роль в процессе развития малыша, дать определенные знания и умения, необходимые для коррекции имеющихся проблем у детей с ОВЗ, подчеркнуть полезность разумных требований к ребенку, необходимость закрепления достигнутого в детском саду. Обучение родителей конкретным приемам и методам развития ребенка в разных видах детской деятельности и изучение позиции родителей к вопросам воспитания, обучения, детей. Учитель-дефектолог изначально информирует родителей об особенностях формирования и развития ребенка, структуре и

содержании коррекционно-образовательной и оздоровительной работы и это способствует развитию конструктивного взаимодействия педагога и родителей с детьми;

В систему работы учителя-дефектолога с родителями в условиях дошкольного учреждения входят: родительские собрания, анкетирование, семинары-практикумы, консультации как подгрупповые, так и индивидуальные. Подгрупповые проводятся в соответствии с перспективным планированием, индивидуальные - в период коррекционного воздействия на ребенка, по мере необходимости. На консультациях мы показываем успехи ребенка в преодолении дефекта и объясняем, какая помощь необходима со стороны родителей на данном этапе обучения. Наглядную информацию представляем на стенде и в виде папок с рекомендациями по закреплению полученных знаний. Участвуя в образовательно-воспитательном процессе, родители постепенно становятся более активными, ответственнее относятся к детям. Система открытости обучения всегда усиливает эффект воздействия в целом на личность ребенка.

ПАТРИОТИЧЕСКОЕ ВОСПИТАНИЕ ДЕТЕЙ ДОШКОЛЬНОГО ВОЗРАСТА

КАРПУН Т.В.
заместитель заведующего,
Частное дошкольное образовательное учреждение «Детский сад №198 открытого акционерного общества «Российские железные дороги»,
г. Красноярск, Красноярский край

ГЛИНИНА Ю.Ю.
Воспитатель,
Частное дошкольное образовательное учреждение «Детский сад №198 открытого акционерного общества «Российские железные дороги»,
г. Красноярск, Красноярский край

В статье рассматривается система патриотического воспитания дошкольников в семье и детском саду. Авторами описаны задачи, средства, формы воспитания, которые влияют на развитие патриотических чувств. В заключении сформирован вывод о том, что при целенаправленной, систематической, организованной работе по патриотическому воспитанию дошкольников можно достичь положительных результатов.

Ключевые слова: патриотическое воспитание, патриотизм, дошкольник, семья, детский сад.

Любовь к Отчизне и любовь к людям –
это два быстрых потока, которые сливаясь,
образуют могучую реку патриотизма.

В.А. Сухомлинский

В современных условиях, когда происходят глубочайшие изменения в жизни общества, одним из центральных направлений с подрастающим поколением становится патриотическое воспитание. Возникает необходимость вернуться к лучшим традициям нашего народа, к его вековым корням, к таким вечным понятиям, как род, родство, Отечество. Патриотическое воспитание приобретает огромную значимость для современного общества. Чувство патриотизма многогранно по своему содержанию: это и любовь к родным местам, и гордость за свой народ, и ощущение неразрывности с окружающим, и желание сохранить, приумножить богатство своей страны.

Огромный вклад по патриотическому воспитанию подрастающего

поколения внесли отечественные педагоги такие как Ушинский К.Д., Сухомлинский В.А., Макаренко А.С. и другие. Ушинский К.Д., писал, что человека без любви к отечеству не существует, эта любовь преподносит воспитанию ключ к сердцу человека и даёт мощную опору для борьбы с дурными природными, личными, семейными и родовыми наклонностями. Проблема патриотического воспитания детей дошкольного возраста нашла отражение и во многих трудах современных педагогов: Н.В. Алешина, О.Н. Баранникова, О.С. Богданова, Е.Н. Воронова, Н.В. Ипполитова, Н.Г. Комратова, В.И. Луговинов, М.Д. Маханева и другие.

Актуальность этого направления в том, что многие молодые семьи не считают важными такие слова как патриотизм, Отечество, гражданственность. Дети, страдают дефицитом знаний о родном городе, стране, особенностях русских традиций, без сожаления относятся к близким людям, к друзьям, товарищам, испытывают дефицит сострадания и сочувствия к чужому горю. Поэтому зачатки этих качеств нужно формировать в ребенке как можно раньше, так как фундамент будущего человека, становление личности закладывается в дошкольном возрасте.

В социализации ребенка участвуют два главных института – семья и детский сад. Их воспитательные функции различны, но для всестороннего развития личности ребенка необходимо их взаимодействие. При формирование патриотического воспитания такая тесная связь между семьей и дошкольным учреждением будет иметь положительный и эффективный результат.

Можно определить главные задачи воспитателей и родителей:

- развитие интереса к доступному ребенку явлениям общественной жизни;
- пробуждение в детях любовь к родной земле;
- формирование у детей таких черт характера, которые помогут стать достойным человеком, достойным гражданином своей страны, чувство гордости за мужество воинов;

- воспитание у детей любви и уважение к родному дому, детскому саду, родной улице, городу, к армии.

При формировании патриотического воспитания можно выделить основные разнообразные методы и формы работы с детьми с учетом возрастных особенностях: - создание и оснащение патриотического уголка в группе детского сада,

- мини-музея,
- целевые прогулки и экскурсии,
- беседы, рассказы,
- рассматривание иллюстраций, просмотр фильмов, слайдов,
- прослушивание аудиозаписей,
- использование фольклорных произведений,
- знакомство с творчеством известных поэтов, художников, композиторов,
- с народным творчеством,
- организация тематических выставок, проектов, конкурсов,
- участие в общественных и календарных праздниках,
- участие в посильном общественно-полезном труде.

Все эти важнейшие средства будут положительно воздействовать на дошкольника при формировании нравственно-патриотических чувств.

В нравственно-патриотическом воспитании огромное значение имеет пример взрослых, в особенности же близких людей. На конкретных фактах из жизни старших членов семьи: дедушек и бабушек, участников Великой Отечественной войны, их фронтовых и трудовых подвигов. Важно подвести ребенка к пониманию, что мы победили, потому что любим свою Отчизну, Родина помнит своих героев, отдавших жизнь за светлое будущее нашей страны. Их имена увековечены в названии городов, улиц, площадей, в их честь воздвигнуты памятники. В семье и в детском саду необходимо прививать детям такие важные понятия, как «долг перед Родиной», «любовь к Отечеству», «ненависть к врагу», «трудовой подвиг» и т.д.

Формы совместной деятельности с родителями по нравственно-патриотическому воспитанию детей разнообразны: анкетирование, консультации, родительские собрания, беседы за круглым столом, наглядная информация на стендах, папках-передвижках, семейные клубы, семейные экскурсии в музеи, посещение памятников культуры и истории, выставок, экспозиционных стендов, сбор материалов по родному краю, воссоздании местных национально-культурных и трудовых традиций, а также в разработке и изготовлении учебно-развивающих игр. Родители должны стать непременными участниками в воспитании патриотических чувств у дошкольников.

В настоящее время эта очень трудоемкая работа, она требует большого такта и терпения. Свою любовь к родным местам, представление о том, чем они знамениты, какова природа, каким трудом заняты люди - всё это мы передаем детям, что чрезвычайно важно для воспитания нравственных и патриотических чувств. Чем мы можем гордиться - так это своей историей. Задача взрослых - пробудить в детях чувство гордости за русских людей, давших миру великих полководцев и мыслителей, освободителей мира от фашизма и первопроходцев космоса. Нашим детям есть чем гордиться.

Воспитать патриота своей Родины – это ответственная и сложная задача, решение которой в дошкольном детстве только начинается. В дошкольном возрасте формируются предпосылки гражданских качеств, представления о человеке, обществе, культуре. Очень важно привить в этом возрасте чувство любви и привязанности к природным и культурным ценностям родного края, так как именно на этой основе воспитывается патриотизм.

Планомерная, систематическая работа, использование разнообразных средств воспитания, совместные усилия детского сада и семьи, ответственность взрослых за свои слова и поступки могут дать положительные результаты. И как сказал президент Российской Федерации Владимир Владимирович Путин: «От того, как мы воспитаем молодёжь, зависит то, сможет ли Россия сберечь и приумножить саму себя».

Литература

1. Алешина, Н.В. Патриотическое воспитание дошкольников / Алешина, Н.В. – М.: ЦГЛ, 2005. – 256 с.

2. Богданова, О.С. О нравственном воспитании детей / Богданова, О.С., Катаева, Л.И. – М.: Просвещение, 2008. – 213 с.

3. Воротынцева, О. Как научить детей любить Родину/ Воротынцева, О. // Предшкольное образование. – 2009. - № 2 – С. 34-36.

4. Воспитание нравственных чувств у старших дошкольников / Под. ред. Виноградовой, А.М. – М.: Айрис-Пресс, 2009. – 232 с.

5. Каратаева Н.А. Воспитание уважительного отношения к семейным традициям у детей дошкольного возраста: дис. …канд.пед. наук: 13.00.07 – Екатеринбург, 1999. - 238с.

6. Моя страна. Возрождение национальной культуры и воспитание нравственно-патриотических чувств у дошкольников: практ. Пособие для воспитателей и методистов – Воронеж: Учитель, 2012. – 205 с.

РОЛЬ ВОСПИТАТЕЛЯ В РАБОТЕ С НЕБЛАГОПОЛУЧНЫМИ СЕМЬЯМИ

СЕРКИНА А.А.
Воспитатель,
Муниципальное автономное дошкольное образовательное учреждение детский сад общеразвивающего вида № 78 «Гномик» города Белгорода,
Россия, город Белгород

Семья для маленького ребенка – это целый мир. В семье ребенок приобретает первоначальный опыт общения, умения жить среди людей, первый опыт жить в социальном мире.

В современных кризисных социально-экономических условиях снижается количество благополучных семей, все больше семей попадают в трудную жизненную ситуацию. Система семейного воспитания претерпевает значительные изменения. Происходит падение педагогического потенциала

семьи и разрушение статуса семьи как воспитательного института. Даже во внешне вполне благополучных семьях часто отсутствует взаимопонимание между супругами и детьми. Родители нередко проявляют неграмотность в вопросах воспитания собственного ребенка, не справляются со своими обязанностями. Причинами семейных проблем становятся не только социальные трудности, но и неблагоприятный психологический климат, неумение строить внутрисемейные отношения. Все это приводит к увеличению количества неблагополучных (проблемных) семейных союзов.

Неблагополучные семьи — это педагогически несостоятельные, уклоняющиеся от выполнения родительского долга семьи. Это семьи, оказавшиеся в трудной жизненной ситуации и нуждающиеся в государственной помощи и поддержке.

Определить семейное неблагополучие позволяет наличие следующих факторов социального риска в семье:

1. Социально-экономические (низкий материальный уровень жизни, нерегулярные доходы, плохие жилищные условия, сверхвысокие доходы также являются фактором риска);

2. Медико-социальные;

3. Социально-демографические;

4.Социально-психологические (семьи с эмоционально-конфликтными отношениями супругов, родителей и детей, деформированными ценностными ориентациями);

5. Психолого-педагогические (семьи с низким общеобразовательным уровнем, педагогически некомпетентные родители);

6. Криминальные (алкоголизм, наркомания, аморальный образ жизни, семейное насилие, наличие судимых членов семьи, разделяющих традиции и нормы преступной субкультуры).

Главной целью работы является сохранение и укрепление физического и психического здоровья воспитанников, их всестороннее развитие и обеспечение

условий для личностного роста, формирование комплексной системы социально-психолого-педагогического сопровождения семей в рамках ДОУ.

Успешное осуществление этой цели невозможно в отрыве от семьи, ведь родители — первые и главные воспитатели ребенка с момента рождения и на всю жизнь. Семьи «группы риска» нуждаются в особом внимании и поддержке со стороны детского сада.

Как показывает практика, неблагополучные семьи нуждаются в следующих видах помощи:

- психологической (просвещение, коррекция, консультирование, поддержка);
- социальной (патронаж семьи, помощь в адаптации к социальной среде);
- педагогической (повышение педагогического потенциала родителей, оказание помощи ребенку);
- правовой (повышение правовой компетентности родителей);

Какой же последовательности в своей работе должен придерживаться воспитатель?

В начале учебного года проводится мониторинг семей, по результатам которого составляется социальный паспорт ДОУ.

Нередко налаживание контакта с неблагополучными семьями достаточно сложно, что не должно ослаблять активность педагогов. Наиболее труднодоступными для изучения являются педагогически несостоятельные семьи. Чтобы выявить неблагоприятные факторы семейного воспитания в такой семье, необходимо длительное и близкое знакомство, установление доверительных отношений с детьми и их родителями. Для этого родители приглашаются в детский сад или производится их посещение на дому.

Производится социально-педагогическая и психологическая диагностика семьи (изучается микроклимат в семье, материальное обеспечение, социальный статус родителей, жилищно-бытовые условия, стиль воспитания положение

ребенка в семье) с целью выявления типа семьи и причин семейного неблагополучия.

Большая роль в изучении неблагополучных семей отводится воспитателю, который находится в более тесном контакте с ребенком и его семьей и может по внешнему виду и поведению воспитанника выявить первые признаки неблагополучия.

Психолого-педагогическая характеристика на ребенка, в которой прописывается содержание необходимой помощи и поддержки со стороны детского сада. Выбор форм и методов работы с семьей зависит от причин ее неблагополучия и имеющихся проблем.

Главной целью реализации индивидуального плана сопровождения неблагополучной семьи является оказание различных видов помощи. Психолого-педагогическое сопровождение семей предполагает комплексную работу со всеми участниками педагогического процесса (работа с детьми, с родителями (опекунами) и педагогами ДОУ), поскольку успех проводимой работы возможен только при взаимодействии всех сторон.

Однако при работе с семьей следует обращать внимание не только на недостатки, которые привели к возникновению проблемы, а и на достоинства.

Важно помнить, что семейное благополучие — явление относительное и может носить временный характер. Часто вполне благополучная семья переходит в категорию либо явно, либо скрыто неблагополучных семей. Поэтому необходимо постоянно проводить работу по профилактике семейного неблагополучия в ДОУ.

Список использованной литературы

1. Абрамова Г.В. Практическая психология. - М: Академия, 2006.
2. Буянов М. И. Ребенок из неблагополучной семьи. - М.: Просвещение, 2008.
3. Гончарова Т. Неблагополучные семьи и работа с ними // Народное

образование. - 1991. - №4. - С.23-26

4. Шульга Т. И. Работа с неблагополучной семьей. - М.: Дрофа, 2005.
5. Юстицкий В.В. Неблагополучная семья. - М.: Наука, 2009.

РАЗВИТИЕ ЭЛЕМЕНТАРНЫХ МАТЕМАТИЧЕСКИХ ПРЕДСТАВЛЕНИЙ У ДЕТЕЙ ДОШКОЛЬНОГО ВОЗРАСТА ЧЕРЕЗ ИГРОВУЮ ДЕЯТЕЛЬНОСТЬ

МАРИНА Т.Н.
воспитатель первой квалификационной категории,
Частное дошкольное образовательное учреждение «Детский сад №198 открытого акционерного общества «Российские железные дороги»,
Россия, г. Красноярск

КОПАНЕВА А.И.
воспитатель первой квалификационной категории,
Частное дошкольное образовательное учреждение «Детский сад №198 открытого акционерного общества «Российские железные дороги»,
Россия, г. Красноярск

В Федеральном государственном образовательном стандарте дошкольного образования прописаны серьезные требования к познавательному развитию дошкольников, большое внимание уделяется их математическому развитию. Актуальные исследования показывают, что у довольно большого количества детей возникают трудности при освоении математических знаний. Вследствие чего, формирование интереса к математике у детей становится важнейшей задачей родителей и педагогов, начиная с дошкольного периода, благодаря чему ребенку впоследствии более легко дается освоение школьной программы по данному предмету.

Концепция развития математического образования Российской Федерации гласит – качественное математическое образование является необходимым каждому человеку для его успешной жизни в современном обществе. Основное направление реализации Концепции на уровне дошкольного образования – создание условий для овладения детьми формами деятельности, первичными

математическими представлениями и образами, используемыми в жизни [5].

Математическое образование сконцентрировано на освоении дошкольниками представлений, которые являются предпосылкой для формирования элементарных математических понятий: величина, число, геометрические фигуры.

Элементарные математические представления – это представления о числе, множестве, счете, простейших вычислениях, геометрических фигурах и форме предметов, величинах и их измерении, которые ребенок постигает на чувственном, эмпирическом уровне [8].

Воронина Л.В. и Утюмова Е.А. утверждают, что «формирование математических представлений является целенаправленным процессом передачи и усвоения знаний, способов и приемов умственной деятельности, которые предусмотрены программными требованиями» [3]. Основная цель данного процесса заключается не только в подготовке к успешному овладению математикой в начальной школе, но и во всестороннем развитии детей.

Знакомство с математикой не должно стать чем-то скучным для детей, несмотря на всю важность и значимость её в жизни человека. Давно известен факт, что память ребёнка является избирательной. Ребёнок сможет запомнить лишь что-то самое интересное, удивительное, вызвавшее у него эмоциональный отклик. А потому задачей педагогов будет поиск средств и методов, способных вызвать подлинный, живой интерес к математике. Занятия математикой заслуженно занимают почётное место в образовании дошкольников, а проведение их в игровой форме увеличивает интерес к занятиям, что способствует повышению уровня знаний детей.

Игра является ведущим видом деятельности ребенка дошкольного возраста, поэтому имеет первостепенное значение вего жизни. Также отмечается, что потребность в игре сохраняется у детей и в первые годы обучения в школе. С помощью игры дети совершают открытия, которые давно известны взрослым, для них в игре нет никакой другой цели, кроме игры. Для

дошкольников игра имеет исключительное значение – для них игра является учебой, трудом и серьезной формой воспитания. Для детей дошкольного возраста игра становится способом познания окружающего мира. Она может стать отличным воспитательным средством, если будет систематически использоваться в общем педагогическом процессе. Как руководитель игры и организатор жизни детей в игре, воспитатель способствует развитию всех сторон личности ребенка: чувств, сознания, воли и поведения в целом [2].

Тем не менее, игра будет способствовать математическому развитию детей и формированию интереса к занятиям математикой лишь в случае, когда математическая составляющая в содержании игры будет являться ее основой и иметь первостепенную функцию.

Современные требования к дошкольному образованию задают обязательность включения в процесс образования новых организационных форм, объединяющих в себе элементы познавательного, поискового, игрового и учебного взаимодействия.

Говоря о развитии элементарных математических представлений у дошкольников, эффективным инструментом считаем использование различных типов дидактических игр. Данные игры помогают детям в более доступной форме научиться понимать ряд сложных математических понятий, способствуют формированию у детей представлений о соотношении цифры и числа, количества и цифры, развивают умение ориентироваться в направлениях пространства и времени, учат приходить к заключению.

Дидактические игры, направленные на формирование элементарных математических представлений принято делить на следующие группы [7]:

1. Игры с цифрами и числами («Какой цифры не стало?», «Сколько?», «Путаница», «Исправь ошибку»);

2. Игры-путешествия во времени («Когда это бывает?», «Живая неделя», «Дни недели», «Круглый год»);

3. Игры на ориентирование в пространстве («Мастерская ковров», «Ищем

клад», «Путешествие по комнате», «Пойди, куда скажу»);

4. Игры с геометрическими фигурами («Назови геометрическую фигуру», «Домино фигур», «Из каких фигур состоит предмет»);

5. Игры на логическое мышление («Найди нестандартную фигуру», «Чем отличаются?», «Мельница»).

Наравне с дидактическими играми активно используем в своей работе, так называемые игры «в кого-нибудь» или «во что-нибудь»: в строителей, пожарных, шофёров, полицейских; в поликлинику, супермаркет, парикмахерскую, школу. Свойством сюжетно-ролевой игры является свободная, активная, исходящая из личной инициативы ребенка предпринимаемая деятельность, наполненная положительными эмоциями. В сюжетно-ролевой игре знания детей уточняются и расширяются, а также трансформируются, качественно изменяются, приобретают сознательный и обобщенный характер, вследствие многократного, практически-действенного воспроизведения. Привычная игра в «Магазин» или «Зоопарк» может быть наполнена математическим содержанием – посчитать апельсины на полке или животных в клетке, работа со списком продуктов или движение по карте и т.д.

Интеграция художественного слова и математического содержания предполагает использование литературных средств (сказок, историй, загадок) в качестве приема, побуждающего к приобретению знаний. Прием включения математического содержания в чтение художественной литературы предполагает, чтобы это было обязательным моментом сюжета, который определяет дальнейшее его развитие (посчитать количество шагов до дома бабы Яги, расшифровать письмо, которое содержит план пути до замка).

Также большим воспитательным потенциалом обладает пальчиковая гимнастика, которая по своей сути является великолепным дидактическим материалом, способствующим развитию ребенка в целом. Пальчиковые игры дают возможность в увлекательной форме развивать математические представления детей. Одни игры направлены на изучение счета, вторые на

знакомство с названием частей тела, третьи помогают лучше ориентироваться в пространстве.

На занятиях по формированию элементарных математических представлений очень хорошо воспринимаются детьми задачи-шутки, головоломки, логические упражнения, которые требуют активного решения, приводящего их к результату. Это занимательные игровые задачи с математическим смыслом, для решения которых требуется проявить не столько познания в математике, сколько находчивость, смекалку, чувство юмора. Использование таких задач позволяет сделать обучение математике наиболее интересным для детей, так как в игре они осваивают необходимые навыки, сами не замечая того.

Игры на составление плоскостных изображений различных силуэтов из фигур имеют весомое значение среди математических игр. Такие игры как «Геометрическое лото», «Танграм», «Пифагор», «Колумбово яйцо» и другие позволяют ребенку научиться анализировать простые изображения, выделять в них геометрические фигуры, разбивать целое изображение на части и составлять заданный объект из частей. Дети с удовольствием составляют изображение по образцу, а также с помощью фантазии создают изображение без схемы. Результат доставляет радость ребенку, благодаря чему он стремится выполнить задание еще лучше.

Как показывает опыт работы, регулярное включение игровых приемов математического содержания помогает развитию мыслительной деятельности детей, способствует повышению качества математической подготовленности, позволяет детям лучше разбираться в простейших закономерностях окружающей их действительности и увереннее использовать математические знания в повседневной жизни. Используя игры и игровые приемы, построенные на самом различном материале, педагог помогает детям подготовиться к освоению более сложных математических задач на следующей ступени развития.

Можно сделать вывод, что применение игровых приёмов имеет весомое значение в формировании элементарных математических представлений детей дошкольного возраста.

Список литературы

1. Аргинская И.И. Математика, математические игры. – Самара: Федоров, 2005. – 32 с.

2. Белошистая А.В.Формирование и развитие математических способностей дошкольников. – М.: ВЛАДОС, 2003. – 400 с.

3. Воронина, Л. В. Теория и технологии математического образования детей дошкольного возраста: учеб. пособие / Л. В. Воронина, Е. А. Утюмова; под общ. ред. Л. В. Ворониной. – Екатеринбург: УрГПУ, 2017. – 289 с.

4. Данилова В.В., Рихтерман Т.Д., Михайлова З.А. Обучение математике в детском саду. – М.: Просвещение, 1998.

5. Концепция развития математического образования в России. Утверждена распоряжением Правительства Российской Федерации от 24 декабря 2013 г. № 2506-р

6. Михайлова З.А. Игровые задачи для дошкольников: Книга для воспитателя детского сада. – СПб: «Детство-Пресс», 2010.

7. Смоленцева А.А. Сюжетно-дидактические игры с математическим содержанием. – М.:Просвещение, 1993.

8. Щербакова Е.И. Теория и методика математического развития дошкольников. Учебное пособие. – Воронеж: Издательство НПО «МОДЭК», 2005. – 392 с.

ИСПОЛЬЗОВАНИЕ СОВРЕМЕННЫХ ОБРАЗОВАТЕЛЬНЫХ ТЕХНОЛОГИЙ НА УРОКАХ МАТЕМАТИКИ В НАЧАЛЬНОЙ ШКОЛЕ ПО ФГОС

ЗАРУЦКАЯ Е.Н.
учитель начальных классов,
автономное автономное общеобразовательное учреждение «Средняя школа №19- корпус кадет «Виктория» Старооскольского городского округа,
Россия, г. Старый Оскол

САПРАНОВА С.С.
учитель начальных классов,
муниципальное автономное общеобразовательное учреждение «Средняя школа №19- корпус кадет «Виктория» Старооскольского городского округа,
Россия, г. Старый Оскол

Современный урок требует от педагога эффективности образовательного процесса и повышения заинтересованности учащихся. Если осуществляемая ребенком на уроке деятельность для него не является значимой, он скучает и равнодушен, то и проявить свои способности не может.

В новых стандартах ФГОС общего образования выделен системно-деятельностный подход к образованию учащихся, а это значит, что наиболее эффективными будут те технологии, которые направлены на познавательное, коммуникативное, социальное и личностное развитие школьника.

Выбор технологии обучения и воспитания зависит от возраста учащихся, их возможностей, подготовленности и готовности учителя, наличия различных условий. Основное место должны занимать продуктивные, творческие, исследовательские, проектные технологии.

Любая педагогическая технология должна отвечать ряду требований:

- цели обучения формулируются через результаты обучения, выраженные в действиях учащихся;

- обеспечиваться полное усвоение базового материала через обучающие процедуры;

- технология должна предусматривать обратную связь и объективную

диагностику учебных достижений учащихся;

Для качественного обучения учитель в своей работе использует современные педагогические технологии:

-технология критического мышления;

-здоровьесберегающие технологии;

-информационно-компьютерные технологии (ИКТ);

-технология учебного взаимодействия;

-технология проектно-исследовательской деятельности;

-технология личностно-ориентированного развития;

- технология уровневой дифференциации обучения;

-технология сотрудничества групповая, работа в парах, в командах);

-игровые;

-технология проблемного обучения;

-технология развивающего обучения;

Среди множества образовательных технологий, используемых в начальной школе, мы выделяем для себя те, которые наиболее способствуют развитию универсальных учебных действий учащихся.

Технологии уровневой дифференциации - это организация учебной деятельности учащихся по условным микрогруппам, члены которых близки (сходны) по способностям, интересам, навыкам и умениям в изучении учебного материала, а иногда по психическому состоянию.

Она основывается на том, что, обучаясь в одном классе, по одной программе и учебнику, учащиеся могут усваивать материал на различном уровне.

Некоторые способы уровневой дифференциации на уроках:

- дифференциация по объему учебного материала;

-дифференциация по уровню трудности;

-дифференциация учебных заданий по уровню творчества;

-дифференциация работы по характеру помощи учащимся;

-дифференциация работы по степени самостоятельности учащихся;

Технология развития критического мышления - представляет собой целостную систему, формирующую навыки работы с информацией; совокупность разнообразных приёмов, направленных на то, чтобы сначала заинтересовать ученика, пробудить в нём исследовательскую, творческую активность. А затем предоставить ему условия для осмысления материала и помочь ему обобщить приобретённые знания.

Например, на изучении материала в 3 классе по теме «Порядок выполнения действий в выражениях со скобками и без скобок» учащимся предлагается найти ответ на вопрос: как получить данное значение выражения? Используется приём «Дерево идей». Он помогает строить предположения (гипотезы), связанные с развитием мышления. Правила работы с данным приемом таковы: возможные предположения учащихся моделируют ответ на поставленный вопрос. Ствол дерева – числовое выражение, ветви - предположения, которые ведутся по двум основным направлениям - "возможно" и "вероятно" (количество "ветвей" не ограничено). Аргументируя свои ответы, дети приходят к выводу, что первые вычисления делаются в скобках.

Технология проблемного обучения- определяется развитием высокого уровня мотивации к учебной деятельности, активизации познавательных интересов учащихся, что становится возможным при разрешении возникающих противоречий, создании проблемных ситуаций на уроке. В преодолении посильных трудностей у учащихся возникает постоянная потребность в овладении новыми знаниями, новыми способами действий, умениями и навыками.

Создание проблемных ситуаций на уроках, формулировка темы, цели и задач урока, - это один из способов развития творческого мышления младших школьников. Методы проблемного обучения можно применять на уроках математики, создавая проблемную ситуацию на любом его этапе.

На уроках математики мы использую проблемную ситуацию с

затруднением.

“Найти ошибки”, «Верите ли вы, что…», «Верные – неверные утверждения», «Найти верное решение».

По теме «Текстовые задачи» детям даётся правильное решение одной и той же задачи несколькими разными способами и предлагается найти правильное решение. Учащиеся анализируют различные способы решения задачи, делают выводы, что все варианты верны, но выбирают рациональный.

Проектные технологии обеспечивают мотивацию включения школьников в самостоятельную работу. Особое внимание уделяем защите проекта-презентации, помогаем ученикам произвести самооценку проекта.

Темы проектов могут быть различные. В 4 классе при изучении раздела. Числа, которые больше 1000» ученикам предлагают создать проект «Наш город в числах и величинах»

Цель проекта: закреплять умения читать и записывать многозначные числа, использовать математический справочник для составления задач практического содержания.

Выполняя проект, дети собирают цифровую информацию, знакомятся с историей города, развивают умение анализировать, работать вместе, принимать решение.

Таким образом, внедрение педагогических технологий в образовательный процесс начальной школы ориентирует педагогов и учащихся на духовно-нравственное развитие и воспитание (личностные результаты); усвоение содержания учебных предметов (предметные результаты); формирование универсальных учебных действий (метапредметные результаты). Применение современных технологий на уроках математики позволяет не только облегчить усвоение учебного материала, но и дает новые возможности для развития творческих способностей учащихся.

Список использованной литературы

1. Современные образовательные технологии: Учебное пособие/коллектив авторов; под ред. Бородовской Н.В. 2 изд., стер. – М.: КНОРУС, 2017
2. Витковская И.М. Как организовать групповую учебную работу младших школьников. – Начальная школа. – 2007. - №12.
3. Давыдов В.В. Теория развивающего обучения. – М.ИНТОР.2006.
4. Дичковская И.М. Инновационные педагогические технологии. – К., 2004.

СИСТЕМА КОРРЕКЦИОННОЙ РАБОТЫ ПО РАЗВИТИЮ МЕЛКОЙ МОТОРИКИ У ДЕТЕЙ С ТЯЖЕЛЫМИ МНОЖЕСТВЕННЫМИ НАРУШЕНИЯМИ РАЗВИТИЯ (ТМНР)

КОВАЛЕВА С.Л.
учитель начальных классов, Муниципальное казенное общеобразовательное учреждение «Общеобразовательная школа №30», Россия, г. Белгород

ПЧЕЛКИНА Н.И.
учитель начальных классов, Муниципальное казенное общеобразовательное учреждение «Общеобразовательная школа №30», Россия, г. Белгород

ЛИСОВИЦКАЯ Ю.М.
учитель начальных классов, Муниципальное казенное общеобразовательное учреждение «Общеобразовательная школа №30», Россия, г. Белгород

КОЛЕСНИКОВА Е.С.
учитель-дефектолог, Муниципальное казенное общеобразовательное учреждение «Общеобразовательная школа №30», Россия, г. Белгород

Системное изучение двигательной сферы детей с тяжелыми множественными нарушениями развития показывает, что у большинства из них несовершенство движений наблюдается во всех компонентах моторики: в общей

(крупной), в лицевой и артикуляционной, в тонких движениях кистей и пальцев рук, а также трудности в регуляции и контроле произвольных движений.

В коре головного мозга речевая область расположена рядом с двигательной, поэтому работа по формированию и совершенствованию произвольной моторики рассматривается как необходимая составная часть комплексной системы коррекционно-педагогического воздействия. Чем больше уделяется внимание этому вопросу, тем эффективней и быстрее будет достигнут положительный результат.

Работа мозга ребенка напрямую связана с его опытом тактильных ощущений. Именно, поэтому, ребенку с тяжелыми множественными нарушениями развития (ТМНР) рекомендуют почаще давать трогать или проводить его ручкой по разным текстурам — шерсть, песок, камушки, пшено, вода…

Важнейшим направлением коррекционной работы является развитие мелкой моторики. Это длительная, кропотливая, сложная работа.

В коррекционной работе с детьми с ТМНР, большую положительную роль играет пальчиковая гимнастика, которая представляет собой объединение на основе замысла системы движений, музыкального фона и словарного наполнения. Развитие речи у детей с ТМНР идёт с помощью синтеза слова, движения и музыки. Движение помогает осмыслить слово. Слово и музыка организуют и регулируют двигательную сферу детей, что активизирует их познавательную деятельность, эмоциональную сферу.

Рекомендации по проведению пальчиковых упражнений с детьми с ТМНР

1. Проводить пальчиковую гимнастику нужно ежедневно, чтобы вырабатываемые у детей навыки закреплялись. Лучше выполнять упражнения 3-4 раза в день по 3-5 минут. Не следует предлагать детям более 2-3 упражнений за раз.

2. Каждое упражнение выполняется по 3-4 раза.

3. При отборе упражнений для пальчиковой гимнастики надо соблюдать

определенную последовательность, идти от простых упражнений к более сложным. Проводить их лучше эмоционально, в игровой форме.

4. Из выполняемых двух-трех упражнений новым может быть только одно, второе и третье даются для повторения и закрепления. Если же ребенок выполняет какое-то упражнение недостаточно хорошо, не следует вводить новых упражнений, лучше отрабатывать старый материал. Для его закрепления можно придумать новые игровые приемы.

Пальчиковые упражнения оригинальны и интересны тем, что представляют собой миниатюрный театр, где актерами являются пальцы. Пример пальчиковой гимнастики.

У жирафов

У жирафов пятна, пятна, пятна, пятнышки везде.

У жирафов пятна, пятна, пятна, пятнышки везде. (Хлопаем по всему телу ладонями).

На лбу, ушах, на шее, на локтях, на носах, на животах, на коленях и носках. (Обоими указательными пальцами дотрагиваемся до соответствующих частей тела). И т.п.

У детей с ТМНР выражены нарушения памяти, внимания, восприятия, снижена работоспособность. Наибольшие трудности вызывают выполнения движений по словесной инструкции, в выполнении двигательного задания по пространственно – временным параметрам, ритмические движения.

Поэтому система работы должна быть четко продумана педагогом и была согласована с работой других специалистов, работающих с детьми. От того, насколько «слаженной» будет взаимодействие логопеда — воспитателя — дефектолога — психолога — родителей — будет зависеть успех коррекционного воздействия.

Список литературы

1. Винарская Е. Н. Раннее речевое развитие ребенка: Актуальные проблемы дефектологии. - М., 1992.
2. Лубовский В. И. Основные проблемы ранней диагностики и ранней коррекции нарушений развития // Дефектология. - 1994. - № 2.
3. Аскарина, Н.М. Развитие и воспитание ребенка от рождения до 3-х лет [Текст]/ Н.М. Аскарина, М.Ю. Кистяковская, Н.Р. Лодыгина, Н.Р. Эйгес – М.: Педагогика,1969.

ОСОБЕННОСТИ РАЗВИТИЯ КОММУНИКАТИВНЫХ СПОСОБНОСТЕЙ ДЕТЕЙ ДОШКОЛЬНОГО ВОЗРАСТА С ЭМОЦИОНАЛЬНО – ВОЛЕВЫМИ НАРУШЕНИЯМИ

РОСЛИК Г.Н.
воспитатель,
Частное дошкольное образовательное учреждение
«Детский сад № 198 открытого акционерного общества
«Российские железные дороги», Россия, г. Красноярск

Проблемам речевого развития дошкольников сопутствуют и поведенческие нарушения, являясь актуальными в дошкольном возрасте, особенно для детей с особенностями в развитии. В группы нашего детского сада поступают дети с эмоционально - волевыми нарушениями, особенности их поведения и трудности в усвоении программных требований видны педагогам и воспитателям. Педагоги и воспитатели должны быть вооружены знаниями, а также обладать тактом и доброжелательностью, работая с такими детьми. У детей с эмоционально-волевыми нарушениями наблюдаются: замкнутость, негативизм, неуверенность в себе, повышенная раздражительность, обидчивость, а параллельно с этим часто и двигательная расторможенность, неустойчивость внимания, нарушение коммуникативных функций. Образовательный процесс в ДОУ необходимо организовать таким образом, чтобы обеспечивать эмоциональный комфорт, волевое поведение ребенка,

психологический, стабильно-положительный климат, гуманные отношения, личностно-ориентированное общение, показателями чего являются: жизнерадостное, активное, эмоционально-положительное состояние ребенка, его успешная адаптация в будущем к школьному учреждению высокий уровень волевого усилия. Необходимость проведения систематической работы по формированию и коррекции эмоционально-волевой сферы очевидна и доказана опытом работы с такими детьми. Достигнуть положительных результатов возможно лишь при тесном сотрудничестве и комплексном подходе в работе специалистов, воспитателей и родителей. Основными методами в работе выступают: создание игровой ситуации, положительной эмоциональной атмосферы, привлечение внимания к виду деятельности формирование навыков и умений, развитие коммуникативных способностей.

Таким образом, для коррекции речевого развития и эмоционально-волевой сферы дошкольников требуются специально разработанные формы работы, учитывающие возрастные и личностные особенности дошкольников, тщательный отбор и адаптация используемого материала. Мощным фактором исправления и воздействия на все перечисленные недостатки является игра. Действия и взаимоотношения в игре помогают дошкольникам понять друг друга учесть его положение, настроение, желание. Когда дети переходят от простого воссоздания действий и внешнего характера взаимоотношений в игре к передаче их эмоционально-выразительного содержания, они учатся выполнять правила игры, разделять переживания других. сопровождать и комментировать свои эмоции и действия речью.

На сегодняшний день существует множество методик, технологий, с помощью которых, можно корригировать процесс развития речи у детей с эмоционально – волевыми нарушениями. Важнейшим условием совершенствования речевой деятельности таких дошкольников является создание эмоционально благоприятной ситуации, речевой среды способствующей возникновению желания активно развивать свою речь и

участвовать в речевом общении. Самая близкая, доступная и увлекательная деятельность дошкольников - игра. Между игрой и речью существует двусторонняя связь: с одной стороны речь ребёнка развивается и активизируется в игре, с другой сама игра совершенствуется под влиянием и обогащением речи.

Изучив методику, варианты предложенных речевых игр и используя собственный многолетний опыт, мною были разработаны варианты использования словесных игр по развитию речи дошкольников с эмоционально – волевыми нарушениями. Содержание игр позволяет использовать их на НОД, игровой деятельности, самостоятельной деятельности детей развивает речь и коммуникативную функцию дошкольников. Оборудование, необходимое для проведения речевой игры может применяться вариативно, так как все игры разработаны для многоцелевого использования в процессе коррекционного обучения и становления правильной речи дошкольников. В ходе использования игр педагог может корригировать и активизировать различные аспекты **речевой деятельности**, а именно:

- автоматизировать звуки речи;
- уточнять и активизировать словарный запас;
- формировать структуру предложений;
- совершенствовать развитие связной речи;
- развивать фонематические процессы
- совершенствовать слоговую структуру слова

Работать над развитием **поведенческой деятельности**:

- управлением эмоциями
- управление произвольностью поведения
- развитием самоконтроля

Работа по использованию игр ведётся:

- на индивидуальных и подгрупповых НОД
- на НОД по развитию речи
- игровой деятельности вне занятий

- в самостоятельной деятельности детей

Можно выделить этапы участия педагога (воспитателя) в играх:

- педагог (воспитатель) непосредственно участвует в игре. Предлагает ее, рассказывает правила, ее развитие, окончание, распределяет участие, помогает оформить ее словесно;

-педагог (воспитатель) косвенно воздействует на поведение и речь детей, участвуя в играх на второстепенных ролях. Дети выбирают ведущего, устанавливают очередность в игровых действиях, и оформляют результат игры в речи;

-педагог (воспитатель) осуществляет общий контроль на занятии или в свободной игровой деятельности. Дети самостоятельно планируют, развивают и завершают игру, сопровождая ее высказываниями и используя речевые умения и навыки.

- педагог (воспитатель) осуществляет обучающее руководство речевыми играми и создает условие для проявления речевой активности детей, углубления и расширения их игровых интересов, для усвоения навыков произвольного поведения и воспитания правильной речи.

Предлагаю вашему вниманию речевые игры на развитие коммуникативных способностей детей с эмоционально – волевыми нарушениями:

Игры на формирование коммуникативных способностей:

«У кого, что?», «Образуй словечко», «Один - много», «Называй-ка», «Сосчитай-ка».

Цель игр:

*совершенствование лексико-грамматического строя речи

*закрепление навыка словообразования и словоизменения.

*расширение и активизация словаря

*развитие связной речи

Описание: Количество карточек варьируется от количества игроков(6-8

чел) На 1 карточке картинка животного или птицы, на 2 карточке части его тела (хвост, лапы, уши, нос, крылья…) или детёныши, или место обитания, или несколько животных и птиц. Дети подбирают пару, закрепляя знания о животном мире и лексико-грамматические категории, с которыми познакомились на занятии. Данные игровые упражнения закрепляют формирование связного самостоятельного высказывания. Развивают самоконтроль, произвольное поведение.

Игры на развитие связной речи. «Расскажи мне…», «Сочиняй-ка», «Рифмуй-ка», «Раз, два, три говори».

Цель игр:

*совершенствование навыка речевого общения

* закрепление навыка формирования самостоятельного высказывания

*развитие речевого творчества

*формирование навыка сотрудничества, взаимодействия и самостоятельности

Описание: На 1 карточке, предметные картинки животные, птицы, люди, времена года, на 2 карточке картинки подходящие по рифме(1 вариант), (2 вариант) с изображением действий, (3,4, варианты) месту обитания, времена года, явления природы.1в. Дети подбирают пару подходящую по рифме, придумывают короткие стихи и читают их. 2в. В другом варианте придумывают предложения (по образцу и самостоятельно), 3в. рассказы, сказки. В игре дети иногда подбирают не совместимые на первый взгляд комбинации, но они и побуждают к проявлению творчества, воображения, фантазии активизации речевого общения.

Существуют разные варианты использования речевых игр, что позволяет расширить речевую среду в группе, создать эмоциональную отзывчивость и желание участвовать в речевом общении с взрослыми и сверстниками на НОД и в процессе игры, легко, непринужденно развивать и совершенствовать свои коммуникативные способности, развивать эмоционально – волевые качества.

Список литературы

1. Алексеева М.М., Яшина В.И. Методика развития речи и обучения родному языку дошкольников: Учеб. пособие для студ. высш. и сред, пед. учеб. Заведений 3-е изд., стереотип. — М.: Издательский центр «Академия», 2000. - 400 с.

2. Бондаренко А.К. Словесные игры в детском саду [Текст]. - 2-е изд., испр. и доп. - Москва: Просвещение, 1977. - 95 с.; 20 см. - (Пособие для воспитателя детского сада). Выгодский Л.С. Воображение и творчество в детском возрасте. М.,1930.

3. Выготский Л.С. Воображение и творчество в детском возрасте: Психол. очерк: Кн. для учителя. 3-е изд., М.: Просвещение, 1991. - 90,[2] с. : ил.; 20 см.

4. Громова О.Е. Инновации - в логопедическую практику: методическое пособие для дошкольных образовательных учреждений: сборник статей / сост. О. Е. Громова. - Москва: Линка-Пресс, 2008. – 228 с,

5. Лебединская К.С, Никольская О.С, Баенская Е.Р., Либлинг М.М. Дети с нарушениями общения. М.: Просвещение, 1989. 95 с. 35.

6. Маллер А.Р. Ребенок с ограниченными возможностями : Кн. для родителей / А. Р. Маллер. - М. : Педагогика-пресс, 1996. – 80с.

7. Сидорчик Т.А. Программа формирования творческих способностей дошкольников: Пособие для педагогов детских дошкольных учреждений. - Обнинск: ООО "Росток", 1998.- 64 с

РАЗВИТИЕ ЧИТАТЕЛЬСКОЙ КОМПЕТЕНТНОСТИ НА УРОКАХ ЛИТЕРАТУРНОГО ЧТЕНИЯ В НАЧАЛЬНОЙ ШКОЛЕ

ЗАРУЦКАЯ Е.Н.
учитель начальных классов,
автономное автономное общеобразовательное учреждение «Средняя школа №19- корпус кадет «Виктория» Старооскольского городского округа,
Россия, г. Старый Оскол

САПРАНОВА С.С.
учитель начальных классов,
муниципальное автономное общеобразовательное учреждение «Средняя школа №19- корпус кадет «Виктория» Старооскольского городского округа,
Россия, г. Старый Оскол

В последние годы наблюдается снижение уровня читательской культуры населения. Современная ситуация характеризуется отсутствием у большинства детей и их родителей интереса к книге. Развитие интереса к чтению, к собственной литературно – творческой деятельности поможет школьникам с помощью книг не только приобретать знания, но и получать эстетическое наслаждение от художественных произведений, повысит уровень читательских умений. Ведь от умения детей читать бегло, выразительно, понимать содержание прочитанного, анализировать, делать соответствующие выводы зависит успех в обучении на протяжении всех школьных лет.

Задача учителя состоит в комбинировании и использовании таких приёмов работы, которые способствуют созданию положительной мотивации к обучению, повышению познавательной самостоятельности младших школьников с помощью действий, активно влияющих на основные параметры чтения (осмысление, технику, выразительность). Наиболее эффективно использовать такие приёмы работы с текстом: самостоятельное знакомство с книгой по трем показателям (фамилия автора, заглавие, иллюстрации); составлениехарактеристики героя, используя слова определения, предложенные учителем; словесное рисование на основе содержания текста; подбор заглавий

для серии иллюстраций, помещенных в книге; составление плана; пересказ по серии иллюстраций; самостоятельное инсценирование эпизода с предварительной подготовкой в парах, группах; составление и разгадывание загадок на основе рассуждений; сопоставление прочитанных на уроке произведений: по героям; по аналогии и контрасту поступков героев; по теме; по авторской принадлежности.

В уроки литературного чтения рекомендуем включать речевые разминки «Минутки внимания», которые помогают детям учиться слушать вопрос, вырабатывают выразительность, умение самим задавать вопросы.

Чтобы дать возможность каждому ребёнку проявить себя, можно использовать следующие приёмы работы, направленные на развитие творческой личности маленького читателя: рисование иллюстраций к рассказу или сказке, изготовление книжек – самоделок, сочинение по серии картинок с точки зрения одного из персонажей,сочинение собственных текстов под какого – либо автора «Пробы пера». На библиотечных уроках дети участвуют в викторинах, эрудит-шоу, литературных играх, творческих мастерских и сами инсценируют произведения. Опираясь на полученные знания, они участвуют в исследованиях, создании проектов. Через игру, фантазию, школьники учатся читать – думать, чувствовать, творить.

Уроки чтения – особые уроки. От правильной организации деятельности зависит приобщение детей к чтению, развитие у них умения чувствовать красоту слова, формирование потребностей в систематическом чтении произведений художественной литературы, достижение необходимого для продолжения образования уровня читательской компетентности.

Список использованной литературы

1. Баязова Л. Б. О некоторых приёмах обучения навыкам чтения // Начальная школа.2017. №1.
2. Васильева М.С., Оморокова М.И., Светловская Н. Н. Актуальные проблемы методики обучения чтению в начальных классах: учеб. пособие М.: Педагогика. 2018.

ФОРМИРОВАНИЕ НАВЫКОВ МОДЕЛИРОВАНИЯ У ДЕТЕЙ СТАРШЕГО ДОШКОЛЬНОГО ВОЗРАСТА ПОСРЕДСТВОМ 3D РУЧКИ

ГУЗЕВА О.С.
воспитатель,
Муниципальное общеобразовательное учреждение
«Начальная школа п. Дубовое Белгородского района Белгородской области»,
Россия

ДОЛИНСКАЯ М.Л.
воспитатель,
Муниципальное общеобразовательное учреждение
«Начальная школа п. Дубовое Белгородского района Белгородской области»,
Россия

НАСТЕНКО Н.В.
воспитатель,
Муниципальное общеобразовательное учреждение
«Начальная школа п. Дубовое Белгородского района Белгородской области»,
Россия

ЧУЕВА И.Г.
воспитатель,
Муниципальное общеобразовательное учреждение
«Начальная школа п. Дубовое Белгородского района Белгородской области»,
Россия

В настоящее время образовательный процесс и информационные технологии становятся не раздельные. Все больше инноваций внедряется в образование. Жизнь наших детей протекает в быстро меняющемся мире. Современное общество требует воспитать человека креативного, способного нестандартно мыслить и самостоятельно создавать новые технические формы, а значит владеть основами инженерного мышления. Инженерное мышление - это системное, творческое, техническое мышление, позволяющее видеть проблему целиком с разных сторон, видеть связи между ее частями. Начинать готовить будущих инженеров нужно не в ВУЗах, а значительно раньше – в дошкольном возрасте, на первом уровне образовательной цепи, на котором закладывается

фундамент будущей личности, когда у детей особенно выражен интерес к техническому творчеству. Именно дошкольное детство является благоприятным временем для развития предпосылок инженерного мышления. В соответствии с новыми стандартами необходим новый подход, и использование современных устройств в работе с дошкольниками. Одним из таких средств мы выбрали 3D ручку, суть которой состоит в том, что с помощью этого устройства дети шаг за шагом отрабатывают и постигают навыки создания трехмерных моделей. [1]

3D моделирование в данный момент является очень перспективным направлением, которое скоро будет использоваться повсеместно. Технология 3D моделирования позволяет детям овладевать техникой конструирования, создавать трехмерные модели, развивать пространственное мышление. Применение 3D-ручки в образовательном процессе имеет ряд преимуществ перед традиционными приспособлениями для рисования: она имеет небольшой размер, богатую цветовую гамму, легка в использовании, с ее помощью можно создавать объёмные модели. Это интересно, потому что дошколята могут создать своими руками всё что им придет в голову. Дети могут нарисовать для себя сувениры, интересные аксессуары и даже забавные игрушки. Девочкам, например, очень нравится создавать различные яркие украшения, в основном браслеты в виде причудливых узоров, цветов и бабочек. Мальчишкам полюбились техника, машинки и динозавры. Фантазия и желания детей безграничны, как и возможности 3D-ручки. [3]

В нашем детском саду мы решили привлечь воспитанников старших и подготовительных групп и с успехом уже практикуется данная 3D-ручка. Дети с удовольствием посещают кружок 3D-моделирования, на начало года группа совсем была не большая из девяти человек. Так как дети делятся своими впечатлениями, эмоциями с сверстниками, друзьями, то в кружок начали проситься намного больше детей.

Основной формой образовательной деятельности является учебно-практическая деятельность. А также следующие формы работы с

обучающимися: инструктажи, беседы, разъяснения; наглядный (фото и видеоматериалы по 3D-моделированию); практическая работа 3D-ручкой; инновационные методы (поисково-исследовательский, проектный, игровой); метод стимулирования (участие в конкурсах, поощрение, выставка работ); мастер-классы для сверстников.

Приблизительное тематическое планирование.

1. «Привет, я помогу стать волшебником». Ознакомление с 3D ручкой, с основными ее элементами; правилами и техникой безопасности.

2. «Веселый шар». Рисование округлых предметов; создание контурных рисунков; замыкать линии в кольцо; развивать умения держать 3D ручку в руке; воспитывать аккуратность.

3. «Я улетаю на большом воздушном шаре». Рисование овальных и круглых предметов; создание контурных рисунков; замыкать линии в кольцо; развивать умение правильно держать ручку и вести, не отрывая от листа; воспитывать аккуратность.

4. «Листопад». Моделирование осенних листьев по готовому шаблону; развивать навыки медленной подачи пластика, его извлекания; развивать цветовое восприятие; воспитывать аккуратность.

5. «Снежная королева». Знакомство с формой снежинки; рисование снежинки различной формы по готовому шаблону (на выбор); развивать умения заправлять пластиковую нить и извлекать; воспитывать аккуратность.

6. «Елочка красавица». Моделирование елочки по готовому шаблону.

7. «Новогодняя игрушка». Создание модели елочной игрушки, используя готовый шаблон шара; дифференцирование предметов по величине: шары большие и маленькие; развивать цветовое восприятие, фантазию; развивать навыки работы с 3D ручкой; воспитывать аккуратность.

8. «Снеговик озорник». Создание модели снеговика по готовому шаблону; дифференцирование предметов по величине; развивать навыки работы с 3D ручкой; воспитывать аккуратность.

9. «Военная техника». Работа на создание модели танка по готовому шаблону; продолжать развивать навыки плоскостного рисования; правильно подбирать цвета; воспитывать аккуратность.

10. «Морская полиция». Создание модели кораблика на волнах по готовому шаблону; развивать творческое воображение; закреплять умения заправлять пластиковую нить и извлекать ее, менять скоростной режим подачи пластика; воспитывать аккуратность.

11. «Дикие животные». Создание медведя и зайца по готовым шаблонам для сюжетной композиции; развивать концентрацию внимания; воспитание чувства прекрасного.

12. «Подарок маме». Создание модели цветка по готовому шаблону, развивать умения соединять отдельные части в одну композицию.

13. «Медаль памяти». Создание медали по готовому шаблону; развивать умения аккуратно закрашивать в одном направлении; закреплять навыки работы с 3D ручкой.

14. «Я творю». Создавать модели по собственному замыслу; развивать фантазию, мелкую моторику, чувство цвета; использовать различные шаблоны на выбор; доделывать начатое до конца.

Это волшебное творчество способствует формированию умения обобщения, анализа, восприятия информации, постановки цели и выбора путей ее достижения. Создание простых трёхмерных моделей способствует реализации меж предметных связей по информатике, геометрии и рисованию, формирует понятие трёхмерного моделирования, учит ориентироваться в трёхмерном пространстве, модифицировать, изменять объекты или их отдельные элементы, объединять созданные объекты в функциональные группы. [2] А также развивает творческую инициативу и самостоятельность в поиске решения, развивает мелкую моторику и логическое мышление. Способствует воспитанию настойчивости в достижении поставленной цели, трудолюбия, ответственности, дисциплинированности, внимательности, аккуратности. Развивает умение

работать в команде, подчинять личные интересы общей цели.

Список литературы

1. Кваша В. П. Управление инновационными процессами в образовании. Дис. канд. пед. наук. М.: 1994

2. Маскаева Ю. Н. 3D-ручка как средство развития воображения у детей старшего дошкольного возраста в рамках реализации ФГОС // Образование и воспитание. - 2017. - №2. - С. 32-34.

3. https://rosuchebnik.ru/material/3-d-ruchka-v-detskom-sadu-27143/

ФОРМУЛА КАЧЕСТВА ДОШКОЛЬНОГО ОБРАЗОВАНИЯ

БЕЛИЧЕНКО А.А.
воспитатель,
Муниципальное общеобразовательное учреждение
«Начальная школа п. Дубовое Белгородского района Белгородской области»,
Россия

ПУТИВСКАЯ О.В.
воспитатель,
Муниципальное общеобразовательное учреждение
«Начальная школа п. Дубовое Белгородского района Белгородской области»,
Россия

ТАРАСЕНКО В.В.
воспитатель,
Муниципальное общеобразовательное учреждение
«Начальная школа п. Дубовое Белгородского района Белгородской области»,
Россия

ТАРАСЕНКО С.В.
воспитатель,
Муниципальное общеобразовательное учреждение
«Начальная школа п. Дубовое Белгородского района Белгородской области»,
Россия

Понятие «качество» многогранно. Его можно трактовать по-разному с позиции каждого участника образовательных отношений.

Для детей качество дошкольного образования – это обучение и воспитание

в разнообразной, интерактивной игровой для них форме.

Для родителей как участников образовательных отношений – это удовлетворенность предоставляемыми ДОО образовательными услугами, успешное развитие детей, а также сохранение и укрепление их здоровья.

Для воспитателей качество образования характеризуется следующим образом:

1. Положительная оценка их педагогической деятельности;

2. Оптимальный подбор методов, приемов и форм взаимодействия с детьми, а также с родителями;

3. Успешное развитие детей в соответствии с требованиями к реализации основной образовательной программы дошкольного образования и целевыми ориентирами;

4. Сохранение и укрепление физического и психического здоровья детей, как одно из приоритетных направлений работы с дошкольниками;

5. Рациональное использование рабочего времени;

6. Обеспеченность образовательного процесса всем необходимым оборудованием, пособиями, дидактическими материалами и т.д.

Для руководителя ДОО качество образования – это:

1. Высокая оценка деятельности педагогов родителями, повышение тем самым престижа учреждения;

2. Сохранение и укрепление здоровья детей;

3. Рациональное использование рабочего времени всех участников образовательного процесса;

4. Полное усвоение выбранных программ, соответствие ФГОС и ООП, по которой работает дошкольная организация, а также качественная подготовка детей к школьному обучению, что определяет преемственность между дошкольным и начальным школьным обучением.

Качество образования — понятие развивающееся, оно не может быть статичным и неизменным. В настоящее время можно рассматривать два

документа, которые определяют ориентиры качества современного дошкольного образования: федеральный закон «Об образовании в Российской Федерации» и федеральный государственный образовательный стандарт дошкольного образования.

В Федеральном законе об образовании РФ ст. 2 п. 29 прописано определение понятия «качество образования». «Качество образования - комплексная характеристика образовательной деятельности и подготовки обучающегося, выражающая степень их соответствия федеральным государственным образовательным стандартам, и (или) потребностям физического или юридического лица, в интересах которого осуществляется образовательная деятельность, в том числе степень достижения планируемых результатов образовательной программы;».

Федеральный закон «об образовании в российской федерации» от 29 декабря 2012 г. №273-фз, ст. 11, ч.1, п.4, ФГОС ДО, 1.5, п.3. Говорит нам о:

Система оценки качества дошкольного образования на уровне ДОО должна обеспечивать участие всех заинтересованных субъектов, и в то же время выполнять свою основную задачу: обеспечивать развитие системы дошкольного образования в соответствии с принципами и требованиями Федерального государственного стандарта дошкольного образования.

ФГОС, согласно «Закону об образовании в РФ», обеспечивает ***государственные гарантии качества образования*** на разных уровнях общего и профессионального образования.

В соответствии с нормативными документами в сфере оценки качественных характеристик образовательной деятельности выделяют две подсистемы: внутреннюю и внешнюю.

Внешняя оценка качества образования в дошкольном учреждении предполагает оценку надзорными органами, профессиональными сообществами, общественными и иными организациями.

Внутренняя оценка включает оценку руководителями и работниками

образовательной организации своей работы, а также оценку деятельности образовательной организации родителями, являющимися потребителями услуг данной организации в соответствии с положением ДО в котором определенны не только цели, задачи и принципы, но методики и критерии оценки качества.

Внутренняя оценка качества дошкольного образования:

- ФГОС ДО предполагает оценку качества по условиям (то, что можно контролировать);
- Под условиями понимается создание образовательной среды развития ребенка (психолого-педагогические, кадровые условия, предметно-пространственная среда);
- В центре – психолого-педагогические условия, включая развивающее взаимодействие в системе «взрослый – дети».

То есть Основные направления внутренней оценки качества:

- Соответствие ООП ДО требований нормативно правовых документов;
- Соответствие условий реализации ООП ДО требований нормативно правовых документов;
- Соответствие результатов ООП ДО требований нормативно правовых документов.

Анкетирование педагогов и родителей представляет собой важную часть оценки качества дошкольного образования в процессе самоанализа.

Для проведения анкетирования в детском саду разработаны анкеты, которые позволяют проанализировать образовательные запросы и образовательные ожидания родителей, а также сопоставить их с представлениями педагогов об образовании и развитии детей.

Такая «перекрестная» информация позволяет детскому саду наиболее эффективно учесть точку зрения родителей, наладить диалог между педагогами и родителями, а также обеспечит наилучшее вовлечение семьи в образовательный процесс.

Таким образом, можно сделать вывод, что качество дошкольного образования – это есть и процесс, и его результат.

А всю совокупность подходов к выделению параметров оценки можно свести к следующей формуле.

Образовательная деятельность.
Развивающая среда.
Психологический комфорт ребенка.
Здоровье сберегающая деятельность.
Удовлетворение потребности семьи.
= Качество ДО.

Хотелось бы отметить, что оценка качества услуг ДО призвана обеспечить единство требований к подготовленности воспитанников дошкольной организации, объективность оценки их достижений, преемственность между дошкольным образованием и начальной школой.

К тому же наличие единого подхода к пониманию качества дошкольного образования позволит обеспечить согласованность деятельности всех субъектов системы образования. Всё это, в конечном счёте, способствует реализации воспитанников на получение качественного дошкольного образования. Любое улучшение, даже если его осуществление потребует времени и усилий, повысит качество образовательных услуг, оказываемых детям и их семьям, активизирует творческий потенциал сотрудников.

Список литературы

1. Концепция мониторинга качества дошкольного образования Российской Федерации / И. Е. Федосова. — Москва: Издательство «Национальное образование», 2021 — 46 с.

2. Федеральный государственный образовательный стандарт дошкольного образования. - http://base.garant.ru/70512244/. 3. Яковлева Г.В. Системно-деятельностный подход как основа ФГОС дошкольного образования. - http://dou12.bel31.ru/file/sistemn_podhod.pd.

О НЕКОТОРЫХ АСПЕКТАХ ОРГАНИЗАЦИИ ЛЕКЦИОННЫХ ЗАНЯТИЙ ПРИ ИЗУЧЕНИИ ОГНЕВОЙ ПОДГОТОВКИ, КУРСАНТАМИ И СЛУШАТЕЛЯМИ ОБРАЗОВАТЕЛЬНЫХ ОРГАНИЗАЦИЙ СИСТЕМЫ МВД

НЕНАШЕВ Л.Н.
старший преподаватель кафедры специальной подготовки,
Восточно-Сибирский институт МВД России,
Россия, г. Иркутск

Одной из составляющих, характеризующей профессионализм сотрудника органов внутренних дел, является умелое владение табельным оружием. Формирование такого владения начинается, буквально, с первого занятия по огневой подготовке.

В настоящее время проводятся исследования, направленные на изучение проблем практического применения оружия в реальных условиях, когда на принятие решения и производство выстрела остается слишком мало времени. Создаются и внедряются в процесс обучения практические рекомендации по выработке навыков использования огнестрельного оружия в таких ситуациях.

Теоретические основы огневой подготовки по применению табельного оружия должны соответствовать практической деятельности сотрудников ОВД.

Рассмотрим основные моменты организации лекции при обучении огневой подготовке.

Любая лекция начинается с формулировки темы, которая раскрывается затем с помощью нескольких смысловых частей, имеющих соответствующие подзаголовки. Часто эти подзаголовки содержат знакомые для учащихся слова, о смысле которых они могут догадываться. В этих случаях обсуждение материала можно начать с уточнения или выявления смысла этих слов. К примеру, при изучении основ баллистики можно провести аналогию с понятиями, изучавшимися ранее в рамках школьных курсов химии и физики.

Подача нового материала на лекции должно осуществляться на основе фактов, которые знакомы обучаемым. Лекцию нужно организовать так, чтобы

курсанты и слушатели сами или при помощи преподавателя вспомнили эти факты и попытались на их основе построить рассуждения, позволяющие получить новые знания. Например, при изучении материальной части стрелкового оружия, мер безопасности при обращении с оружием и боеприпасами, вспомнить материал, ранее изучавшийся в школе, при прохождении воинской службы и т.д.

Любая лекция сопровождается примерами, поясняющими излагаемую теорию. После того как преподаватель продемонстрирует свой пример, он может дать возможность обучаемым сделать то же самое. Наверняка они смогут привести такие примеры из практики общения с сотрудниками полиции и из фактов, освещавшихся в средствах массовой информации.

В конце лекции можно дать небольшое задание, выявляющее понимание аудиторией вышеизложенного материала, которое может выглядеть следующим образом:

- сделать определенный вывод на основе фактов, изложенных в лекции;
- переформулировать утверждение, рассмотренное в лекции, при изменении каких-либо условий;
- привести пример, поясняющий конкретное определение;
- сравнить два утверждения.

Реализация диалогического подхода требует от преподавателя большого напряжения, как на лекции, так и при подготовке к ней. При подготовке к такой лекции за основу можно взять обычный текст, предназначенный для традиционного изложения. Затем к этому тексту составляются вопросы в соответствии с обозначенными выше пунктами. Постановка этих вопросов может сопровождаться такими фразами: «А как вы думаете...», «Давайте подумаем вместе ...» и тому подобное.

Сложность такой лекции состоит в необходимости курсантами и слушателям быстро вникнуть в суть излагаемого материала, понимать вопросы,

задаваемые преподавателем, и отвечать на них.

Необходимо отметить, что на такой лекции точным формулировкам предшествует обсуждение изучаемых понятий на уровне интуиции, с помощью слов, которые часто употребляются в разговорном стиле. В результате последующее строгое определение этих понятий ассоциируется с конкретными образами и уже не кажется обучаемым таким абстрактным.

Очевидно, что такая лекция требует значительно больших затрат времени по сравнению с лекцией, ориентированной на традиционное изложение материала, то такой метод изложения материала целесообразно применять при объяснении наиболее сложных вопросов (например: устройство и принцип действия стрелкового оружия, задержки при стрельбе и способы их устранения и т.д.).

Используемая литература

1. Огневая подготовка в органах внутренних дел Российской Федерации: учебно-методическое пособие / сост. А.М. Ворожцов, М.А. Васильев, Л.Н. Ненашев, В.Н. Шапочанский. 2020 - 80 с.

2. Профессиональная подготовка полицейских: учебник под общ. ред. В. Л. Кубышко. - Часть 1: Профессиональный цикл / 2020 – 536 с

3. Кожин Д.А., Ненашев Л.Н. Основные принципы обучения огневой подготовке в образовательных организациях системы мвд россии / Кожин Д.А., Ненашев Л.Н.// Актуальные проблемы борьбы с преступлениями и иными правонарушениями. 2018. № 16-2. С. 94-95.

4. Теоретические основы огневой подготовки слушателей групп профессионального обучения: учебно-методическое пособие / сост. А.М. Ворожцов, М.А. Васильев, В.Н. Шапочанский. 2021 – 80 с.

БЕЗОПАСНОСТЬ ДЕТЕЙ ДОШКОЛЬНОГО ВОЗРАСТА

ШИМОХИНА Г.С.
воспитатель,
ЧДОУ «Детский сад ОАО «РЖД»,
Россия, г. Красноярск

КОСОВИЧ В.А.
заместитель заведующего,
ЧДОУ «Детский сад ОАО «РЖД»,
Россия, г. Красноярск

ЛЯЩЕНКО Т.О.
социальный педагог,
ЧДОУ «Детский сад ОАО «РЖД»,
Россия, г. Красноярск

БАРТУЗАНОВА В.В.
воспитатель,
ЧДОУ «Детский сад ОАО «РЖД»,
Россия, г. Красноярск

Жизнедеятельность человека неразрывно связана с окружающей его средой обитания. Проблема безопасности жизнедеятельности признается во всем мире. Особенно актуальной она стала в настоящее время. Родители, как никогда, испытывают тревогу за своих детей: и больших, и маленьких. Взрослые не могут постоянно находиться рядом с детьми, защищая и оберегая их от различных опасностей, ведь предметы домашнего обихода, бытовые ситуации, скорость движения, интенсивность транспортных потоков на улицах города могут стать причиной несчастных случаев [9]. По данным ГУОБДД МВД России в 2021 году произошло более 8,9 тысяч ДТП с участием детей в возрасте до 16 лет, что на 2,9% больше, чем годом ранее. 9,7 тыс. детей ранено (+2,3%), 316 погибло (+19,7%).

Социальные, экономические, криминогенные изменения, происходящие в стране, привели к пониманию необходимости сообщения детям дошкольного возраста жизненно важных норм поведения в социуме. Задача взрослых

подготовить подрастающее поколение к встречам со сложными жизненными ситуациями, если они вдруг произойдут.

Все взрослые, сначала родители и близкие люди, а потом воспитатели и педагоги, являются важными учителями для ребенка при формировании его системы ценностей и безопасной жизнедеятельности. Вот почему внимание к вопросам ОБЖ остается приоритетным в любом образовательном учреждении.

Безопасность жизнедеятельности включает в себя несколько направлений, а именно: распознавание опасностей и их источников; разработка профилактических мер; устранение возможных ситуаций [3].

Наше учреждение имеет богатый опыт по формированию основ безопасного поведения, включающий разнообразные формы работы: дидактические и сюжетно-ролевые игры, чтение познавательной и художественной литературы, досуги и развлечения, проектную деятельность, беседы, наблюдения, конкурсы и выставки, виртуальные экскурсии, тренинги и родительские гостиные.

Профилактические меры осуществляются с первого дня посещения ребенком детского сада. Необходимость формирования основ ОБЖ с младшего дошкольного возраста не раз доказана на практике, так как в полученный в детстве опыт определяет дальнейшую взрослую жизнь каждого человека. Нужно развивать у ребенка осознанное и ответственное отношение к личной безопасности и безопасности окружающих, следует воспитывать готовность к эффективным и обоснованным действиям в возможных нестандартных ситуациях. Для этого существует целая система последовательной и целенаправленной деятельности – «от простого к сложному», которая начинается с постановки цели и задач запланированного мероприятия и учитывает возрастные особенности детей [12].

Осуществляя реализацию поставленных целей и задач по формированию у детей основ безопасности, мы используем разнообразные методы, в том числе инновационные. В своей практике мы активно применяем мультимедиа, в

частности, любимый детьми метод – мультерапию. Данную технологию считаем оригинальной и современной, помогающей развивать навыки правильного поведения дошкольников. Обучающие мультфильмы «Азбука безопасности», со «Смешариками» в главной роли, помогают малышам в формировании системы знаний об источниках опасности, средствах предупреждения и способах преодоления трудностей.

Методика кейс-технология, с использованием сюжетных картин «Уроки безопасности» и интерактивных презентаций, игр, в процессе решения проблемных ситуаций позволяют выработать у дошкольников компетенции безопасного поведения и несут диагностический аспект; «Безопасность на отдыхе», «Бережем свое здоровье» и др.

Изюминкой нашего учреждения является то, что большинство родителей воспитанников - работники ОАО «РЖД», поэтому для нас очень важным является безопасность на железной дороге. Чтобы привлечь внимание к этой проблеме мы решили снять социальную рекламу. Дети и взрослые (родители, педагоги) с большим интересом «включились» в процесс творческой деятельности по созданию роликов и плакатов по безопасности.

Все реализуемые направления по ознакомлению детей с правилами безопасного поведения подчинены тому, чтобы ребенок научился эффективно взаимодействовать и общаться с окружающим миром. С использованием средств моделирования игровых ситуаций, произошли существенные изменения в уровне сформированности навыков безопасного поведения. Общение детей в игровых ситуациях, «проговаривание» правил поведения, имитация действий с потенциально опасными предметами дают возможность формировать опыт безопасности у детей.

Невозможно вооружить ребенка готовыми рецептами на все случаи жизни. Проживание ребенком смоделированной ситуации позволяет ему научиться самостоятельному поиску быстрого и эффективного решения, выхода из сложной ситуации. Благодаря нашим стараниям дети ориентируются в

окружающем пространстве, умеют с достоинством выходить из сложных ситуаций. А благодаря знаниями, полученным в дошкольном возрасте, им будет легко шагать по взрослой жизни.

Библиографический список

1. Авдеева Н.Н., Князева Н.Л., Стеркина Р.Б. Безопасность: Учебное пособие по основам безопасности жизнедеятельности детей старшего дошкольного возраста. СПб.: Детство-пресс, 2020. 144с.

2. Башинова С.Н., Матвеева Н.Г., Ульянова Э.Э. Советы психолога по основам безопасности жизни детей // Детский сад от А до Я. 2016. № 4.С 35-36.

3. Белая К.Ю. Формирование основ безопасности у дошкольников. М.: Мозаика-Синтез, 2019. 64с.

4. Выготский Л.С. Вопросы детской психологии. СПб.: Союз, 2019.

5. Гарнышева Т.П. ОБЖ для дошкольников. Планирование работы, конспекты занятий, игры. СПб: Детство - пресс, 2019. 240с.

6. Дмитриенко З.С. Основы безопасности жизнедеятельности детей дошкольного возраста. СПб.: Детство-пресс, 2017. 144с.

7. Лукина Л.И. Безопасность ДОУ // Приложение к журналу Управление ДОУ.2017.№2.С.72-74.

8. Мартынов С. Здоровье ребенка в ваших руках: Советы практического врача-педиатра. М.:Мысль,1991.68 с.

9. Саулина Т.Ф. Три сигнала светофора. М.: Мозаика – Синтез, 2019. 112с.

10. Степаненко Э.Я., Филенко М.Ф. Дошкольникам о правилах дорожного движения. М.: Просвещение, 2018. 63 с.

11. Тимофеева Л.Л. Формирование культуры безопасности у детей от 3 до 8 лет. СПб.: Детство-пресс, 2015. 176с.

12. Формирование культуры безопасного поведения у детей 3-7 лет: «Азбука безопасности», конспекты занятий, игры / авт. Сост. Н. В. Коломеец.

Волгоград: Учитель, 2018. 168 с.

13. Храмцова Т.Г. Воспитание безопасного поведения быту детей дошкольного возраста. М.: Педагогическое общество России, 2015.

14. Шалаева Г.П. Мои друзья – дорожные знаки. М.: Слово, 2019. 80с.

15. Шалаева Г.П. Большая книга для воспитанных детей. М.: Эксмо, 2017. 495 с.

16. Интернет-ресурс: Обучающие мультфильмы «Азбука безопасности». Сборник/ Смешарики» https://www.youtube.com/watch?v=c59aPRiLfA4

17. Иллюстрации по формированию основ безопасности: https://yandex.ru/images/search?text=%D0%A4%D0%BE%D1%80%D0%BC%D0%B8%D1%80%D0%BE%D0%B2%D0%B0%D0%BD%D0%B8%D0%B5%20%D0%BE%D1%81%D0%BD%D0%BE%D0%B2%20%D0%B1%D0%B5%D0%B7%D0%BE%D0%BF%D0%B0%D1%81%D0%BD%D0%BE%D1%81%D1%82%D0%B8%20%D1%83%20%D0%B4%D0%BE%D1%88%D0%BA%D0%BE%D0%BB%D1%8C%D0%BD%D0%B8%D0%BA%D0%BE%D0%B2&stype=image&lr=11067&source=wiz&pos=3&img_url=http%3A%2F%2F900igr.net%2Fup%2Fdatas%2F103042%2F025.jpg&rpt=simage

18. Афоризмы и высказывания по безопасности: http://sec4all.net/aforizm.html

СЮЖЕТНО – РОЛЕВАЯ ИГРА КАК МЕТОД РАННЕЙ ПРОФОРИЕНТАЦИИ ДОШКОЛЬНИКОВ

ЛАЗУТИНА Т.В.
воспитатель,
Муниципальное бюджетное дошкольное образовательное учреждение
детский сад № 19 «Антошка»,
г. Белгород, Россия

ПОПОВА О.С.
воспитатель,
Муниципальное бюджетное дошкольное образовательное учреждение
детский сад № 19 «Антошка»,
г. Белгород, Россия

Ранняя профориентация ребенка, по мнению многих педагогов, должна происходить в стенах дошкольного учреждения. Именно в дошкольном возрасте стоит задача знакомства детей с профессиями, чтобы он в свое время смог смело вступить в самостоятельную жизнь и конкретно выбрать свой путь профессиональной деятельности.

Главная цель ранней профориентации детей - это развить эмоциональное отношение ребенка к профессиональному миру, дать возможность проявить свои силы и возможности в различных видах деятельности и профессий.

Игра – это ведущий вид деятельности ребенка дошкольного возраста. Большое количество своего времени дети проводят за игрой. Следовательно, игра является ключевым средством формирования у детей старшего дошкольного возраста представлений о профессиях взрослых. Основным видом игры, где непосредственно осуществляется ознакомление детей с профессиями взрослых, является сюжетно-ролевая игра.

В сюжетно-ролевой игре происходит воспроизведение детьми взрослого мира. Здесь они создают воображаемую ситуацию, перевоплощаются в образы окружающих его взрослых, беря на себя их роли, и выполняют его в созданной ими игровой обстановке. Например, играя в больницу, изображают врача, принимающего больных у себя в кабинете.

Основная черта сюжетно-ролевой игры – это самостоятельность детей. Они сами выбирают тему игры, определяют линии сюжета, берут на себя роли, решают, где развернуть игру. Такая игра фантазии и свобода в реализации замысла игры позволяет ребенку ощутить себя частью взрослого мира, вжиться в любую профессию, которые в реальной жизни ему еще не скоро будут доступны. А само содержание игры помогает осознать основные мотивы и цели профессиональной деятельности взрослых.

Организация таких игр способствует формированию у детей элементарных представлений о многообразии профессий, закладывается целый комплекс трудовых навыков, начинает становиться маленький, но жизненный опыт. Входя в мир взрослых через проигрывание каких-то профессиональных ситуаций, малыш, уже даже будучи в таком возрасте, способен приобщаться к определенным успехам, решениям, возникающих в профессиональной деятельности.

Почему сюжетно-ролевая игра? Ее эффективность заключается в том, что оптимизирует процесс ранней профориентации, способствует развитию индивидуальных качеств ребенка, влияющих на выбор вида деятельности, создает условия для успешного развития ребенка. Именно в сюжетно-ролевых играх появляются первые предпочтения к тому или иному направлению трудовой деятельности. В таких играх дети начинают проявлять свои личностные качества и уже заранее можно видеть его профессиональную ориентацию, его установки к тому или иному делу.

В старшем возрасте дети уже узнают в ходе наблюдений и бесед о новых профессиях, которые они могут использовать в своих играх. Появляются такие игры, как: «Пожарные», «Почта», «Ателье», «Полиция» и т.п. Кругозор детей расширяется, меняется и отношение детей к профессиям родителей, они стараются помочь, что является неотъемлемым опытом для детей. Игры носят совместный, коллективный характер. Объединения устойчивы. Они строятся или на интересе детей к одним и тем же играм, или на основе личных симпатий и

привязанностей. Игры одного содержания не только длительно повторяются, но и развиваются, обогащаются, существуют долгое время. Дети стремятся узнать что-то новое, получить знания, которые им помогут в будущем. Чаще сюжетно-ролевую игру используют для закрепления полученных сведений о профессиях. Так, после экскурсии в медицинский кабинет детского сада, где дети могут пообщаться с медсестрой, получить информацию, которая их интересует, посмотреть оборудование, которое находится в её кабинете. Можно предложить детям поиграть – оказать помощь человеку, который плохо себя чувствуют. В течении, некоторого времени дети изучают своих пациентов, слушают их сердцебиение, интересуются их самочувствием, некоторые дети осознают, что это сложная работа. Но лишь не многим нравится такой вид деятельности, и они хотят быть врачом или медицинской сестрой. Это большое достижение в решении профориентационной проблемы, чтобы человек был уверен в своем выборе. эффективно проходят сюжетно-ролевые игры после образовательной деятельности. Хочется закрепить полученные сведения не просто беседой с детьми, а запоминающейся детям игрой. Поэтому хорошим примером реализации профориентационной деятельности в детском саду являются сюжетно-ролевые игры по окончанию образовательной деятельности. Плюсы данного метода: дети еще держат в памяти те новые профессии, о которых они узнали, закрепляют словарь, могут в процессе игры осознать, сложная данная профессия или легкая.

Сюжетно-ролевая игра - это многофункциональный механизм в развитии ребенка. Начиная с младшего возраста, детей сначала знакомят с разными орудиями труда людей знакомых профессий, а затем понемногу закручивают вокруг этой профессии сюжет.

Таким образом, уверенность в выборе свое профессии можно вернуть детям, давая им почувствовать всю ответственность при выборе той или иной профессии.

Список используемой литературы

1. Бойченко, Н.А. и др. Сюжетно-ролевые игры дошкольников. / Н.А. Бойченко, Г.И. Григоренко, Е.И. Коваленко, Е.И. Щербакова – К.: Рад.школа, 1982. – 112 с.

2. Кондрашев, В.П. Введение дошкольников в мир профессий: Учебно-методическое пособие / В.П. Кондрашев. – Балашов: Изд. «Николаев», 2004. – 52 с.

3. Михайленко, Н.Я., Короткова Н.А. Организация сюжетной игры в детском саду: Пособие для воспитателя. 2-е изд., испр. / Н.Я. Михайленко, Н.А. Короткова – М.: Изд. «Гнои и Д», 2000. – 96 с.

4. Пасечникова, Т.В. Профориентационная работа в условиях дошкольной образовательной организации: Методическое пособие /Т.В. Пасечникова – Самара: Изд. ЦПО, 2013. – 45 с.

ХАРАКТЕРИСТИКА СЛОВАРНОГО ЗАПАСА МЛАДШИХ ШКОЛЬНИКОВ

РЕМЗИЕВА Л.Р.
Магистрант группы М-ЗНО-20,
ГБОУ ВО РК «Крымский инженерно-педагогический университет имени Февзи Якубова»,
г. Симферополь

Слово – важнейшая единица языка носитель значений. Словами и их сочетаниями обозначаются конкретные предметы и отвлечённые понятия, словами же выражаются эмоции. Любое речевое высказывание складывается из слов (и их сочетаний), выстроенных в определённой последовательности в соответствии с замыслом и связанных между собой грамматически. Чем богаче словарь человека, тем, следовательно, у него шире возможности выбора и более точного, более оригинального и выразительного оформления мысли. Поэтому объём словаря, его разнообразие, его готовность и подвижность рассматриваются в методике как важное условие успешного развития речи.

Развитие речи – процесс сложный, творческий. Он невозможен без эмоций, без увлечённости. Недостаточно обогатить память школьника каким-то количеством слов, их сочетаний, предложений, афоризмов, пословиц и поговорок. Главное – развитие гибкости, точности, выразительности, разнообразия словарного запаса. Человек всю свою жизнь совершенствует речь, овладевает богатствами языка. В детстве у него возникает потребность общения, которая с возрастом расширяется, развиваясь, ребёнок пользуется всё более сложными языковыми единицами. Обогащается словарь, усваивается фразеология, ребёнок овладевает закономерностями словообразования, словоизменения, многообразными синтаксическими конструкциями. Дети овладевают языком через речевую деятельность. Вот почему так важно постоянно и целенаправленно заниматься развитием речи обучающихся, повышением их речевой культуры.

Известно, кто ясно мыслит, тот ясно излагает. Хорошая речь – залог успешного обучения.

Словарный запас младших школьников продолжает оставаться ограниченным. Главная причина, недостаточного запаса понятий и представлений, по мнению психологов, заключается в том, что они усваиваются школьниками стихийно, эмпирически, без руководства со стороны учителя. Более глубокое изучение даст учащимся больше знаний о языке, облегчит усвоение грамматических понятий, окажет благотворное влияние на формирование навыков правописания, повысит интерес к занятиям языком [1; 76].

Усвоение огромного лексического запаса не может проходить стихийно. Одной из важнейших задач развития речи в школе является упорядочение словарной работы, выделение основных её направлений и их обоснование, управление процессами обогащения словаря школьников.

Обогащение словаря, т.е. усвоение новых, ранее неизвестных учащимся слов, а также новых значений тех слов, которые уже имелись в их словарном запасе. Чтобы успешно овладеть словарным богатством родного языка,

учащийся должен ежедневно прибавлять к своему словарю примерно 8 – 10 новых словарных единиц и значений.

Уточнение словаря – самая широкая сфера словарной работы – словарно-стилистическая работа, развитие гибкости словаря, его точности и выразительности.

Устранение нелитературных слов, перевод их из активного словаря в пассивный. Имеются в виду слова диалектные, просторечные, жаргонные, которые дети усвоили под влиянием речевой среды.

Активизация словаря, т.е. перенесение как можно большего количества слов из словаря пассивного в словарь активный [5; 329–330].

Источники обогащения словаря младшего школьника по степени влияния наречь детей:

1.Речевая среда в семье, среди друзей.

2.Речевая среда: книги, газеты, радио, телевидение.

3.Учебная работа в школе (учебники, речь учителя).

4.Словари, справочники.

Наилучший источник обогащения словаря – живое общение, речь, устная и письменная, литература: слово в тексте всегда как бы высвечивается семантически и художественно.

Многие достояния культурной жизни людей не могут быть изучены путём опыта и личного наблюдения. Тогда слово перестаёт быть лишь средством к осмыслению материала, приобретаемого наглядностью. Оно служит возникновению новых представлений, чувств человека. Жизнь, захватывая всё новые русла расширяясь, отражаясь на развитии мысли ребёнка, выдвигает и новые, более разнообразные пути для развития его речи. Словарный запас младших школьников продолжает оставаться ограниченным, в частности, по лексике человеческих отношений [2;113].

Данной цели служит организация учителем общения детей в процессе поиска решения проблемы на разных учебных предметах, а также при

непосредственном ознакомлении их с окружающим миром во время прогулок, экскурсий, посещения музеев и театров в обществе сверстников и родителей.

Задача учителя состоит в следующем:

1.Помочь детям овладеть средствами устного общения: голосом, жестами, мимикой, движениями.

2.Научить детей видеть своими глазами мир, открывая в нём то, что не видят другие, то, что до этого не замечалось, и выражать свои мысли словами.

Индивидуальный словарь языковой личности в известной мере определяет и её интересы, и общее развитие. Активный словарь современного человека обычно не превышает 7 – 9 тыс. разных слов. Языковое богатство даёт возможность выбора: известно, что самый большой из русских словарей, 17 – томный «Словарь современного русского литературного языка», содержит около 130 тысяч общеупотребительных слов, в словаре письменных произведений А.С. Пушкина – более 23 тысяч слов. Это свидетельствует об исключительном богатстве словаря гениального поэта. Есенин – 18890 слов, Сервантес около 17 тыс. слов, Шекспир около 20 тыс. слов. А у некоторых людей запас слов бывает чрезвычайно беден. Эллочка - «людоедка», гениально высмеянная знаменитыми И. Ильфом и Е. Петровым в «Двенадцати стульях», обходилась всего 30 словами [3; 17].

В письменной речи учащегося начальных классов удаётся зафиксировать не более двух тысяч слов.

Искажают речь повторы, тавтология, многословие, а происходит это из–за бедности словарного запаса.

Основные источники обогащения и совершенствования словаря – это произведения художественной литературы, тексты учебных книг, тексты кинофильмов и телепередач, речь учителя и других работников школы и внешкольных учреждений. Всё это – педагогически контролируемые и организуемые источники обогащения языка.

Но на речь обучающихся влияют и другие, педагогически

неконтролируемые источники, которые могут оказаться правильными с точки зрения литературного языка, но могут быть и неправильными. Так, в речи родителей, родственников, друзей и товарищей обучающихся могут встречаться диалектизмы, просторечные слова и формы, жаргонные слова и выражения. Известно, например, что в бытовой и игровой речи школьников много слов нарочито искажённых или переосмысленных. Нередко даже в интеллигентных семьях используются жаргонизмы и профессионализмы. Слушая речь взрослых дети нередко усваивают слова, совсем неуместные в быту и даже в школьном обиходе (реставрировать вместо починить и т. п.). Задача школы, в частности, состоит в том, чтобы взять в свои руки стихию речевых влияний, в которой живут школьники, и управлять ею. Поэтому очень важно изучать речевое окружение школьников, поддерживать контакт с родителями.

Самый надёжный источник обогащения словаря и речи обучающихся – это художественная литература. В учебных книгах представлены подлинные произведения А.С. Пушкина и М.Ю. Лермонтова, Н.А. Некрасова и И.С.Тургенева, Л.Н. Толстого и А.П. Чехова, Ф.И. Тютчева и А.А. Фета, А.М.Горького и С.А. Есенина, М.М. Пришвина и К.Г. Паустовского, С.Й.Маршака и А.П. Гайдара, С.В. Михалкова и М.В. Исаковского и многих других мастеров русского слова. Это огромное достоинство нашей системы обучения родному языку: школьники усваивают русский язык на высоко-художественных образцах.

Мы можем сделать вывод о том, что словарный запас младших школьников находится на недостаточном уровне развития, поэтому необходимо уделять больше внимание развитию речи обучающихся начальных классов; постоянному обогащению словарного запаса обучающихся; овладению нормами русского литературного языка, орфографическими, лексическими, словообразовательными, грамматическими, стилистическими; формированию умений и навыков связного изложения мыслей в устной и письменной форме.

Литература

1. Антонова Л. Г. Развитие речи. Уроки риторики. Популярное пособие для родителей и педагогов / Л.Г. Антонова – Ярославль: Академия развития, 1997 – 224 с.

2. Булдакова С. В. Музыкальные загадки. // Начальная школа. – 2004. - №3. – с. 61

3. Воробьёва Е.В. Детское словотворчество и языковая игра. // Начальная школа. – 2001. - №9. – С. 45 – 50

4. Краткая литературная энциклопедия. М., 1978. Т. 9. с. 623

5. Львов М. Р. Методика преподавания русского языка в начальных классах: Учебное пособие для студентов высших педагогических учебных заведений / М. Р .Львов, В. Г. Горецкий, О. В. Сосновская – 2-е изд., испр. – М.: Издательский центр «Академия», 2000. – 464с.

СИСТЕМА ПРОЕКТНЫХ ЗАДАНИЙ, НАПРАВЛЕННЫХ НА ДУХОВНО-НРАВСТВЕННОЕ И ГРАЖДАНСКО-ПАТРИОТИЧЕСКОЕ ОБРАЗОВАНИЕ И ВОСПИТАНИЕ ДЕТЕЙ В НАЧАЛЬНОЙ ШКОЛЕ

СЕРИКОВА О.С.
учитель начальных классов,
областное государственное бюджетное образовательное учреждение «Шебекинская средняя общеобразовательная школа с углублённым изучением отдельных предметов»,
Россия, г. Шебекино

В настоящее время одним из главных направлений воспитания учащихся становится гражданское воспитание, воспитание патриота. Об этом ещё в 2019 году заявил Министр обороны Российской Федерации С.К. Шойгу: «Нужно проводить планомерную патриотическую работу с молодежью, а не ограничиваться отдельными акциями… Это работа, которую надо делать постоянно и повсеместно. Необходимо воспитывать военнослужащих и

молодежь в духе патриотизма и преданности Родине» [2].

Задача педагогов, по мнению автора, увлечь учащихся проектной деятельностью и помочь обратиться к непререкаемым истинам: к своим истокам, своей семье, и именно там найти опору в нашей неспокойной жизни. «У страны должны быть герои, и люди должны их знать. Это должны быть ориентиры, на примерах которых сегодняшние поколения могли бы воспитываться и воспитывать своих детей. Это очень важно!" – сказал Президент Российской Федерации В..В. Путин [1].

Кроме этого, проектная деятельность предусмотрена Федеральным государственным образовательным стандартом начального общего образования и имеет место в содержании образования как инновационная форма внеурочной деятельности, а также рекомендуемая форма выполнения домашних заданий.

Первым проектным заданием для учеников стало участие в долгосрочном коллективном творческом проекте «Бессмертный полк класса». Все мы знаем, что движение «Бессмертный полк» было инициировано томскими журналистами ещё в 2012 году, далее в 2015 году появляется официально общероссийское общественное гражданско-политическое движение «Бессмертный полк России». Это обстоятельство дало мощный толчок для большего интереса к участникам Великой Отечественной войны в собственных семьях. Подавляющее большинство граждан России обновляли фотографии своих дедов и выходили с ними 9 Мая на главные улицы своего города.

Учитель в первом классе рассказал детям об истории своей бабушки М.В. Майковой, которая была награждена медалью «За доблестный и самоотверженный труд в Великой Отечественной войне 1941-1945 годов» и о двух дедушках – участниках Великой Отечественной войны.

Следуя примеру учителя, ученики нашли фотографии своих прадедушек и прабабушек и написали кратко о каждом то, что узнали из семейных архивов.

В школе проводится достаточно мероприятий по воспитанию гражданственности и патриотизма. Но дело в том, что до сердечек младших

школьников очень трудно достучаться, применяя известные методы обучения. Из психологии младшего школьника известно, что для него очень важен пример, подражательность, поэтому дети так увлечены мнимыми мультяшными героями: человек-паук, черепашки-ниндзя. И зачастую именно их они воспринимают как реальных героев и всё больше уходят за ними в виртуальный мир. В этом состоят трудности, проблемы, противоречия в деятельности педагога и в учебной деятельности детей: детям подменили истинных героев фантастическими, ложными, заманили их в виртуальный мир, который увлекает их, отвлекая от реальной жизни.

И когда учитель начинает детям рассказывать о подвигах Зои Космодемьянской, героев «Молодой гвардии», Александра Матросова, Виктора Талалихина, Николая Гастелло, ученик верит учителю, но до сердца не доходит. А вот когда ребёнок рассказывает именно о своём реальном прадедушке, то глаза его загораются, и он в захлёб и, в то же время, с печалью в глазах рассказывает о своё родном герое, члене его семьи, реально жившем или живущем. Появляется «эффект сопричастности». Автор с детьми заметил его, когда все портреты прадедушек были выставлены в классе. Казалось, что за уроками следят прадедушки. Иногда даже учитель и дети ловили их одобряющий взгляд, а иногда осуждающий. Правнуки оказались так похожи на своих прадедов!

А сколько было непредсказуемой радости, когда фамилии некоторых прадедов совпадали с фамилиями учеников, которые вовсе не являлись им родственниками. И конечно, учитель в эту волшебную и святую минуту говорил, что наши прадедушки спасли мир от фашизма, при этом каждый воевал одновременно и за своего внука, и за всех сразу. В такие минуты происходит духовное окормление, истинное прикосновение к святости.

На сайте учителя за 10 лет собран уникальный материал о прадедушках учащихся разных лет под различными тематическими заголовками:

1. Выпуск 2013-2014 годов. 16 портретов и историй о прадедушках – участников Великой Отечественной войны. «Я горжусь своим прадедушкой!

История страны связана с судьбой каждой семьи»

2. Выпуск 2014-2021 годов. 35 портретов и историй о прадедушках – участников Великой Отечественной войны. «Изучаешь историю своей семьи – познаёшь историю своей Великой Родины!»

3. Ученики 2021-2023 годов. 39 портретов и историй о прадедушках и прабабушках – участников Великой Отечественной войны. «Мой прадедушка - герой! Знаем, помним, чтим!»

Данная форма проектных заданий является положительной для воспитания семейных и духовных ценностей, развития самых лучших личных качеств человека.

На нашем пути нас ждали неожиданные открытия себя в духовном плане, раскрытие семейных тайн и моральное удовлетворение от сопричастности к истории страны.

Ещё одна инициатива автора - электронные штендеры участникам Великой Отечественной войны, публикуемые в соцсетях в качестве сохранения памяти о реальных героях нашего времени.

Более того, те проектные продукты, которые получились в результате выполнения проектных заданий учителя, стали электронными образовательными ресурсами для других школьников. Они размещены на сайте учителя http://www.nsportal.ru/serikova-olga-sergeevna и на его страничке ВКонтакте m.vk.com/id134271226. Эти электронные пособия доступны для учеников, родителей, родственников учащихся, учителей из других образовательных учреждений. Взаимодействуя через интернет с учащимися и коллегами из других школ, автор обменивается информацией, совместно проводит различные акции, распространяет нужную для духовно-нравственного и гражданско-патриотического образования и воспитания детей информацию.

Таким образом, опыт автора используется и в практике других регионов образовательных учреждений.

Такой подход учителя как наставника, союзника в духовных и

нравственных исканиях учеников начальных классов даёт ощутимые плоды. Ученики Ольги Сергеевны обладают высоким уровнем воспитанности, имеют отличительные черты: доброту, трудолюбие, самостоятельность, гражданственность, патриотизм, духовность, терпимость к особенностям других людей, сострадание и милосердие. Увеличился интерес детей к изучению православных святынь, истоков своей семьи, к прадедушкам и прабабушкам, совершившим воинский, нравственный и духовный подвиг в годы Великой Отечественной войны.

Список литературы

1. Стенограмма выступления В.В. Путина на Параде Победы на Красной площади 9 мая 2022 года / Сайт Президент России - [Электронный ресурс] - Режим доступа: URL: http://prezident.org/tekst/stenogramma-vystuplenija-putina-na-parade-pobedy-na-krasnoi-ploschadi-09-05-2022.html (дата обращения 11.09.2022)

2. Речь Шойгу на личном приёме граждан в Доме Правительства 14.11.2019г. - [Электронный ресурс] - Режим доступа: URL: https://tass.ru/obschestvo/7115427 (дата обращения 21.09.2022)

ЗДОРОВЬЕОРИЕНТИРОВАННАЯ ДЕЯТЕЛЬНОСТЬ С ОБУЧАЮЩИМИСЯ НА УРОКЕ И ВО ВНЕУРОЧНОЙ ДЕЯТЕЛЬНОСТИ

ВИГИЛЯНТОВА Т.А.
учитель физической культуры,
МОУ «СОШ №2 с УИОП г. Валуйки» Белгородской области,
Россия

ЧЕРКАШИНА Н.В.
учитель физической культуры,
МОУ «Майская гимназия» Белгородского района Белгородской области,
Россия

ТРУБНИКОВА Е.Б.
учитель информатики,
МОУ «СОШ №2 с УИОП г. Валуйки» Белгородской области,
Россия

Одной из актуальных практических задач современной школы является создание комфортной, психологически здоровой образовательной среды для обучающихся, что возможно благодаря внедрению научно-эффективных технологий, способствующих не только адаптации, но и созданию педагогических условий для саморазвития и творческой реализации обучающихся. Важной целью работы школы является проведение системного анализа педагогической деятельности по формированию здорового образа жизни и укреплению здоровья обучающихся, определению путей и способов работы по данному направлению. Создание комфортной образовательной среды на основе индивидуально-дифференцированного подхода к работе с учащимися; создание условий для успешной адаптации различных категорий обучающихся с учетом их возрастных, индивидуальных особенностей и морально-психологического здоровья к современным социальным условиям. Педагоги нашей школы используют одну из разновидностей педагогических технологий - здоровьеориентированную. Ведь здоровьеориентированные технологии или их отдельные их элементы направлены на сохранение и укрепление здоровья

обучающихся. Работа в данном направлении требует от администрации и педагогов знаний и особенностей развития современной педагогической науки и практики, понятия данной педагогической технологии и критериев оценки деятельности учителя в условиях здоровьеориентированной деятельности. Современные учителя активно применяют на своих уроках здоровьеориентированные технологии, которые помогают школьникам достигать хороших результатов. Для профилактики утомления, нарушения осанки, зрения обучающихся на всех уроках проводятся физкультминутки, гимнастика для глаз, смена динамических поз в течение урока, игры, смена учебной деятельности обучающихся. Постоянно соблюдаются гигиенические нормы и требования к организации и объему учебной и внеучебной деятельности, к использованию методов и методик обучения, адекватных возрастным возможностям и особенностям ребёнка, абсолютное соблюдение всех требований и норм к использованию развивающих средств обучения. Создание игровых группировок, позволяет обучающимся различной степени двигательной и умственной активности и разного темперамента проявить интерес к усвоению знаний. Эмоциональное общение учителя с обучающимися и обучающихся друг с другом стимулирует их мотивацию к учебе и заботе о своём здоровье. Все уроки и мероприятия проводятся в оборудованных помещениях, где создана обязательная предметно-развивающая база: спортивный зал, мастерские, библиотека, класс информатики и ИКТ, кабинеты химии и физики и д.р.. Решению задач школы по привитию основ культуры здоровья и ведения здорового образа жизни способствует взаимное сотрудничество педагогов с родителями, вовлечение их в здоровьеориентированный процесс, формирование установки осознанного отношения ученика к собственному здоровью и к ведению здорового образа жизни. Здоровьеориентированные образовательные технологии обучения обеспечивают школьнику возможность сохранения здоровья за период обучения в школе, сформировывают у него знания, умения, навыки сохранения личного

здоровья, учат его использовать полученные знания в повседневной жизни. Учитель информатики, например, обязан применять на уроках здоровьеориентированные технологии, чтобы устранить причины расстройства здоровья обучающихся при работе за компьютером: напряжённая поза и длительное сидячее положение, что вызывает мышечно-скелетные нарушения; воздействие электромагнитного излучения; утомление глаз; увеличение нагрузки на суставы кистей; психическое напряжение и т.д. Зарядка для глаз обязательна перед и после окончания работы за компьютером, её можно проводить нестандартно с использованием определенных слайдов-стереограмм. Необходимо и соблюдение санитарно-гигиенических норм: организация рабочего места, установке компьютера и гигиенические требования к правильной посадке обучающихся при организации режима работы. Здоровьеориентированные технологии на уроках информатики – совместная деятельность учителя и ученика во избежание негативного воздействия компьютера на здоровье ученика с использованием учителем определённых методов и приёмов по привитию навыков заботы о своем здоровье. Процесс обучения эффективен тогда, когда ученик полно, быстро и в последовательно будет осуществлять определённые умственные и практические действия.

В современной школе 21 века необходимо вводить вопросы здоровья обучающихся в рамки учебного процесса. Это позволит ученику не только углубить получаемые знания, и покажет, как связан материал с обыденной жизнью, но приучить его постоянно думать и заботиться о своем здоровье. Здоровье детей - это актуальность сегодняшнего дня. Здоровый, образованный ребенок - это государственная задача и проблема, а не только медицинская, психолого-педагогическая и социально-гигиеническая.

Список литературы

1. Брехман, И.И. Валеология - наука о здоровье.- 2-е изд. - М.: Физкультура и спорт, 1990. - 208с.

2. Ирхин, В.Н.Формирование культуры здоровья школьников на уроках. – Белгород: Политерра, 2008. – 170 с.

3. Ковалько, В.И. Здоровьесберегающие технологии. – М.: ВАКО, 2004 – 296 с.

КОНЦЕПЦИЯ «НЕМЕЦКИЙ ЯЗЫК ПОСЛЕ АНГЛИЙСКОГО». ТРИЛИНГВАЛЬНОЕ ОБУЧЕНИЕ

КИРНОСОВА С.А.
учитель иностранного языка,
МАОУ «СШ №19 – корпус кадет «Виктория»,
г. Старый Оскол, Россия

Язык является важнейшим средством общения, без которого невозможно существование и развитие человеческого общества. Происходящие сегодня изменения в общественных отношениях, средствах коммуникации (использование новых информационных технологий) требуют повышения коммуникативной компетенции школьников, совершенствования их филологической подготовки. Все это повышает статус предмета «Иностранный язык» как общеобразовательной учебной дисциплины. Основное назначение иностранного языка состоит в формировании коммуникативной компетенции, т.е. способности и готовности осуществлять иноязычное межличностное и межкультурное общение с носителями языка.

Являясь существенным элементом культуры народа – носителя данного языка и средством передачи ее другим, иностранный язык способствует формированию у школьников целостной картины мира. Владение иностранным языком повышает уровень гуманитарного образования школьников, способствует формированию личности и ее социальной адаптации к условиям постоянно меняющегося поликультурного, многоязычного мира. Иностранный язык расширяет лингвистический кругозор учащихся, способствует формированию культуры общения, содействует общему речевому развитию

учащихся. В этом проявляется взаимодействие всех языковых учебных предметов, способствующих формированию основ филологического образования школьников.

Не так давно в общеобразовательных учреждениях РФ был введен второй иностранный язык. В большинстве случаев школы выбирали немецкий язык, который стал изучаться вместе с английским только в меньшем объеме часов.

Понятие «Немецкий как иностранный язык после английского» возникло в 80-е годы XX века. Естественно, что всерьез об этой проблеме заговорили лингвисты Германии, озабоченные изменившимся статусом английского языка как языка межкультурной коммуникации. Развитие данной концепции явилось важным шагом в реализации мультилингвального обучения иностранному языку, которое в последние десятилетия в силу геополитической обстановки представляется чрезвычайно актуальным. В настоящее время расширяется диапазон поликультурных многоязычных коммуникативных ситуаций, владение несколькими иностранными языками не только приобретает большое социальное и экономическое значение, но и позволяет удовлетворить всё возрастающие коммуникативные потребности современного человека.

В 60-е годы XX века лингвисты и педагоги придерживались точки зрения, что первый иностранный язык может оказать негативное воздействие на другие изучаемые иностранные языки. Явление интерференции рассматривалось, в первую очередь, с позиций негативного воздействия. В связи с этим, ученые выступали за так называемое раздельное обучение иностранному языку, что на протяжении достаточно длительного периода считалось наиболее продуктивным.

В конце 90-х годов кардинально поменялся ракурс исследований, поскольку все большее число ученых отмечали положительное влияние - трансференцию, которая подразумевала перенос имеющегося положительного опыта при изучении первого иностранного языка на последующие. Смена вектора привнесла в методику преподавания иностранных языков обновленные

подходы, согласно которым мультилингвальное обучение может осуществляться более эффективно при условии, что будут приниматься во внимание, как явления интерференции, так и трансференции. В научный обиход было введено понятие трилингвального обучения как часть мультилингвального обучения иностранному языку.

На сегодняшний день термин «трилингвальное обучение» трактуется по-разному. В большинстве случаев речь идет о втором иностранном языке после родного языка и первого иностранного языка, в то же время, этот термин используется в качестве обобщенного понятия для всех потенциально возможных иностранных языков. В связи с этим, поменялись установки учителя иностранного языка: успешность овладения «новым» иностранным языком напрямую связана с тем, насколько педагогу удастся провести сопоставление языков с целью выявления схожести и различия в языковых системах, насколько будет сформирован у обучающихся лингвистический кругозор, позволяющий осуществлять данное межъязыковое сравнение, призванное не только сократить временные затраты на овладение языком, но и создать предпосылки для изучения все большего количества языков.

Изучение любого иностранного языка невозможно без анализа его структуры, системы словообразования, лексической и грамматической базы языка. В качестве цели и средства обучения второму иностранному языку могут выступать концепты. Трилингвальное обучение позволяет изучать концепты в сопоставительном аспекте, что положительно влияет на качество владения родным и двумя иностранными языками. В процессе обучения иностранному языку, в нашем случае, немецкому языку после английского, необходимо учитывать ранее накопленный традиционный (лингвистический) опыт овладения иностранным языком, который получает новое наполнение с учетом происходящих изменений, как в науке, так и в геополитике, направленной на расширение межкультурной, и, следовательно, межъязыковой коммуникации.

В этом учебном году от эксперимента с изучением второго иностранного

языка в школах отказались, ссылаясь на загруженность обучающихся. Однако высшие учебные заведения продолжают традицию трилингвального обучения.

Список литературы

1. Базина Н.В. Комплекс культуроведчески-ориентированных заданий для развития аудиовизуальных умений средствами немецкого языка //Евразийский форум. Научный журнал // Москва, Еврошкола – Воронеж: ОАО «Воронежская областная типография». – 2014, № 1 (6). - С.62-68.

2. Барышников Н.В. Методика обучения второму иностранному языку в школе. – М.: Просвещение, 2003. – 159 с.

3. Бим И.Л. Концепция обучения второму иностранному языку (немецкому на базе английского): Учебное пособие. – Обнинск: Титул, 2001. – 48 с.

4. Бим И.Л., Садомова Л.В. Мосты: Учеб. немецкого языка как второго иностранного на базе английского для 7-8 кл. общеобразовательных учреждений. – М.: Издательство Март, 1997. – 256 с.

5. Лапидус Б.А. Обучение второму иностранному языку как специальности.: Учеб.пособие для пед. ин-тов . – Москва : Высшая школа, 1980 . – 175 с.

6. Hufeisen, B., 1999. Deutsch als zweite Fremdsprache // Fremdsprache Deutsch, 1, 4-6.

7. Kärchner-Ober, R., 2009. The German Language is Completely Different from the English Language: Besonderheiten des Erwerbs von Deutsch als Tertiärsprache nach Englisch und einer Nicht-Indogermanischen Erstsprache. Tübingen: Stauffenburg. 347 S.

ФОРМИРОАПНИЕ КОММУНИКАТИВНЫХ НАВЫКОВ У ДЕТЕЙ С ОВЗ КАК СРЕДСТВО ПРОЦЕССА СОЦИАЛИЗАЦИИ

ДОРОХОВА Г.Г.
воспитатель,
муниципальное бюджетное дошкольное образовательное учреждение детский сад № 19 «Антошка»,
г. Белгород, Россия

КОЛИСНИЧЕНКО О.В.
воспитатель,
муниципальное бюджетное дошкольное образовательное учреждение детский сад № 19 «Антошка»,
г. Белгород, Россия

ТОДИКА Е.Н.
учитель-логопед,
муниципальное бюджетное дошкольное образовательное учреждение детский сад № 19 «Антошка»,
г. Белгород, Россия

Современная педагогика и психология ставит перед собой цель создания условий успешной социализации ребенка с ОВЗ посредством развития коммуникативных способностей. От успешного акта коммуникации зависит сам процесс социализации, который позволит индивиду - воспитаннику функционировать и получать собственный опыт, активно общаться с окружающими.

В педагогике термин «общение» объединяет широкий комплекс умений, владение которыми обеспечивает полноценное включение ребенка в общение. Это и коммуникативные умения - обмен информацией, и интерактивные умения - обмен действиями, и перцептивные умения - чувственный обмен. Общение сказывается на результатах всех важнейших видов деятельности: учеба, труд, игра, социальная ориентация и т.д. Но главным образом общение оказывает влияние на становление личности детей с особыми образовательными потребностями, способствует их социализации и интеграции в общество. В то же

время оно не является врожденным видом деятельности. Поэтому только путем специально организованного обучения и воспитания можно достичь значительных успехов в развитии общения.

Для детей с ОВЗ процесс общения протекает сложнее, так как существуют языковые, слуховые, двигательные и другие барьеры для овладения социальным взаимодействием. Часто эти дети не умеют общаться друг с другом. Им свойственны невнимательность к речи другого, отсюда смысл сообщения ускользает от них, они могут выразить мысль только при помощи наводящих вопросов, высказывания носят ситуативный характер. Во взаимодействии они часто не обращают внимания на партнера, либо отказываются работать совместно; из конфликтов, которые часто вспыхивают, выходят с помощью взрослого, дети неадекватно оценивают эмоции другого. Всем известен тот факт, что дети с ограниченными возможностями здоровья, часто не уверены и замкнуты. Хотя потребность в общении бывает выражена очень ярко, воспитанники часто испытывают сложности в ситуациях установления контактов с собеседниками, необходимостью передачи и восприятия информации. Это откладывает отпечаток и на организации коллективной деятельности в процессе организации образовательной деятельности в ДОУ.

Поэтому одной из важнейших ключевых компетентностей воспитанников с ограниченными возможностями здоровья является развитие коммуникативных навыков. Быть коммуникабельным – значит легко контактировать с другими людьми, общаться с ними, вступать в коммуникативные отношения.

Работа по формированию коммуникативных умений должна быть повседневной и органично включаться во все виды деятельности: обучение, игру, труд, прогулки, в режимные моменты, развлекательные мероприятия.

При работе необходимо опираться на возможности детей с ОВЗ и развивать:

- способность ориентироваться в социальных отношениях и умение

включаться в них;

- умение концентрировать внимание и реагировать на обращение в различных жизненных ситуациях сверстников, педагогов, родителей и других окружающих людей с ориентацией на ненасильственную модель поведения.

- умение пользоваться выразительными средствами (мимикой, жестами, т.д.)

-формирование черт характера, способствующих лучшему взаимопониманию в процессе общения.

- способность к выражению собственного "я", инициативности, активности и самостоятельности в процессе коммуникативной деятельности.

- развитие инициативы к активной, самостоятельной коммуникативной деятельности.

-нивелирование нежелательных черт характера и поведения.

Так как игра – это ведущий вид деятельности ребенка дошкольного возраста, значит использование ролевых коммуникативных игр самый лучший способ решения вопросов развития навыков общения.

Главной целью развития общения дошкольников со сверстниками является формирование общности, умения сосуществовать в коллективе. Именно ощущение сопричастности к коллективу, формирует у воспитанников сочувствие, сопереживание и содействие.

Игра создает зону ближайшего развития. Основная тенденция и мотив игры - стремление ребенка войти в мир взрослых, быть как они. Игра есть модель социальных отношений, форма познания мотивов и смыслов человеческой деятельности. Основной единицей игры является роль, она диктует правила поведения.

В работе с детьми ОВЗ по развитию коммуникативных способностей, следует отметить особое значение планированию самой игры. Она должна быть подобрана грамотно, в соответствии с индивидуальными потребностями воспитанника. Для правильной организации игры необходимо организовать

наблюдение за процессом общения детей с окружающими по следующим параметрам:

1. Характеристика коммуникативной активности.

- легко ли, ребенок вступает в контакт со взрослыми и детьми, отличия в общении с близкими и чужими людьми, является ли инициатором общения, с удовольствием ли участвует в играх.

2. Предпочтения общения ребёнка направлены - на взрослого или на сверстника.

3. Содержание общения ребенка - о чем спрашивает, что сообщает.

4. Характеристика используемых в процессе общения неречевых средств - анализ невербальных коммуникативных средств (мимика, жесты), как активно использует при недостатке речевых средств.

5. Анализ речевых средств - уровень общей речевой активности ребенка (виды коммуникативных высказываний, имеют ли вопросы познавательную направленность).

Необходимо понимать, что игры предназначены не для развлечения, а для обучения через действие.

- Подготовительный этап:

а) выбор темы и формулирование проблемы;

б) рассматривание самой ситуации: время, место, количество участников; личностные характеристики персонажей; речевые формы присущие персонажам;

в) уточнение цели игры и планируемого конечного результата;

Подготовка к игре может длиться от нескольких минут до нескольких дней. На данном этапе целесообразно провести ряд речевых упражнений и коммуникативных игр, необходимых для последующего ролевого общения.

В процессе игр реализуются следующие речевые намерения: принимать или отклонять чьи-либо действия и намерения, выражать благодарность или сожаление и др. Чаще всего здесь используются воображаемые ситуации,

которые принято называть стимуляциями. Дата проведения игры, удачный выбор времени, места, окружающей обстановки для общения.

Учёт особенностей детей, состояние эмоционально - психологического настроя, желания воспитанников. Игровые действия не навязываются воспитанникам, игра должна проходить в комфортной обстановке.

- Изготовление атрибутов:

Каждая игра предусматривает наличие необходимых атрибутов, следовательно, развивающая среда должна постоянно пополнятся необходимыми предметами, материалами и атрибутами. Хорошо если атрибуты для игр будут изготовлены родителями вместе с их детьми, это хороший стимул и мотивация к игровым действиям!

- Обучение игровым приемам.

Основной задачей, является обучить игровым приёмам, сделать так, чтобы игра стала любимым занятием. Систематическое повторение приёмов игры позволит быстро и прочно сформировать нарушенные психические процессы, сформировать необходимые личностные качества. Игровые приемы возбуждают у ребенка интерес к деятельности, обогащают мотивы речи, создают положительный эмоциональный фон процесса обучения и тем самым повышают речевую активность детей и результативность занятий.

- Проведение игры

В соответствии с количеством детей вся группа играет в одну игру или делится на две подгруппы из трех-четырех человек. Что касается предмета обсуждения, то им может служить любая тема интересная детям. Ролевую коммуникативную игру можно построить также на основе картины или серии рисунков.

Если игра подготовлена заранее, то к ней можно приступить сразу же после уточнения ситуации. Распределение ролей проводится в соответствии с уже рассмотренными требованиями и с опорой на более инициативных и способных ребят.

На этапе проведения игры педагог выступает в роли режиссера, который по возможности незаметно для учащихся управляет ходом игры, не беря на себя активной роли. Педагог должен оставаться активным наблюдателем, он может что-то рекомендовать, но не навязывать своего решения. Также, он может взять на себя какую-либо незначительную роль в игре. Если же он этого не делает, он должен быть незаметным и вся его деятельность должна быть направлена на регистрацию ошибок, которые ребята допускают в игре. Все ошибки должны быть разобраны по окончании игры.

- Окончание игры, оценка игры.

Этап контроля и анализа игры может следовать сразу же после ее завершения. Необходимо сразу же после игры, обменяться мнениями об ее успешности, о трудностях и наиболее удачных моментах.

Удачно спланированная игра, позволит обучить игровым приёмам, сделать так, чтобы игра стала любимым занятием. В ходе такой игры будут развиваться все психические процессы и сформироваться необходимые личностные качества у воспитанников. Игровые приемы возбуждают у ребенка интерес к деятельности, обогащают мотивы речи, создают положительный эмоциональный фон. Овладение коммуникативными навыками детьми со статусом ОВЗ способствуют успешному процессу социализации ребенка.

Список литературы

1. Акатов Л.И. Социальная реабилитация детей с ограниченными возможностями здоровья. Психологические основы: Учеб. пособие для студ. высш. учеб. заведений. — М.: Гуманит. изд. центр ВЛАДОС, 2003.
2. Защиринская О. В., Воронова А. П., Нилова Т. А., Азбука общения: Развитие личности ребенка, навыков общения со взрослыми и сверстниками. – «Детство-ПРЕСС» СПб, 2010
3. Филичева Т.Б., Туманова Т.В., Елисеенкова О.М. "Формирование коммуникации дошкольников с общим недоразвитием речи в игровой деятельности" / Современные проблемы науки и образования, №3, 2014.
4. Цедринский А.Д. "Витагенно - креативный словарь педагогического образования"(продуктивное дидактическое пособие).- г.Славянск н/К, ООО "Берегиня", 2001 г.

ФИЗИЧЕСКАЯ КУЛЬТУРА И СПОРТ

СПЕЦИАЛИЗИРОВАННЫЕ ИГРОВЫЕ УПРАЖНЕНИЯ НА ТРЕНИРОВОЧНЫХ ЗАНЯТИЯХ ПО ДЗЮДО

КОВЕХ А.Г.
Методист,
МАУ ДО «ЦДО «Успех» Белгородского района,
Белгород, Россия

ТОЛМАЧЕВ Г.Ю.
инструктор-методист, тренер-преподаватель,
МУ ДО «ДЮСШ Белгородского района»,
Белгород, Россия

ШИБАЕВ Н.А.
тренер-преподаватель,
МБУ ДО «ДЮСШ «Атлант» Шебекинского городского округа,
Шебекино, Россия

В настоящее время стремительный рост конкуренции на различных мировых чемпионатах, на олимпийских играх требует постоянного поиска новых средств, новых методов подготовки дзюдоистов.

С каждым днем мы все больше убеждаемся в необходимости ранней специализации юных дзюдоистов. Сейчас к занятиям по дзюдо привлекают детей младшего возраста. Во многих странах начинают занятия дзюдо с 4 — 5-летнего возраста. Однако здесь необходимо действовать, помня о психологических и физических перегрузках, которые незаметно можно допустить в занятиях с детьми указанного возраста.

Методы тренировки в занятиях с детьми должны быть тщательно продуманы. В качестве средств подготовки следует применять подвижные игры. Правильно подобранные и составленные, они позволяют:

1) повысить уровень физической подготовленности;

2) изучить индивидуальные особенности занимающихся для дальнейшего планирования работы и отбора наиболее перспективных и одаренных;

3) сформировать элементарные навыки и элементы техники борьбы;

4) воспитать морально-волевые качества, необходимые дзюдоисту для выполнения поставленных задач.

Овладение рациональной техникой своего вида спорта, формирование так называемых коронных технических действий — одна из главных задач тренировок. Работая с юными спортсменами, мы должны стремиться научить их рационально выполнять ряд движений, предшествующих броску. Особое внимание при составлении подвижных игр следует уделять умению свободно передвигаться по татами, выполнять захваты и освобождаться от захватов соперника, преследовать соперника и т. д. Все эти умения воспитываются на раннем этапе обучения. Пробелы в воспитании этих специальных умений в последующем борцы вынуждены восполнять самостоятельно по мере своих возможностей, теряя на это драгоценное тренировочное время. Применение подвижных игр позволяет средствами, доступными для ребят данного возраста, вырабатывать у них необходимые умения и навыки. В подвижных играх развиваются не только физические качества ребят, но и их мыслительные способности, умение принимать быстрые и точные решения. Занимающиеся совершенствуют свои двигательные способности, становятся более ловкими, цепкими. Подвижные игры, рекомендуемые для применения в тренировках юных дзюдоистов, можно разделить на три группы. В первую группу входят координационные игры, которые направлены прежде всего на расширение специального двигательного опыта. Они способствуют улучшению тактического мышления, умению ориентироваться в сложных ситуациях и находить из них нетрадиционные выходы, поддерживать у начинающих дзюдоистов дух единоборства, воспитывать чувство готовности к борьбе. Координационные игры содержат пять групп игр. Игры в касание в свою очередь делятся на игры первого порядка (партнеры получают одни и те же задания), второго порядка (партнеры получают разные задания) и третьего порядка (одновременное касание разных мест как при захватах). Игры в касание неисчерпаемы. В дзюдо

точек касания 36 и 6 вариантов прикосновения. Игры с атакующими захватами направлены на формирование умения осуществлять захват и удерживать его, преодолевая сопротивление и уходы соперника, а также способности тонко чувствовать структуру и технику передвижений при захвате. Они проводятся на ограниченной площади татами в течение 10, 15 или 20 с. в зависимости от уровня физической и технической подготовленности. В дзюдо возможно применение более 280 игр с основными разновидностями захватов. В процессе совершенствования эти игры рекомендуется применять в комплексе с играми на срыв захватов. Игры на срыв захватов проводят такой же длительности, как и предыдущие. Основная их задача — научить дзюдоистов освобождаться от невыгодного захвата при различных вариантах передвижения. Количество игровых заданий на срыв захватов — более 300. Возможны различные варианты их применения:

1) нападающий свободно берет захват, после чего начинается борьба за срыв;

2) нападающий получает задание взять захват, защищающийся — не дать или сорвать его.

Побеждает тот, кто успешнее решает двигательную задачу. Возможно обострение единоборства путем ограничения площади татами, на котором идет борьба. Игры в дебюты способствуют формированию атакующего стиля дзюдоиста, умения атаковать из любого положения. Перед партнерами ставится двигательная задача (например, взять указанный захват, вывести из равновесия и т. д.) и определяется исходное положение (например, спиной к спине, один на коленях, другой в стойке и т. п.). Выигрывает тот, кто успешнее решает двигательную задачу. Игры на теснение проводятся на ограниченной площади татами за ограниченное время. Основная задача — путем передвижений добиться выхода защищающегося за ограниченную площадь. Эти игры позволяют развивать у детей необходимые для борца психические качества, обучать элементам техники ведения схватки до того, как усвоена техника. В

процессе обучения действиям можно варьировать нагрузку путем: а) изменения особенностей проведения технических действий;

б) изменения длительности выполнения решаемых задач;

в) изменения площади возможных перемещений.

Подобных игр в дзюдо — более 100.

Во вторую группу входят кондиционные игры, направленные на повышение уровня физической подготовленности дзюдоистов.

Кондиционные и сопряженные игры достаточно полно описаны в учебных пособиях по подвижным играм. В третью группу входят сопряженные игры. С их помощью повышаются координационные возможности, функциональные показатели занимающихся. К сопряженным играм относятся единоборства либо их элементы. Представленные ниже игры подходят всем возрастам всех направлений единоборств. Цель этих упражнений - отработка двигательных навыков, необходимых для выполнения различных технических действий.

1.Несколько человек берутся за руки, образуя круг. По команде они начинают наступать на ноги ближайшим партнерам. Тот, кому наступают на ногу - выбывает. Остальные продолжают до тех пор, пока не останется один человек.

2.Два спортсмена сидят на коленях и перебрасывают друг другу мяч. Третий участник должен перехватить его. Тот, от кого мяч перехвачен встает в середину и начинает ловить.

3.Занимающийся встает на одну ногу, вторую поднимают назад. Второй спортсмен берет ее двумя руками и т.д. Образуется круг. Задача каждого – вывести из равновесия впереди стоящего. Упавший выбывает. Игра идет до последнего устоявшего спортсмена.

4.Спортсмены берутся за руки, образуя круг. В кругу двое. Их задача - выбежать из круга.

5.Один спортсмен ложится на спину, второй делает ему удержание. Третий спортсмен помогает первому уйти с удержания, не трогая второго.

6.Половина группы ложится на спину и поднимают вверх руки и ноги. Вторая половина группы бегает между лежащими, перепрыгивая и оббегая. Задача лежащих - сбить бегающих.

7.Спортсмены одной половины группы берут друг друга за кимоно сзади, образуя «цепочку». Спортсмены второй половины группы стараются разорвать соперников. Падение считается разрывом.

8.Два спортсмена берут друг друга за отвороты спереди. Один начинает подпрыгивать на месте, второй пытается выполнить боковую подсечку.

9.Один спортсмен отклоняется назад под 45 градусов. Второй держит первого, затем внезапно отпускает. Задача - быстро развернуться и приземлиться на живот. Постепенно угол изменяется.

10. Эстафета. Один участник несет своего напарника на плечах, обратно меняются, но второй несет на бедре.

11. Один спортсмен ложится на грудь, второй старается перевернуть его на спину. Затем меняются.

12. На татами рисуется квадрат размером 1 х 1 м. Два спортсмена поочередно стараются вытолкнуть соперника за пределы квадрата.

13.Один спортсмен стоит широко расставив ноги и уворачивается, но без помощи рук, второй старается вывести из равновесия толчком, также оставаясь на одном месте.

14. В квадрате 1 х 1 м один спортсмен уворачивается без помощи рук, второй старается выхватить соперника за ноги.

15. Один спортсмен подпрыгивает на месте, высоко поднимая колени, второй, лежа на груди старается перекатиться под соперником в момент его подпрыгивания.

Эффективность и целесообразность применения специализированных игровых заданий и подвижных игр в спортивной подготовке юных дзюдоистов подтверждаются современной спортивной практикой и имеют научно-теоретическое обоснование. Интерес к игровой деятельности не только ребёнка,

но и взрослого человека естественен и объясним природой самой игры. Ведь стремление к игре (спортивной, подвижной) интуитивно связано с потребностью человека тренировать мышцы и внутренние органы, а также получать внешнюю информацию. Игра продолжает оставаться желанным спутником досуга человека, его спортивной подготовки, что вполне объяснимо, если учесть психофизиологическую природу этого вида деятельности. Применение игрового метода с элементами борьбы способствует успешному накоплению двигательного опыта, основанного на временных связках, которые вследствие координационной общности с изучаемым видом физической деятельности облегчают освоение программного материала. Игровые – соревновательные упражнения несут в себе большой эмоциональный заряд, который является эффективным средством не только физического развития, но и нравственного воспитания.

Список использованных источников

1. Курамшин, Ю.Ф. Теория и методика физического воспитания: 2-е изд. [Текст] – М.: Советский спорт, 2004.-464с.

2. Левицкий А., Шестаков В., Путин В.В. «Дзюдо» [Текст] / Архангельск Издательский дом ФК, 2000. – 153 с.

3. Станков А., Климин В., Письменский И. «Индивидуализация подготовки борцов» [Текст] / Ярославль.: Физкультура и спорт, 1984. – 240 с.

КРУГОВАЯ ТРЕНИРОВКА В ПОДГОТОВКЕ ЮНЫХ ФУТБОЛИСТОВ

ПОДОПРИГОРА Ф.Н.
тренер-преподаватель,
МУ ДО «ДЮСШ Белгородского района»,
Белгород, Россия

МИХАЙЛИЧЕНКО А.Н.
тренер-преподаватель,
МУ ДО «ДЮСШ Белгородского района»,
Белгород, Россия

РЯДИНСКИЙ С.И.
тренер-преподаватель,
МУ ДО «ДЮСШ Белгородского района»,
Белгород, Россия

Техника основной деятельности футболиста должна быть стабилизирована, но в тоже время оставаться достаточно гибкой применительно к ситуации. Игрок, владеющий комплексом движений, выигрывает при решении игровой ситуации в ходе матча во времени и пространстве, что значительно повышает возможности его творческой деятельности [1]. Закрепление и совершенствование двигательного навыка будет происходить более эффективно если развивать технические элементы комплексно, то есть перестраивать внутримышечную координацию переходя от станции к станции через дозированные промежутки времени, тем самым создавая дополнительное включение адаптационных возможностей организма и создание положительного тренировочного воздействия. Педагогические исследования проводились с целью оценки эффективности разработанных комплексов упражнений в методе круговой тренировки у футболистов 11-13 лет на занятиях в спортивной секции. Особенности исследования заключались в том, что в экспериментальной группе мы применяли упражнения направленные на совершенствование технической подготовленности футболистов в методе круговой тренировки. Упражнения выполнялись в начале основной части занятия. Все остальные методики были

одинаковы в обеих группах [2].

В исследовании определяющим эффективность методики, направленной на совершенствование техники у футболистов 11-13 лет на секционных занятиях приняло участие 60 занимающихся в секции футбола на базе общеобразовательных организаций Белгородского района. Контрольные испытания проводились на подготовительном и заключительном этапах педагогического исследования и включали в себя следующие тесты: бег 30 м с ведением мяча; обводка стоек с ударом по воротам; жонглирование мяча ногой.

При этом упражнения для развития физических качеств воздействовали на определенные мышечные группы и развивали конкретные двигательные качества; для совершенствования технических приемов использовались хорошо изученные упражнения [3]. Интервалы, между упражнениями соответствовали лишь времени необходимым для перехода с одной станции на другую. Нагрузка регулировалась количеством кругов и временем выполнения заданий на стациях. Начало выполнения упражнений и переход на следующую станцию осуществлялся по команде тренера-преподавателя [4]. Комплексы заданий включали следующие упражнения.

Комплекс №1

Станция 1. Посылая мяч вперед-вверх, принимать его головой, бедром подъемом – 2 раза по 1 мин. (Отдых активный).

Станция 2. Упражнение для укрепления мышц брюшного пресса - 2 серии по 1 мин.

Станция 3. Ведение мяча с сопротивлением партнера - 2 раза по 1мин.

Станция 4. Упражнения для укрепления мышц рук и ног - 2 серии по 1мин.

Станция 5. Обводка стоек с ударом в ворота - 2 серии по 1мин.

Станция 6. Упражнение со скакалкой - 2 раза по 1мин.

Станция 7. Жонглирование мяча ногой, головой – 2 раза по 1мии.

Станция 8. Ведение мяча - 2 раза по 1 мин.

2.Круговая тренировка с преимущественным использованием не

специфических средств.

Комплекс №2

Станция 1. Запрыгивание на скамейку и спрыгивание с нее с гантелями (5 кг). - 1мин.

Станция 2. Слаломный бег с максимальной скоростью - 1 мин.

Станция 3. Прыжки с имитацией ударов головой в движении - 1 мин.

Станция 4. Прыжки через скамейку толчком двух ног - 1 мин.

Станция 5. Жонглирование мяча ногой в движении.

Станция 6. Прыжки через барьеры (60см) толчком двух ног- 1 мин.

Станция 7. Отжимание от пола – 1 мин.

Станция 8. Удары мяча в цель – 1 мин.

В ходе предварительного тестирования используя метод попарной выборки, позволило нам сформировать 2 группы по 30 человек, которые приняли участие в педагогическом исследовании. Полученные результаты представлены в таблице 1.

Таблица 1.

Результаты сравнительного анализа исходных показателей технической подготовленности, занимающихся в ходе эксперимента

Тесты	Группы	n	x	δ	m	t	P
Ведение мяча 30 метров	Экспериментальная группа	10	7,77	0,77	0,19	0,35	0,50 >0,05
	Контрольная группа	10	7,51	0,63	0,21		
Обводка стоек с ударом по воротам	Экспериментальная группа	10	7,21	0,57	0,19	0,24	0,42 >0,05
	Контрольная группа	10	7,34	0,48	0,24		
Жонглирование мяча	Экспериментальная	10	7,8	2	0,21		0,48 >0,05
	Контрольная	10	8,2	1,5	0,19		

Результаты приведенные, в таблице 1 позволяют утверждать, что до начала педагогического исследования контрольная и экспериментальная группа находиться в равной степени подготовленности. На заключительном этапе педагогического исследования осуществлялась оценка влияния разработанных комплексов упражнений в методе круговой тренировки по совершенствованию технической подготовленности юных футболистов 11-13 лет на учебно-

тренировочных занятиях. По данным тестирования были составлены сводные таблицы динамики анализа итоговых показателей в контрольной и экспериментальной группах. Представленные в таблице 2 показатели свидетельствуют об улучшении показателей в тесте «ведение мяча на 30 м» в двух группах. Следует отметить, что у юных футболистов экспериментальный показатель улучшился на 1,46 сек. с 7,77 до 6,31, а в контрольной – с 7,51 до 7,32 сек. Из полученных данных следует, что в тесте «обводка стоек с ударом по воротам» в двух группах показатели стали лучше, чем в начале исследования. Следует отметить, что у футболистов экспериментальный показатель улучшился с 7,21 до 6,67 сек, а в контрольной – с 7,34 до 7,23 сек. Результаты в тесте «жонглирование мяча» говорят о том, что статистически достоверный прирост выявлен у футболистов экспериментальной группы с 7,8 до 13,6 ударов, а так же в контрольной с 8,3 до 9,3 удара. Таким образом, можно сказать, что темпы прироста показателей развития координационных способностей в экспериментальной группе более высоки, чем темпы прироста данных показателей в контрольной группе.

Таблица 2.

Результаты сравнительного анализа исходных показателей технической подготовленности, занимающихся в контрольной и экспериментальной группах

Тесты	Группы	n	X	δ	m	t	P
Ведение мяча 30 метров	Экспериментальная группа	10	6,31	0,45	0,21	0,35	0,50 >0,05
	Контрольная группа	10	7,32	0,35	0,19		
Обводка стоек с ударом по воротам	Экспериментальная группа	10	6,67	0,17	0,21	0,27	0,42 >0,05
	Контрольная группа	10	7,23	0,65	0,34		
Жонглирование мяча	Экспериментальная	10	13,6	2	0,21		0,48 >0,05
	Контрольная	10	9,3	1,5	0,19		

Выводы. Педагогические исследования показали эффективность экспериментальной методики по совершенствованию техники игры в футбол среди футболистов в возрасте 11-13 лет занимающихся. Достоверные различия обнаружены в показателях: ведение мяча 30 м; обводка стоек с ударом по воротам; жонглирование мяча ногой. Во всех представленных показателях

выявлен статистически достоверный прирост, который у юных футболистов экспериментальной группы был значительно выше.

Список литературы

1. Гиффорд, К. Футбол [Текст] / К. Гиффорд – М.: АСТ/ «Астрель» / «Харвест», 2009. – 96с.

2. Голомазов, С. В. Футбол. Методика тренировки "техники реализации стандартных положений" [Текст] / С. В. Голомазов, Б. Г. Чирва. - М.: СпортАкадемПресс, 2001. - 115 с.

3. Голомазов, С. В. Футбол. Универсальная техника атаки [Текст] / С. В. Голомазов, Б. Г. Чирва. - М.: СпортАкадемПресс, 2001. – 70 с.

4. Железняк, Ю.Д. Спортивные игры [Текст] / Железняк Ю.Д. - М.: Издательский центр «Академия», 2008. - 520 с.

ЭКОНОМИЧЕСКИЕ НАУКИ

ФОРМИРОВАНИЕ И РАЗВИТИЕ ЭКОНОМИЧЕСКИХ ИДЕЙ

ФАТАЛИЕВА А.Х.
Ведущий научный сотрудник,
Институт Экономики НАНА,
Азербайджан, Баку

В конце 1970-х начале 1980-х советская экономика приближалась к кризису. Цель реконструкции и экономических реформ в конце 80-х - начале 90-х годов состояла в том, чтобы остановить процессы, ведущие к кризису, и предотвратить постепенные трудности. Тем не менее в начале 1990-х экономика так и не смогла выйти из стагнации. Развитие в основном велось экстенсивным путем, и диспропорции, которые иногда обострялись, не были устранены. Проблема, как реформировать народное хозяйство в стране, стоит очень остро. Одни экономисты предлагали постепенную эволюцию административной экономики в рыночную, другие предлагали более радикальный путь.

В первые годы экономических преобразований (конец 1980-х гг.) считалось, что экономические реформы являются частью реструктуризации, а реструктуризация, как правило, возникает из требований к ней и накопленных противоречий. Идеологи конца 1980-х годов заявляли, что реформы имеют исторический шанс доказать жизнеспособность социалистической системы хозяйства, подтвердить ее возможности, подтвердить ее гуманность и созидательность.

Иными словами, предпринимались попытки представить экономические реформы как новый фундамент уже разваливающейся экономической системы. Поэтому требовалась концепция экономического возрождения, основанная на фундаментальном анализе особенностей народного хозяйства. В связи с этим на первый план должна выйти фундаментальная экономическая наука и должны быть предложены конкретные пути выхода Азербайджана из кризиса с учетом

особенностей экономики.

В период глубокого социально-экономического подъема представляет большой интерес обращение к опыту прошлого, то есть к переломным моментам, помогающим лучше понять корни и особенности тенденций развития современного Азербайджанского государства, объясняя внутреннюю логику прошедших событий истории страны. Такой период относится к 80-90-м годам XX века. В те годы напряженные интеллектуальные и практические поиски, Это был период радикального прогресса в идеологии, политике и экономике. В этот период экономическая идеология и экономическая политика страны столкнулись с масштабными политическими решениями и поэтому стали предметом исследования. Можно сказать, что экономическая политика задумана как совокупность практических действий, направленных на динамичное и поступательное развитие народного хозяйства страны.

Изучение истории экономических представлений дает возможность проследить исторические изменения экономических представлений, выяснив, как и при каких условиях развивалась экономическая наука, и глубже изучить их, чтобы лучше использовать закономерности экономического развития общества в будущем развития страны.

Знакомство с экономическими воззрениями представителей общества страны в первую очередь требует понимания особенностей развития общества в этой стране. Поэтому следует учитывать природу и роль государства в этих странах, защищать идеологию господствующего класса, бороться различных групп внутри господствующего класса, прогрессивность одних и реакционность других. Быть понятым. Знакомство с экономической мыслью позволит вам лучше понять экономические точки зрения.

Изучение истории экономической мысли позволяет глубже понять основное содержание и тем самым создает лучшие условия для связи экономической науки с практикой. В этой работе мы поставили перед собой задачу проследить за ходом развития экономической мысли, более полно и

подробно рассмотреть отдельные моменты этого развития как отражение изменившейся общественной жизни Азербайджана. Экономическая теория должна рассматриваться с точки зрения развития, а историческая роль отдельных представителей может быть выяснена только с точки зрения требований социальной, политической и духовной жизни, характерных для их времени и места, которое каждый из них занимал в развитии экономической мысли.

Как было сказано выше, период, охватывающий 80-е и 90-е годы XX века, был важным этапом в развитии экономической мысли Азербайджана. Этот период имел важные социально-экономические последствия и был очень серьезным перед лицом экономической мысли, ставил задачи и в то же время обогатил экономическую мысль Азербайджана прогрессивными экономическими идеями. Известно, что эволюционный процесс экономической мысли, как и эволюционный процесс общественной мысли в целом, основывается на реальных экономических процессах развития производительных сил и производственных отношений. Поскольку ученые-экономисты Азербайджана вносят важный вклад в разработку теоретических, методологических и практических проблем, не только анализ социально-экономических точек зрения отдельных экономистов, но и применение методологических принципов к изучению истории экономической мысли Азербайджана, характеристике процессов создания и развития прогрессивных идей.

Список использованной литературы

1. Алле М.“Современная экономическая наука и факты”. 1994, том 2, выпуск

2. Ахундов Б. О законе стоимости при социализме. Изд. АН.ССР, М.:1959.

3. Тутов Л.А., Шаститко А.Е. Предмет и метод экономической теории.

М., 1997.

4. Чупров А.И. “История политической экономии”. Введение. М.,1892.
5. Гелбрейт Дж.“Экономические теории и цели общества”. М., 1979.
6. Негиши Т. История экономической теории. М., 1995.

ОСНОВНЫЕ ПРОБЛЕМЫ, ВОЗНИКАЮЩИЕ ПРИ ОРГАНИЗАЦИИ МУЛЬТИМОДАЛЬНЫХ ПЕРЕВОЗОК ТЯЖЕЛОВЕСНЫХ И/ИЛИ КРУПНОГАБАРИТНЫХ ГРУЗОВ ИЗ РОССИИ В СТРАНЫ ДАЛЬНЕГО ЗАРУБЕЖЬЯ

ТАЩИЛИНА А.Д.
Магистрант,
ФГБОУ ВО «Волжский государственный университет водного транспорта»,
г. Нижний Новгород

НОВИКОВ А.В.
к.н., доцент,
ФГБОУ ВО «Волжский государственный университет водного транспорта»,
г. Нижний Новгород

В статье рассматриваются основные проблемы, которые появляются при организации мультимодальных международных перевозках из РФ крупногабаритного и тяжеловесного груза. В данной статье определены особенности организации мультимодальной доставки крупногабаритного и тяжеловесного груза в страны дальнего зарубежья, на примере организации доставки в Китайскую Народную Республику (КНР).

Ключевые слова: мультимодальные перевозки, транспорт, проблемы организации, международные перевозки, КНР, дальнее зарубежье тяжеловесный груз, крупногабаритный груз, современные технологии.

The article discusses the main problems that arise in the organization of multimodal international transportation of oversized and heavy cargo from the Russian Federation. This article defines the features of organizing multimodal delivery of oversized and heavy cargo to non-CIS countries, using the example of organizing delivery to the People's Republic of China (PRC).

Keywords: multimodal transportation, transport, organization problems, international transportation, China, far abroad heavy cargo, oversized cargo, modern technologies.

Интенсивное расширение внешнеэкономических отношений и экономических связей стало следствием эффективного развития международных грузовых и пассажирских перевозок. Активное развитее международной

торговли неизбежно ведет к увеличению потребностей в международных перевозках. Перевозки международным сообщением осуществляются непосредственно за пределы территории Российской Федерации или на территорию Российской Федерации с пересечением Государственной границы Российской Федерации, в том числе транзитом через территорию Российской Федерации [1].

В 90-ые годы, после либерализации экономики, как производственные, так и транспортные компании получили право выхода на внешнеторговый рынок, и как следствие объемы международных перевозок существенно возросли. На сегодняшний день объемы перевозок экспортных грузов в январе - августе 2021 года составил 299,7 млрд долл. США и по сравнению с январем - августом 2020 года увеличился на 41,4%. На долю стран дальнего зарубежья приходилось 86,7%, на страны СНГ – 13,3%. Импорт России в январе - августе 2021 года составил 188,3 млрд долл. США и по сравнению с январем - августом 2020 года увеличился на 29,3%. На долю стран дальнего зарубежья приходилось 88,8%, на страны СНГ – 11,2%.

В условиях глобализации международной торговли, которая является источником спроса, уровень операций и возможности обслуживания международной логистики, как производные потребности, сталкиваются со значительными проблемами. Порты больше не являются конечными точками транспортных маршрутов, а являются узлами международной логистической цепочки и транзитными станциями для сбора и распределения контейнеров.

Одной из особенностей международных перевозок является необходимость перевозки грузов по территории нескольких государств и зачастую транзитные пункты территориально значительно разобщены, из-за чего использование одного вида транспорта для перевозки становится невозможно или же экономически нецелесообразно. Как следствие возникает необходимость организации грузоперевозки при взаимодействии нескольких видов транспорта в рамках мультимодальной транспортнологистической системы доставки грузов.

Мультимодальные перевозки востребованы не только на международных направлениях, но и внутри РФ. Зачастую, мультимодальные перевозки позволяют сократить экономические расходы, время необходимое для согласования технических вопросов и оформления разного рода документов, так как транспортировку осуществляет одна компания международных грузоперевозок, а не несколько.

Наличие только одного контракта сводит к минимуму затраты на координацию и коммуникацию для грузоотправителя, особенно если что-то идет не так, то это приводит к высокой эффективности сроков доставки.

Каждый договор мультимодальной перевозки предусматривает обязательные подготовительные работы и выбор типа транспортного средства. При выполнении задания используется:

– При доставке грузов по сложным схемам предпочтение отдается автомобильным перевозкам. Автотранспорт идеально решает задачу погрузки крупногабаритных грузов со сложных объектов, до которых можно добраться только на грузовике.

– Морские контейнерные перевозки. Организация доставки грузов водным транспортом предполагает использование контейнеров LCL, FCL.

– Железнодорожный транспорт. Этот вид прибегают в случаях необходимости доставки сыпучих грузов.

– Если необходимо доставить мультимодальный груз в короткие сроки, то желательно остановиться на авиаперелетах [3].

На сегодняшний день организация доставки и транспортировка крупногабаритных и/или тяжеловесных грузов является специфическим видом транспортной деятельности. Организовывая доставку крупногабаритных и тяжеловесных грузов, особое внимание уделяют тому, чтобы их груз был доставлен до пункта назначения в целости и сохранности, соблюдая заранее оговоренные сроки доставки, так как чаще всего клиентами данного вида транспортной деятельности являются производственные предприятия.

Для организации международной мультимодальной доставки необходимо соблюдение всех нюансов таможенного оформления, для того чтобы груз своевременно прибыл в пункт назначения. Также необходимо и правильно оформить все необходимые документы, включая: таможенную декларацию, коммерческий инвойс, упаковочный лист, платежные документы, классификационный код по ТН ВЭД, сертификаты происхождения и другие документы.

При анализе особенностей организации мультимодальной доставки крупногабаритного и тяжеловесного груза в страны дальнего зарубежья и были выявлены основных организационные, юридически-правовые и таможенные проблемы согласования и слаженности проведения процедур доставки и проблемы отсутствия единых постоянных маршрутов транспортировки крупногабаритных и тяжеловесных грузов, на примере организации доставки в Китайскую Народную Республику (КНР).

Мультимодальная перевозка грузов из Китая пользуется повышенным спросом за счет возможности сокращения экономических издержек, сроков доставки до пункта назначения и оптимизации маршрута доставки крупногабаритных и тяжеловесных грузов. Комплексные мультимодальные перевозки включают использование нескольких способов грузоперевозки, чаще всего это железнодорожный или морской транспорт в сочетании с автомобильным автотранспорт.

В настоящее время транспортные средства и оборудование для различных видов мультимодальных перевозок в развитых странах конструктивно интегрированы. Платформа общественной информации по логистике была разработана и постоянно совершенствовалась в соответствии с фактическим уровнем эксплуатации оборудования логистической инфраструктуры и оперативными возможностями диспетчеризации. Цель состоит в том, чтобы постоянно улучшать соответствие в рамках всей системы мультимодальных перевозок и создавать полную транспортную цепочку или транспортную сеть.

Информационная система железнодорожного и водного транспорта относительно независима, но эффективность развития мультимодальных видов транспорта отстает, а подход к построению платформ для обмена и обмена логистической информацией между участниками железнодорожного и водного транспорта является относительно отсталым.

Особое внимание уделяется нормированию осуществления доставке крупногабаритного и/или тяжеловесного груза в цепочке мультимодальной доставки автомобильным транспортом, которая регламентирована следующими нормативными документами: Федеральным законом Российской Федерации от 8 ноября 2007 года № 259-ФЗ «Устав автомобильного транспорта и городского наземного электрического транспорта»; Порядком выдачи специального разрешения на движение по автомобильным дорогам транспортного средства, осуществляющего перевозки тяжеловесных и (или) крупногабаритных грузов, утвержденного приказом Министерства транспорта Российской Федерации от 24 июля 2012 г. № 258 и несколько других нормативно - правовых актов.[4]

Транспортировка крупногабаритных и (или) тяжеловесных грузов может осуществляться в случаях, когда груз не может быть разделен на части без риска его повреждения.

Разбирая основные, на сегодняшний момент, проблемы мультимодальных перевозок крупногабаритных и тяжеловесных грузов из Российской Федерации в страны дальнего зарубежья, на примере доставки в Китайскую Народную Республику можно выделить следующие аспекты: проблема согласования работы разных видов транспорта, юридически-правовые проблемы организации и согласования мультимодальной доставки, и проблема отсутствие постоянных маршрутов.

Проблема согласования работы разных видов транспорта, актуальна не только для организации доставки крупногабаритных и (или) тяжеловесных грузов, а для любых интермодальных и мультимодальных перевозок. Согласованная и максимально просчитанная схема координации также должна

включать постоянную взаимосвязь диспетчерских отелов различных видов транспорта, так как организация прибытия участвующих видов транспорта в место перегрузки, в нужное время, с наличием всех нужных технических средств и документов.

Проработки данной проблемы по согласованию работы разных видов транспорта перевозчик должен обеспечить комплексный контроль работы всей транспортной цепочки, разбираться и учитывать все особенности работы разных видов транспорта и на основании научного подхода использовать и прорабатывать не стыковки транспортных участников с помощью технологий сетевого компьютерного моделирования.

Стоит также проанализировать еще одну имеющуюся проблему мультимодальных международных перевозок - это проблемы юридического и организационного обеспечения транспортных цепочек, пересекающих границы разных стран. Одна из наиболее важных проблем сферы правового регулирования является отсутствие единого режима ответственности, то есть нет общих правил ответственности, действующих независимо оттого, в каком звене мультимодальной перевозки случилась утрата, задержка или повреждение груза. Существующие на сегодняшний момент нормативные и документальные системы организационной и юридически-правовой сферы регулирования мультимодальных международных перевозок: Роттердамские правила, Конвенции о договоре международной перевозки грузов автомобильным транспортом (КДПГ), Гаага-Висбийские правила, и ряд другие международных конвенции и соглашений, упорядочивают отдельные виды перевозок и достаточно непротиворечиво дополняют друг друга, однако единой системы, нормирующей мультимодальные перевозки во всем их разнообразии неустановленно.

Отсутствие постоянных маршрутов перевозки данной категории грузов также является одной из особенностей и проблем перевозок крупногабаритных и/или тяжеловесных грузов мультимодальным способом доставки, поскольку

данные категории грузов требуются довольно редко, так как являются следствием специфического или проектного не серийного производства.

При перевозке крупногабаритных и тяжеловесных грузов составление маршрута имеет очень большое значение, так как ошибка в разработке маршрутов может обойтись срывом сроков поставки и, в силу большой стоимости данной категории грузов, большими финансовыми потерями. Решение проблемы - совершенствование технологии маршрутизации перевозок и унификация маршрутов основных направлений международных доставок крупногабаритных и тяжеловесных грузов.

В настоящее время уже создано множество информационных и компьютерных программ, облегчающих проработку и создание оптимальных маршрутов, с использованием GPS-навигации и постоянного обмена данными между транспортным средством и диспетчерской через сеть-Internet.

Подводя итоги можно сказать о том, что организация мультимодальных международных перевозок довольно сложный транспортный процесс, имеющий ряд особенностей и проблем функционирования. Поэтому неизбежен тот факт, что организация доставки такой специфической категории как крупногабаритный, тяжеловесный груз также имеет свои особенности в организации и координации элементов транспортно-логистической цепи, совершенствование и нормирование которых позволяет наиболее эффективно доставлять груз потребителю.

Список литературы

1. Федеральный закон от 08.11.2007 N 259-ФЗ (ред. от 18.03.2020) «Устав автомобильного транспорта и городского наземного электрического транспорта». [Электронный ресурс]. – Ресурс доступа: http://www.consultant.ru/document/cons_doc_LAW_72388/f9ebcb5a876e9bb41cba22331bd9d9cd26e8347e/ (дата обращения: 13.09.2022)

2. Сайт Федеральной таможенной службы [Электронный ресурс]. -

Режим доступа: https://customs.gov.ru/. (дата обращения: 13.09.2022)

3. Container-xchange. Multimodal and Intermodal Transport Mode explained. [Электронный ресурс]. – Ресурс доступа: https://containerxchange.com/blog/multimodal-intermodal/. (дата обращения: 14.09.2022)

4. Сайт ГОСАВТОИНСПЕКЦИИ управления профессионализм безопасность [Электронный ресурс]. – Ресурс доступа: https://xn--90adear.xn--p1ai/corp/cargo (дата обращения: 24.09.2022)

5. Мягков В.А. — Особенности мультимодальных транспортировок в условиях интенсификации мировой торговли // Транспортный вестник. – 2016. – № 1. – С. 27 - 30. [Электронный ресурс]. – Ресурс доступа: https://nbpublish.com/library_read_article.php?id=20041. (дата обращения: 24.09.2022)

6. Э. Л. Лимонов внешнеторговые операции морского транспорта и мультимодальные перевозки // Издание третье, перер-е и доп., рек-но Уч.-метод. по спец. 240100 «Организация и управление на транспорте» и в качестве учебного пособия по специальности 060800 «Экономика и управление на транспорте» // 000 «Модуль», - Санкт-Петербург. – 2006. Ресурс доступа: https://studfile.net/preview/7031220/. (дата обращения: 24.09.2022)

ЮРИДИЧЕСКИЕ НАУКИ

НАСЛЕДОВАНИЕ ПО НАСЛЕДСТВЕННОМУ ДОГОВОРУ

ЧИКИШЕВА Н.А.
к.ю.н., доцент,
Россия, г. Хабаровск

Наследственный договор является новым для российской правовой системы институтом, который действует с 1 июня 2019 года. Он представляет собой соглашение между возможным наследодателем и возможными наследниками, которое заключается еще при жизни наследодателя.

Ключевые слова: завещание, наследственный договор, душеприказчик, нотариус, открытие наследства, тайна завещания.

В соответствии с п. 1 ст. 1118 ГК РФ к наследственному договору применяются правила ГК РФ о завещании, если иное не вытекает из существа наследственного договора. Как и завещание, наследственный договор должен быть совершен лично его сторонами. Заключение наследственного договора через представителей законом не допускается. При заключении наследственного договора действует принцип тайны наследственного договора, аналогичный принципу тайны завещания. Так, согласно ст. 1123 ГК РФ сторона наследственного договора, нотариусы, имеющие доступ к сведениям, содержащимся в единой информационной системе нотариата, и лица, осуществляющие обработку данных единой информационной системы нотариата, не вправе до открытия наследства разглашать сведения, касающиеся содержания наследственного договора, его заключения, изменения или отмены. При этом не является разглашением тайны наследственного договора представление нотариусом сведений об удостоверении наследственного договора, уведомления об отказе наследодателя от наследственного договора в единую информационную систему нотариата в порядке, установленном Основами законодательства Российской Федерации о нотариате, а также направление сторонам наследственного договора копии уведомления об отказе

наследодателя от наследственного договора.

Несмотря на схожее правовое регулирование, необходимо отметить, что в отличие от завещаний, наследственные договоры не могут быть закрытыми (п. 5 ст. 1126 ГК РФ), а также не могут быть заключены в чрезвычайных обстоятельствах (п. 4 ст. 1129 ГК РФ). Несоблюдение этих требований влечет ничтожность таких наследственных договоров. Кроме того, наследственные договоры могут быть удостоверены только нотариусом. Правила ст. 1127 ГК РФ о завещаниях, приравниваемых к нотариально удостоверенным, не распространяются на наследственные договоры.

Что касается понятия наследственного договора, то законодатель в п.1 ст. 1140.1 ГК РФ определяет его как договор, заключаемый наследодателем с любым из лиц, которые могут призываться к наследованию, с условиями, определяющими круг наследников и порядок перехода прав на имущество наследодателя после его смерти к пережившим наследодателя сторонам договора или к пережившим третьим лицам, которые могут призываться к наследованию. Наследственный договор может также содержать условие о душеприказчике и возлагать на участвующих в наследственном договоре лиц, которые могут призываться к наследованию, обязанность совершить какие-либо не противоречащие закону действия имущественного или неимущественного характера, в том числе исполнить завещательные отказы или завещательные возложения. Условия наследственного договора действуют в части, не противоречащей правилам ГК РФ об обязательной доле в наследстве и о запрете наследования недостойными наследниками. Наследодатель не ограничен возможностью заключения только одного наследственного договора: он вправе заключить несколько наследственных договоров с одним или несколькими лицами, которые могут призываться к наследованию. При этом если одно имущество наследодателя явилось предметом нескольких наследственных договоров, заключенных с разными лицами, в случае принятия ими наследства подлежит применению тот наследственный договор, который был заключен

ранее (п. 8 ст. 1140.1 ГК РФ). Следует отметить, что после заключения наследственного договора наследодатель вправе совершать любые сделки в отношении принадлежащего ему имущества и иным образом распоряжаться им своей волей и в своем интересе, даже если такое распоряжение лишит лицо, которое может быть призвано к наследованию, прав на имущество наследодателя. Соглашение об ином считается ничтожным (п. 12 ст. 1140.1 ГК РФ).

Согласно п. 6 ст. 1118 ГК РФ, предусмотренные наследственным договором права и обязанности возникают после открытия наследства, за исключением обязанностей, которые в силу наследственного договора могут возникнуть до открытия наследства и возлагаются на ту сторону договора, которая может призываться к наследованию за наследодателем.

Кроме того, последствия, предусмотренные наследственным договором, могут быть поставлены в зависимость от наступивших ко дню открытия наследства обстоятельств, относительно которых при заключении наследственного договора было неизвестно, наступят они или не наступят, в том числе от обстоятельств, полностью зависящих от воли одной из сторон (п. 1 ст. 1140.1 ГК РФ).

В случае отказа стороны наследственного договора от наследства наследственный договор сохраняет силу в отношении прав и обязанностей других его сторон, если можно предположить, что он был бы заключен и без включения в него прав и обязанностей отказавшейся от наследства стороны (п. 3 ст. 1140.1 ГК РФ).

Лицами, которые вправе требовать исполнения обязанностей, установленных наследственным договором, после смерти наследодателя являются наследники, душеприказчик, пережившие наследодателя стороны наследственного договора или пережившие третьи лица. Нотариус, который ведет наследственное дело, также наделен правом требования исполнения наследственного договора, но только в период исполнения им своих

обязанностей по охране наследственного имущества и управлению таким имуществом до выдачи свидетельства о праве на наследство (п. 2 ст. 1140.1 ГК РФ).

Все права и обязанности стороны наследственного договора, возникающие из такого договора, неотчуждаемы и непередаваемы каким-либо иным способом.

Для заключения наследственного договора требуется его подписание каждой из сторон, а также обязательное нотариальное удостоверение. При этом если одна из сторон уклоняется от нотариального удостоверения наследственного договора, положения статьи 165 ГК РФ, в соответствии с которыми суд в установленных случаях может признать сделку действительной, не применяются. При удостоверении наследственного договора нотариус обязан осуществлять видеофиксацию процедуры заключения наследственного договора, если стороны наследственного договора не заявили возражение против этого (п. 7 ст. 1140.1 ГК РФ).

Изменение или расторжение наследственного договора допускается только при жизни сторон этого договора. Основаниями для изменения или расторжения наследственного договора выступают соглашение его сторон или решение суда в связи с существенным изменением обстоятельств, например, в случае обнаружения лиц, имеющих право на обязательную долю в наследстве (п. 9 ст. 1140.1 ГК РФ).

Наследственный договор может быть оспорен в двух случаях: во-первых, при жизни наследодателя по иску стороны наследственного договора, во-вторых, после открытия наследства по иску лица, права или законные интересы которого нарушены этим наследственным договором (п. 11 ст. 1140.1 ГК РФ).

В рамках заключения наследственного договора за каждой из его сторон сохраняется право совершить односторонний отказ от такого договора. В соответствии с п. 10 ст. 1140.1 ГК РФ наследодатель вправе совершить односторонний отказ от наследственного договора в любое время путем уведомления всех сторон наследственного договора о таком отказе. Следует

обратить внимание, что уведомление об отказе наследодателя от наследственного договора подлежит нотариальному удостоверению. Нотариус, удостоверивший уведомление об отказе наследодателя от наследственного договора, обязан в порядке, предусмотренном законодательством о нотариате, в течение трех рабочих дней направить копию этого уведомления другим сторонам наследственного договора. Наследодатель, отказавшийся от наследственного договора, обязан возместить другим сторонам наследственного договора убытки, которые возникли у них в связи с исполнением наследственного договора к моменту получения копии уведомления об отказе наследодателя от наследственного договора. Другие стороны наследственного договора вправе совершить односторонний отказ от наследственного договора в порядке, предусмотренном законом или наследственным договором.

В соответствии с п. 5 ст. 1140.1 ГК РФ наследственный договор может быть заключен между супругами, а также лицами, которые могут призываться к наследованию за каждым из супругов. В этом случае наследственный договор может определять порядок перехода прав на общее имущество супругов или имущество каждого из них в случае смерти обоих супругов, в том числе наступившей одновременно, к пережившему супругу или к иным лицам; определять имущество, входящее в наследственную массу каждого из супругов, если это не нарушает прав третьих лиц, а также может содержать иные распоряжения супругов, в частности условие о назначении душеприказчика или душеприказчиков, действующих в случае смерти каждого из супругов. При этом такой наследственный договор утрачивает силу в связи с расторжением брака до смерти одного из супругов, а также в связи с признанием брака недействительным. Необходимо также отметить, что заключение наследственного договора между супругами отменяет действие ранее совершенного совместного завещания супругов.

Список литературы

1. Гражданский Кодекс Российской Федерации, часть третья от 26.11.2001 № 146-ФЗ // СЗ РФ

2. Гражданское право. Часть первая. Учебник для вузов / Под ред. В.П. Камышанского, В.И. Иванова. – М.: Эксмо, 2017. – с. 696.

3. Постатейный комментарий к части третьей Гражданского кодекса Российской Федерации / Под ред. Гуева А.Н. – М.: Инфра-М. – 2021.

ФИЛОЛОГИЯ И ЛИНГВИСТИКА

ОСОБЕННОСТИ КАТЕГОРИИ ЭКСПРЕССИВНОСТИ КАК ОСНОВНОГО ПРИЕМА ЖУРНАЛИСТИКИ НА ПРИМЕРЕ ПЕЧАТНЫХ СМИ ИСПАНИИ

КОНЮХОВА А.А.
магистрант,
ДГТУ,
Россия, Ростов-на-Дону

Изучение категории экспрессивности в языке имеет длительную историю и является основным приемом журналистики.

В лингвистическом энциклопедическом словаре мы находим следующие определения экспрессивности: «совокупность семантико-стилистических признаков единицы языка, которые обеспечивают ее способность выступать в коммуникативном акте как средство субъективного выражения отношения, говорящего к содержанию или адресату речи» [8, с.147].

В своей статье «Экспрессивные свойства синтаксических структур» Г.Н. Акимова пишет, что в лингвистической литературе различные толкования экспрессивности применительно к языку вообще, так и к разговорному уровню. Точный перевод самого слова экспрессия – «выражение» вызывает мысль об экспрессивности языковых средств, их выразительных возможностях, то есть о специальном стилистическом приеме [6, с.45]. В работах Ш. Балли и В.В. Виноградова обнаруживается тенденция к смешению понятий экспрессивности и эмоциональности [6, с.27]. Эти же выводы мы находим и в работах других авторов, в частности по теории перевода [5, с.40].

Д.С. Писарев отмечал, что не всегда четко проводятся разграничения понятий эмотивность и экспрессивность. «Категория эмоциональности» и «экспрессивность» являются соотносимыми, а главное различие между ними состоит в следующем: если основной функцией эмоциональности является

чувственная оценка объектов внеязыковой действительности, то экспрессивность – это целенаправленное воздействие на слушателя с точки зрения впечатляющей силы высказывания, выразительности, его эстетической характеризации. Таким образом, экспрессивность – это категория, ориентированная на адресата, то есть имеющая прагматическое значение» [7, с. 275].

Если мы согласимся с содержанием понятия экспрессивности, мы неизбежно поставим вопрос о ее мере, которая репрезентируется категорией интенсивности. Вопрос соотношения таких понятий, как «экспрессивность», «эмотивность», «эмфаза», «интенсивность», вряд ли можно считать окончательно решенным. Все перечисленные термины образуют в современном языкознании своеобразную терминосистему или иными словами– терминосмешение. Современные исследователи, каждый по-своему пытаются дифференцировать эти понятия, а некоторые доходят до их синонимизации. Остановимся на некоторых примерах интерпретации этих понятий.

Так, признавая за экспрессивностью статус категории языка, некоторые лингвисты заключают, что эмоциональность соотносится с ней как категория речи. Само же экспрессивное объявляется вторичным по отношению к эмоциональному, то есть его производным. Отсюда эмоциональное есть средство создания экспрессивного [8, с.119].

Данное исследование сфокусировано на точке зрения, когда экспрессивность, эмотивность, эмфаза, интенсивность – рассматриваются вместе и не дифференцируются. «Экспрессивность - согласно В.Н. Телия - есть в общем случае усиление качества или количества сигнала» [9, с.132]. «Эмотивное - по В.И. Шаховскому - наряду с интенсивностью является компонентом семантики слова» [2, с.39].

На наш взгляд, И.В. Арнольд дал наиболее самое полное определение экспрессивности: «Под экспрессивностью мы понимаем такое свойство текста или части текста, которые передают смысл увеличенной интенсивностью,

выражая внутреннее состояние говорящего, и имеет своим развитием эмоциональное или логическое усиление, которое может быть, а может и не быть образным» [1, с.38].

Экспрессивность по И.В. Арнольду, объединяется в стилистике под общим термином «выдвижение». Иными словами, наличие в тексте каких-либо фокусирующих внимание читателя признаков на некоторых частях текста и определяющих смысловые связи между элементами разных языковых уровней или же между элементами одного уровня. Данное языковое явление задерживает внимание читателя на авторски значимых участках текста и, тем самым, помогает ему оценить их значимость, построение образов, идей, чувств героев и в конечном итоге передает отношение автора к предмету повествования посредством экспрессивности элементов. Одной из важнейших задач выдвижения является повышение экспрессивности, актуализации всего смысла текста.

Для понятия экспрессивности важно, где и в каких случаях языковые манифестации (высказывания, текстовые сегменты, их части, даже, скажем, отдельно взятые, потенциальные языковые единицы, такие, ка слова или даже морфемы) будут наиболее экспрессивными, чем их же инварианты. Таким образом, категорию интенсивности надо рассматривать как категорию семантическую в основе которой лежит понятие количества и качества в широком смысле слова. То есть интенсивность есть количественная мера оценки качества, показатель меры экспрессивности, эмоциональности, оценочности.

В тоже время Е.Н. Сергеева предлагает разграничивать «качественную и количественную экспрессию», так как экспрессивность – признак текста, его качественная характеристика. Экспрессивность надо, по-видимому, соотносить с нейтральной формой изложения, так как без такого соотнесения экспрессия немыслима. Усиление выразительности есть сам по себе процесс усиления, то есть интенсификация. Сама по себе интенсификация есть ни что иное как количественная характеристика качеств (экспрессивной) стороны речи,

«количественное отражение того, насколько экспрессивное возвышается над предметно-логическим содержанием высказывания» [3, с.53].

Интенсификаторы в тексте сигнализируют о мере количества экспрессивности. Отсюда обе частные категории – и интенсивность и деинтенсивность – могут быть представлены в высказывании, обе они определяются нормой степени проявления интенсивности или действия, или признака. Таким образом для нас интенсивность — это проявление признака выше нормы, в то время как деинтенсивность всегда ниже нормы. Интенсивность, как составляющая экспрессивности вместе с информативностью играет важную воздействующую функцию.

Экспрессивность тесно связана с интенсификацией. Воспроизводимая речь всегда экспрессивна, а, следовательно, правомерен вопрос - в какой степени высказывание экспрессивно? Категория интенсивности и показывает меру экспрессивности.

И экспрессивность, и интенсивность – внутрилингвистические категории, обе выполняют функцию усиленного воздействия на адресата. Как правило, адресант сам выбирает экспрессивные средства и средства интенсификации для своего высказывания.

Интенсивность в языке может выражаться разнообразными средствами, представляющими такие уровнеобразующие дисциплины, как фонетика, морфология, словообразование, лексикология и синтаксис. Как правило, грамматические формы при этом тесно взаимосвязаны с лексическим значением усиливаясь в большинстве случаев и сегментными средствами усиления высказывания.

Необходимо отметить, что газетно-публицистический стиль характеризуется необычайной широтой и разнообразием лексики. В публицистическом слове заключается больше эмоционального, приобретающего в рамках газетно-публицистического стиля еще и оценочный характер. В круг интересов публицистики попадают – жизнь в обществе, политика, экономика –

все то, что составляет жизнь человека в обществе. Описание человеческих интересов и отношений не может быть индифферентным. Для описания волнующих миллионы людей событий, явлений необходима их оценка. Вялые выражения, обтекаемые формулировки здесь неприемлемы. Необходима оценка социальных, политических явлений, тенденций и процессов. Публицистика для выполнения своей основной воздействующей функции берет из литературного языка практически все средства, обладающие свойством экспрессии и оценочности. Поиски свежих, метких сочетаний очень характерны для публицистики, и прежде всего, языка газеты.

Например: «Flujo de inmigrantes, motor de progreso» («ABC»).

Поток мигрантов, двигатель прогресса.

Здесь использован типичный для газетной публицистики прием, близкий к фразеологическим моделям. В продуктивном именном словосочетании с родительным определительным (flujo de agua, motor de coche - поток воды, двигатель автомобиля) заменяется последний компонент — flujo de inmigrantes, motor de progreso (поток иммигрантов, двигатель прогресса).

Для газетно-публицистической речи характерно употребление метафоры («метафора —это слово или оборот речи, употребленные в переносном значении для определения предмета на основе сходства» [20, с.245].

Так, в испанских газетах находим:

Ash Carter, ha criticado este lunes, durante la primera jornada de su visita a Espana, la intervencion militar de Rusia en Siria, de la cual ha dicho que «echa mas gasolina al fuego de la guerra civil». («ABC»).

Эш Картер, подверг критике в этот понедельник, в первый день своего визита в Испанию, военное вмешательство России в Сирию и сказал, что Россия «подливает масло в огонь гражданской войны»

«Cuando ustedes dejaron el Gobierno eramos de Europa». («ABC»).

«Когда вы покинули Правительство, мы были европейцами» Конкретное понятие заменяется отвлеченным, отчего все словосочетание приобретает ярко

публицистическую окраску.

Таким образом, выразительность публицистического текста зависит не только от использования специальных средств и приемов. Действенность, яркость, экспрессивность заключены во всем строе речи — в лексике и фразеологии, в морфологии и синтаксисе, в ритмическом и интонационном рисунке.

Действие этих факторов в совокупности и определяет выразительность языка газеты.

Литература

1. Болотов, В.И. Эмоциональность текста в аспектах языковой и неязыковой вариантности: Основы эмотивной стилистики текста/ В.И.Болотов. –Ташкент.: Изд-во Наука, 1981. – С.35-39.

2. Голуб, И.Б. Стилистика русского языка. – М.: Изд-во Наука, 2001. – С. 38-46.

3. Костомаров, В.Г. Русский язык на газетной полосе/В.Г. Костомаров. – М.: Изд-во МГУ, 1971. – С. 51-72.

4. Ожегов, С. И. Толковый словарь русского языка / С. И. Ожегов, Н. Ю. Шведова. – М.: Русский язык, 1995. – 340 с.

5. Солганик, Г.Я. Лексика газеты. – М.: Изд-во МГУ, 1981. – С. 31-42.

6. Туранский, И.И. Семантическая категория интенсивности как понятие экспрессивной стилистики / И.И. Туранский // Проблемы экспрессивной стилистики. – Ростов-на-Дону: издательство Ростовского Государственного Университета, 1992. – Вып.2. – С. 18-33.

7. Туранский, И.И. Семантическая категория интенсивности в испанском языке / И.И. Туранский. – М.: Высшая школа, 1990. – 290 с.

8. Чеснокова, Л. Д. Категория количества и способы ее выражения в современном русском языке / Л. Д. Чеснокова. – Таганрог.: Изд-во Наука, 1992. – 178 с.

9. Швачко, С. А. Языковые средства выражения количества в современном английском, русском и украинских языках / С. А. Швачко. – К.: Изд-во Вища школа, 1981. – 144 с.

ОТРАЖЕНИЕ ЕДИНСТВА НАРОДОВ В ОБЩИХ КОРНЯХ СЛОВ РАЗНЫХ ЯЗЫКОВ

ТИТОВА И.А.
Преподаватель 1-ой квалификационной категории,
Минский государственный колледж кулинарии,
Минск, Республика Беларусь

В мире существует огромное количество языков. Почему же мы зачастую ведем речь о языке как о чем-то целостном, едином? Почему мы вправе считать, что, при всем разнообразии языков, при всех их различиях, языки имеют много общего, единую основу?

Может, это от того, что в древности у живущих на Земле людей был единый язык. Еще в Ветхом Завете говорилось, что до падения Вавилонской башни потомки Ноя жили вместе в одной стране и говорили на одном языке. Но зародившиеся в их душах зло и гордыня были не угодны Господу, поэтому Он сделал так, что строители башни перестали понимать друг друга, поскольку заговорили на разных языках. Это привело к расселению людей по всему миру, потере ими своих корней. Стали образовываться самостоятельные нации, у них на протяжении веков формировалась своя культура и как неотъемлемая ее часть – свой язык.

Когда мы произносим слово «язык», мы представляем себе слова, поскольку слово – это основной инструмент языка. И каждое является уникальным созданием, каждое имеет свое происхождение, историю, свою жизнь.

Сегодня мы не можем говорить с большой долей уверенности об этимологии многих слов. Язык представляет собой живой организм, в процессе развития происходят изменения в грамматической, фонетической, семантической, морфологической составляющей любого языка. Существовавшие на разных этапах развития связи между словами теряются.

Попробуем проследить единство корней некоторых слов в разных языках

на примерах. Здесь уместно рассматривать два аспекта:

– Схожие по звучанию слова;

– Слова, имеющие в разных языках одинаковые значения, но звучащие по-разному.

Обращаясь к истории разных народов и их языкам, можно обнаружить слова со сходным звучанием, имеющие между собой общее значение.

Так, например, русское слово «лук» в белорусском языке звучит как «цыбуля», а в испанском – «cebolla»;

в русском языке «овца», в белорусском – «авечка», в испанском – «oveja»;

русское слово «честь, гордость» в белорусском – «гонар», в испанском – «honor», в английском – «honor»;

русское слово «смысл, резон», в белорусском – «рацыя», в испанском – «razón», в английском – «reason»;

в русском языке – слово «юмор», в белорусском – «гумар», в испанском – «humor», в английском – «humor».

В слове мысль приобретает некую звуковую оболочку, понятную человеку. Но это не просто набор звуков, в его части вкладывается смысл, имеющий подобные значения в разных языках. Можно обнаружить связи между смыслом слов и даже отдельных его морфем с окружающими нас явлениями и предметами. Семантика связана с человеческим мышлением. Ей, как и мышлению не ведомы языковые границы, поэтому одинаковые семантические закономерности можно обнаружить в языках, относящихся к разным группам.

Например, слово «интернациональный». В русском языке помимо этого заимствованного слова, образованного путем сложения inter «между» и national «народный, национальный», существует его синоним «международный».

Русское слово «клюква» на белорусский язык переводится как «журавіна» (образовано от белорусского слова «журавель»). В английском языке ему соответствует «cranberry», где crane – журавль, а berry – ягода, т.е. «журавлиная ягода». Существует предположение, что «клюква» происходит от «клю» - звук,

который издает вода на болотах. А, может, «клю» - это от того, что журавли клокочут? Возникает вопрос: какая связь между ягодой и журавлями. Возможно, ее клюют журавли. Или ее так назвали потому, что она созревает в период, когда эти птицы собираются на болотах перед отлетом на юг.

В белорусском языке есть слово «ружанец» (по-русски – четки). Это слово – однокоренное слову «ружа» (роза). В испанском языке употребляется слово «rosario», образованное от «rosa». В английском – «rosary» (английский корень «rose»).

Очевидно, что русское слово «подсолнух» имеет общий корень со словом «солнце». В английском – sunflower (от «sun» - солнце), в испанском – girasol (sol – солнце), белорусское слово «сланечнік» и польское «słonecznik» также созвучны слову «солнце».

Как видно из приведенных примеров, не смотря на многообразие семантической структуры, изучая культурную память корней как родственных, так и неродственных языков, их смысловые характеристики, можно прийти к выводу, что множество языков мира имеют единые корни. Нет языков, которые возникли сами по себе и развивались изолированно, не испытывая на себе влияние других языков. И этим подтверждается лингвистическое единство народов мира и их языков.

Список литературы

1. В.К. Мюллер. Англо-русский словарь. «Русский язык». М., 1998.
2. Козловская Л.А. Введение в языкознание. Мн., 2013.
3. Лаврентий М. Калво. Испанско-русский словарь. Edición Ramón Sopena. Barcelona, 1995/
4. Откупщиков Ю. В. Очерки по этимологии. СПб., 2001.
5. Протоиерей Серафим Слободский. ЗАО «Православная инициатива». Мн.,1997.
6. Успенский Л. Слово о словах. М., 1997.

КУЛЬТУРОЛОГИЯ

НАЦИОНАЛЬНЫЕ РЕЛИГИИ: ХРИСТИАНСТВО

НИЧКОВ Я.А.
Студент 3 курс,
ФГБОУ ВО «Уральский государственный университет путей сообщения»,
КЖТ УрГУПС,
г. Екатеринбург, Россия

Научный руководитель
ШАРАФИТДИНОВА Н.В.
ФГБОУ ВО «Уральский государственный университет путей сообщения»,
КЖТ УрГУПС,
г. Екатеринбург, Россия

Христианство

Цель исследования: познакомиться с происхождением, содержанием и нравственными ценностями христианства; научится узнавать символику христианства, определять по внешнему виду принадлежность культового сооружения.

Христианство является самой большой мировой религией, третья часть населения нашей планеты – это христиане. Данная религия создана на учении Иисуса Христа, который жил в 1 веке в Палестине. После смерти Христа — это учение начало активно распространяться его учениками и последователями, а начиная с 4 века христианство начинает приобретать статус государственной религии в разных странах.

История христианства обладает немало трагичных страниц. Самым бешеным гонителем считают римского императора Нерона, он гнал христиан со страшной жестокостью. Именно по его указу были казнены апостолы Павел и Петр.

Преследования продолжались 3 века, но учение Христа все же быстро излучалось. Следует отметить, что христианство в те времена было единым.

Расколы и разделения появились позже, когда быть христианином стало безопасно. Тогда в церковь влилась огромная масса народа, которая слабо понимала смысл учения Христа. Все эти люди жили в разных условиях и испытывали различное влияние других культур. Они по-своему понимали и толковали Писания, и в результате этого христианство разделилось на течения.

В нынешнем христианстве присутствует три основных течения (католицизм, протестантство и православие) и масса малых. Основная догматика всех этих направлений в общем является сходной, но есть также и существенные отличия. В частности, все христиане признают нужду крещения человека, но производится это по-разному. Католики и православные крестят детей в малом возрасте, часто во младенчестве. Протестанты крестятся взрослыми, когда они уже понимают суть своей веры и принимают ее.

Священной книгой всех христиан является Библия. Большей своей частью она одинакова для всех конфессий и состоит из Ветхого и Нового Заветов. Но есть также и различия, особенно в перечне книг Ветхого Завета.

В наше время в мире более 2 миллиардов человек показываются христианами. Христианские общины есть и в странах с другим вероисповеданием. Тем не менее в отдельных странах права христиан нарушаются, людей преследуют за веру в Христа. Самой либеральной в этом отношении является Северная Корея, а также отдельные мусульманские страны.

В мире существует три крупных религиозных направления, одно из которых христианство. Основано в Палистине в I веке нашей эры, оно проповедует веру в Сына Божьего - Иисуса Христа, принявшего мучительную смерть на кресте для искупления грехов человеческих.

Христианство исповедуют три церковных течения: протестантизм, католичество и православие.

Ученые-историки не пришли к единому мнению о реальном существовании Иисуса. Более правдоподобна версия о том, что Сын Божий действительно существовавшая историческая личность. Это доказывает

летопись Иосифа Флавия «Древности» и множество других исторических источников. В Новом Завете описываются события, нашедшие свое подтверждение в археологических памятниках.

На горе Синай пророку Моисею Богом были открыты 10 заповедей, основы жизни христианина:

1. Бог - один и для человек не должно существовать других Богов.
2. Нельзя создавать себе кумира.
3. Напрасно нельзя произносить имя Господа Бога.
4. Один день в неделю (седьмой) необходимо посвящать Богу.
5. Уважай родителей своих.
6. Нельзя лишать жизни других людей.
7. Не прелюбодействуй.
8. Нельзя брать чужого.
9. Нельзя ложно обвинять другого человека.
10. Нельзя желать того, что имеет другой человек.

Основная священная книга для людей христианской веры-Библия, состоящая из Ветхого и Нового Заветов. Она является носителем истины жизни верующего человека, повествует о жизни Спасителя, рассказывает царствие живых и весной жизни после смерти.

Новый Завет состоит из четырех повествований пророков (Матфея, Иоанна, Марка и Луки), а также «Апокалипсис» Иоанна Богослова и «Деяний Апостолов».

В христианстве существует семь обрядов, они имеют название таинства. Человека принимает церковь- крещением, узами брака скрепляет- венчание, при совершении греха верующий может принести покаяние перед Богом для прощения своего проступка, для избавления от болезни существует обряд елеосвящения, для установления духовной связи с Богом человек причащается.

В память о страшных муках и смерти сына Божьего христиане почитают крест. Им украшаются купола храмов, после крещения верующий носит его на

теле.

Раньше других государств христианство как основную религию приняла Армения. Датируется это событие 301 годом, затем в 313 году император Константин I провозгласил государственной религией христианство в Римской империи, в конце IV века Византийская империя также стала признавать христианство основной верой в государстве.

На Руси начало распространение веры о Христе приходится на VIII век, крестил же Русь князь Владимир в 988 году.

Местом совершения богослужения является храм, который посвящается либо конкретному церковному празднику, либо особо почитаемому святому, день празднования памяти которого является престольным для конкретной церкви.

Вера в Христа самая распространенная в мире. Она насчитывает по данным ЮНЕСКО более 1,3 миллиарда человек. Почти в каждой части планеты имеются люди, верующие в христианство.

Конфессии в христианстве

Догматическое и каноническое учение христианской церкви формировались на целом ряде Вселенских соборов, проходивших на протяжении первого тысячелетия. Между церквями нередко происходили расколы, а в 1054 году христианская церковь

разделилась на западную (католическая, латинская) и восточную (православная, греческая), что привело к появлению различий в догматах. Но на этом деление не остановилось, и в западной церкви также начали возникать расколы, причиной которых послужила активная проповедь индульгенций. В 16-м веке возникло движение протестантов, в котором сформировались множество течений: лютеране, баптисты, англикане, кальвинисты и пр.
В настоящее время в христианстве достаточно много конфессий, но самыми распространенными являются православие, католичество и протестантизм.

Сущность Бога в представлении христиан

Согласно ветхозаветному (первоначальному) христианскому вероисповеданию, Бог – един в своем обличии. Он начало всего и создатель всех живых существ. Такое восприятие Бога было догмой – единственным верным и нерушимым положением, утвержденным церковью. Но в 4-5 веках в христианстве появился новый догмат – Триединство. Его составители представляли Бога как три ипостаси одной сущности:

- Бог-Отец;
- Бог-Сын;
- Бог-Святой Дух.

Все сущности (Лица) равны и происходят одна из другой. Новое дополнение активно отвергалось представителями восточных конфессий. В 7 веке западно-христианская церковь официально приняла филиокве – дополнение о Триединстве. Это послужило толчком к расколу Единой Церкви.

Человек в представлении религии – творение Бога, и ему не дано познать сущность своего создателя. Вопросы и сомнения – табу для истинно верующего христианина. Все, что человек должен и может знать о Боге, изложено в Библии – главной книге христиан. Она – своего рода энциклопедия, содержащая сведения о становлении религии, описания исторических событий до появления Иисуса и ключевые моменты его жизни.

Богочеловек: кем был Иисус

Учение о Богочеловеке – христология – повествует об Иисусе, одновременно как о воплощении Бога и как о сыне Божием. Он человек, поскольку его мать – человеческая женщина, но подобен Богу, поскольку его отец – Единый Бог. При этом христианство не считает Иисуса полубогом, и не относит к числу пророков. Он – единственное неповторимое воплощение Бога на Земле. Не может быть второго человека, подобного Иисусу, потому что Бог – бесконечен и воплотиться дважды не может. Появление Иисуса было предсказано пророками. В Ветхом Завете он представлен как Мессия – спаситель человечества.

После распятия и физической смерти, человеческая ипостась Иисуса воплотилась в божественную. Его душа соединилась с Отцом в Раю, а тело предали земле. Этот парадокс Иисуса-человека и Иисуса-Бога выражен во Вселенском соборе формулой 4-х отрицаний:

1. неслиянно;
2. непревращенно;
3. нераздельно;
4. неразлучимо.

Ортодоксальные ветви христианства почитает Иисуса как Богочеловека – сущность, воплотившую в себе божественные и человеческие черты. Арианство почитает его как творение Бога, несторианство – как две отдельные сущности: божественную и человеческую. Исповедующие монофизитство веруют в Иисуса-Бога, поглотившего свою человеческую природу.

Список литературы

1. Библия. Книги Священного Писания Ветхого и Нового Завета. М.: Российское Библейское общество. 2002. – 1376 с.
2. Основы социальной концепции Русской Православной Церкви. Режим доступа: http://www.patriarchia.ru/db/text/419128.html
3. Закон Божий. / Сост. протоиерей Серафим Слободской. СПб. Братство новомученика архиепископа Иллариона Верейского, 2000. – 724 с.
4. Закон Божий, составленный по Священному Писанию и изречениям Святых Отцов как практическое руководство к духовной жизни. М.: Сретенский монастырь; Новая книга; Ковчег, 2004. – 704 с.
5. Толковый Типикон. Объяснительное изложение Типикона. / Сост. профессор Киевской духовной академии Михаил Скабалланович. М.: Издание Сретенского монастыря, 2004. – 816 с.
6. Булгаков С. В. Настольная книга для священно-церковно-служителей. (Репринтное воспроизведение издания 1913 г.). Издательский отдел Московского Патриархата, 1993. – 1772 с.
7. Субботин К., священник. Руководство к изучению Устава Богослужения Православной Церкви. Киев. Общество любителей православной литературы. Изд-во им. святителя Льва, папы Римского, 2007. – 360 с.

МЕДИЦИНСКИЕ НАУКИ

ПРОГНОЗИРОВАННЫЕ АСПЕКТЫ ЗАБОЛЕВАНИЙ СЕРДЕЧНО-СОСУДИСТОЙ СИСТЕМЫ

ТУХВАТУЛИНА Э.Р.
ассистент кафедры "Семейная медицина 2,
с курсом клинической фармакологии",
Ташкентский Педиатрический Медицинский Институт,
г. Ташкент

ВОХИДОВ О.Ф.
Студент,
Ташкентский Педиатрический Медицинский Институт,
г. Ташкент

В настоящее время заболевания сердечно-сосудистой системы (ССС) являются ведущей составляющей в структуре заболеваемости, инвалидизации и смертности среди социально значимой группы населения экономически развитых стран.

По данным ВОЗ, в мире от сердечно-сосудистой патологии ежегодно умирает 17 млн. человек, из них от ИБС - более 7 млн. Ожидается, что к 2020 г. ИБС станет причиной летального исхода у более 11 млн. человек ежегодно.

Как отмечено в литературе, что ишемическая болезнь сердца - один из основных факторов риска внезапной сердечной смерти (ВСС) и на ее долю приходится 2/3 случаев внезапной смерти при сердечно-сосудистых заболеваниях (ССЗ). ИБС чаще болеют мужчины в возрасте 40-65 лет. Продолжительность жизни мужчин с типичной стенокардией на 8 лет меньше, чем у их сверстников, не имеющих болей в грудной клетке.

Отечественными авторами установлено, что в России среди мужчин 35 - 64 лет летальность от ИБС составляет 56,6% от общего числа смертей при ССЗ, у женщин того же возраста - 40,4%. Таким образом, ИБС - самая распространенная патология, на долю которой приходится до 50% всех случаев

летальных исходов от сердечно-сосудистой патологии.

Следует признать, что только 40 - 50% всех больных стенокардией знают о наличии у них болезни и получают соответствующую терапию. В то же время более чем у половины пациентов тяжесть стенокардии значительно ограничивает повседневную активность, зачастую приводя к необходимости преждевременного выхода на пенсию.

По результатам медико-статистических исследований, представленных ВОЗ, во всем мире пока не наблюдается тенденции к снижению смертности от ССЗ, в частности от ИБС, что определяет актуальность целенаправленного изучения патофизиологических аспектов и противостояния этой патологии.

В экспериментальных, клинических и эпидемиологических исследованиях последних лет было доказано, что наряду с «традиционными» факторами риска ИБС, включающих высокие уровни концентрации ТГ, ХС ЛПНП и низкий уровень ХС ЛПВП в плазме крови (атерогенная диелипидемия), гипергликемию, провоспалительные цитокины, существенное влияние на качество и прогноз жизни оказывает частота сердечных сокращений (ЧСС). В настоящее врем многочисленные клинические исследования указывают на устойчивую взаимосвязь высокой ЧСС в покое с сердечнососудистыми заболеваниями (ССЗ) и смертностью. Еще в 1986 и 1996 гг. прогностическое значение стойкого повышения ЧСС как риска внезапной смерти было подтверждено крупными Гетеборгским и Фрамингемским эпидемиологическими исследованиями.

Дальнейший анализ литературных источников показал, что существуют убедительные доказательства, подтверждающие, что повышение ЧСС является предиктором общей и сердечно-сосудистой смертности в популяции не только ассоциированных с болезнью пациентов, но и здоровых людей. По меньшей мере, 20 крупных эпидемиологических исследований, опубликованных за последние 20 лет, свидетельствуют о том, что. «Повышенная ЧСС - независимый фактор риска сердечнососудистой заболеваемости и смертности». Поэтому в 2007г. в новые Европейские рекомендации по профилактике ССЗ в клинической

практике ЧСС включена как фактор риска наряду с такими «традиционными», как артериальная гипертензия, сахарный диабет, атерогенная дислипидемия, курение.

Стенокардия – это клиническое состояние, синдром, сопровождающийся болью или ощущением дискомфорта в грудной клетке сжимающего, давящего характера, которая располагается чаще всего за грудиной и может распространяться на шею, в левую руку, нижнюю челюсть, верхнюю часть живота.

Специалистами утверждено, что стабильная стенокардия - наиболее часто встречаемая клиническая форма ишемии миокарда при ИБС. Статистические данные показали, что распространенность стабильной стенокардии в странах Европы и США варьирует от 3 до 4%, и частота встречаемости увеличивается с возрастом. Наряду с большой распространенностью при этой патологии сердца имеется высокий риск развития инфаркта миокарда (ИМ) и других неблагоприятных последствий.

Клиницистами отмечен тот факт, что стабильная ишемическая болезнь сердца характеризуется эпизодами обратимого несоответствия между потребностями миокарда и его обеспечением, индуцируемыми, как правило, физической нагрузкой, эмоциональным или иным стрессом; кроме того, подобная диссоциация может возникать и спонтанно. К стабильной ишемической болезни также относят периоды стабильного состояния с отсутствием симптомов после острого коронарного синдрома (ОКС). Движение от нестабильных к стабильным состояниям является собой протяженным течением без чётких границ. Стенокардия покоя, вызванная спастическими состояниями в коронарных сосудах, также считается разновидностью стабильной ишемической болезни сердца. Смертность больных за год при стабильной стенокардии достигает 2%, у 2–3% больных за этот же период случается не смертельный инфаркт миокарда. Больные, у которых диагноз стабильной стенокардии установлен, имеют вдвое более высокий риск смерти от

сердечно-сосудистой причины, чем лица без этого заболевания. Мужчины, страдающие стенокардией, в среднем живут на 8 лет меньше по сравнению с теми, у кого эта болезнь отсутствует. Среди факторов риска ИБС выделяют модифицируемые, к которым относятся высокий холестерин, высокое артериальное давление, сахарный диабет, курение, сниженная физическая активность, ожирение - возраст, мужской пол и семейный анамнез по атеросклеротическим заболеваниям. За последние десятилетия достигнуты впечатляющие успехи в области изучения фундаментальных молекулярных механизмов развития атеросклероза; разработаны и внедрены в рутинную клиническую практику новые методы лечения – как консервативные (включая гиполипидемические и антитромботические препараты), так и хирургические. Однако долгосрочный прогноз у пациентов с ИБС, даже при проведении оптимальной терапии, остаётся неблагоприятным, и риск рецидива острого коронарного синдрома составляет около 20% в течение первых трёх лет . Эти данные подчёркивают необходимость дальнейшего совершенствования методов и подходов к лечению пациентов с ИБС. Чаще всего причинами развития ИБС являются стабильное атеросклеротическое сужение коронарных артерий, носящее органический, функциональный характер или расстройство микроциркуляции.

Зарубежными и отечественными авторами отмечено, что наиболее частой причиной сердечно-сосудистых заболеваний и смерти от них во всех развитых странах мира является атеросклероз. С атеросклерозом и обусловленными ими осложнениями связано более половины всех смертей в мире и около трети летальных исходов у лиц в возрасте 30-60 лет. Увеличение средней продолжительности жизни в течение XX века привело к повсеместной тенденции к старению населения, что сделало атеросклероз одной из ведущих проблем современной медицины. Принято считать атеросклероз хроническим заболеванием множества систем, имеющим многофакторную природу, характеризующимся поражением стенки артерий с образованием в них очагов

липидной инфильтрации с разрастанием соединительной ткани, фиброзных бляшек, сужением просвета сосуда, с развитием нарушения кровообращения соответствующего органа.

В литературе в течение последних нескольких десятилетий доминирует иммунно-воспалительная теория развития атеросклеротического процесса, подтверждённая в большом количестве экспериментальных и клинических исследований. Кровообращение в коронарном бассейне контролируется потребностью сердечной мышцы в кислороде. Артерии миокарда обладают хорошей способностью к дилятации. Изменение потребности миокарда в кислороде, которое возникает при физической или эмоциональной нагрузке, вызывает изменение коронарного периферического сопротивления, и за счет этого доставка кислорода изменяется. Так же происходит адаптация к изменениям артериального давления для поддержания коронарного кровотока на уровне, соответствующем потребностям сердца (саморегуляция). Сужение эпикардиальных коронарных артерий вызывает уменьшение перфузии миокарда в покое или ее недостаточность при увеличенной потребности. Уменьшение кровоснабжения вызывается тромбами, спазмами коронарных артерий, иногда эмболией венечных артерий, сужением их сифилитическими гуммами. Такие пороки, как аномальное отхождение передней межжелудочковой или ствола левой коронарной артерии от лёгочного ствола, вызвают ишемию или инфаркт у детей, но редко бывают причиной ИБС у взрослых. Ишемия миокарда может возникать при гипертрофии левого желудочка из-за повышенной потребности в кислороде. Ишемия миокарда иногда вызывается более чем одной причиной, например гипертрофией в связи с склеротическим аортальным пороком и атеросклерозом коронарных артерий. Аневризма аорты значительно утяжеляет течение и послеоперационный период пациентов с ишемической болезнью сердца. Существуют статистические различия между поражением той или иной коронарной артерии. В исследовании, проведённом V. Bhanvadia с соавт. (2013) , выявлено, что чаще всего (в 42% случаев) поражается левая передняя

межжелудочковая артерия, в 40% – огибающая ветвь левой венечной артерии, оставшийся процент приходится на правую венечную артерию. Образование ксантомы интимы, её патологическое уплотнение и фиброз бляшки более характерны для левой передней межжелудочковой артерии.

Таким образом, подводя итог литературного обзора можно отметить, что в настоящее время основной целью лечения ИБС является уменьшение риска смерти, ОКС и других неблагоприятных последствий, а также уменьшение выраженности симптомов заболевания и улучшение качества жизни пациента. В связи с этим выбор метода лечения определяется не только на основании клинической картины заболевания, но также требует прогнозирования её течения и учёта социальных, культурных и экономических последствий.

Литература

1. Тюрин, В.П. Аллергические реакции на вещества, выделяемые стентами / В.П. Тюрин, А.Л. Гвоздков, Т.Ю. Маликова // Вестник Национального Медико-Хирургического Центра Им. Н.И. Пирогова. - 2015. - Т. 10, № 4. - С. 138-140

2. Шабалкин, Б. Сопутствующая патология-фактор риска при аортокоронарном шунтировании у пожилых больных / Б. Шабалкин, И. Жбанов, М. Тюрин // Восстановительные и органосберегающие технологии-главный путь развития хирургии XXI века: материалы конференции. - М.: РНЦХ РАМН, 2004. — Т. 1. - С. 134-135

3. Селиванов, С.Г. Инноватика и инновационное проектирование в машиностроении: учебное пособие : практикум / С.Г. Селиванов, Н.К. Криони, С.Н. Поезжалова. — М.: Машиностроение, 2013. — 769 с.

4. Семитко, С.П. Методы рентгенэндоваскулярной хирургии в лечении острого инфаркта миокарда у больных старшего возраста: развитие и значение / С.П. Семитко // Клиническая геронтология. — 2009. — Т. 15, № 4-5. — С. 3-12

5. Аронов Д.М., Лупанов В.П. Актуальные вопросы лечения больных стабильной стенокардией // Врач.- 2005.- №9.-С. 3-8.

6. Карпов Ю.А. Лечение больных стабильной стенокардией: к выходу

новых рекомендаций ВНОК // Рос. Мед. журн,- 2008,- Т.16, №21.-С.1379-1381.

7. Лопатин Ю.М. Изменятся ли наши взгляды па контроль ЧСС у больных стабильной стенокардией после исследования BEAUTIFUL? // Мед.вестн.-2009.-№ 10.-С. 1-14.

8. P.W. Serruys, M.C. Morice, A.P. Kappetein [et al.] // N. Engl. J. Med. Percutaneous coronary intervention versus coronary-artery bypass grafting for severe coronary artery disease— 2009. — Vol. 360, № 10. — P. 961-972.

9. D. Capodanno, T. Gori, H. Nef [et al.] // EuroIntervention -Percutaneous coronary intervention with everolimus-eluting bioresorbable vascular scaffolds in routine clinical practice: early and midterm outcomes from the European multicentre GHOST-EU registry. — 2015. — Vol. 10, № 10. — P. 1144-1153.

10. Cararn A.J., Lau C.P. Electrophysiological effects of a single intravenous administration of ivabradin (SI6257) in adult patients with normal electrophysiology. Drugs R&D.- 2003: 4; 83-89.

11. Colin P., Galah B, Monnet X., et al. Effect of graded heart rate reduction with ivabradine on myocardial oxygen consumtion and diastolic time in exercising dogs // J.Pharmacol. Ext. Ther.-2004:308; 236-240.

12. D'Agostino R.B., Russel M.W., Huse D.M. et al. Primary and subsequent coronary risk appraisal: new results from the Framingham Study // Am.Heart J.-2000:139; 272-281.

13. Dalla-Volta S., Maraglino G., Della-Valentina P. et al. Comparison of trimetazidine with nifedipine in effort angina: double-blind, crossover study // Cardiovascular drugs and Therapy.-1990: 13; 116-122.

14. Daly C.A., Clemens F., Sendon J.L. et al. The clinical characteristics and investigations planned in patients with stable angina presenting to cardiologists in Europe: from the Euro Heart Survey of Stable Angina // Eur. Heart J.- 2005:26; 996-1010.

15. Dirty J., Sillier P., Pemiaforte S. et al. Trimetazidine: a new concept in the treatment of angina. Comparison with propranolol in patients with stable angina // J. Clin. Pharm.-1994: 37; 279-288.

АНАЛИЗ ЗАБОЛЕВАЕМОСТИ РАКОМ МОЛОЧНОЙ ЖЕЛЕЗЫ И УРОВНЯ ЛЕТАЛЬНОСТИ В ПРИВОЛЖСКОМ ФЕДЕРАЛЬНОМ ОКРУГЕ

ЗАГРЕБИНА Е.Е.
Студентка, факультет: Лечебное дело, кафедра общественного здоровья и здравоохранения с курсом экономики и управления,
Кировский государственный медицинский университет,
Россия, г. Киров

ОВСЯННИКОВА В.В.
Студентка, факультет: Лечебное дело, кафедра общественного здоровья и здравоохранения с курсом экономики и управления
Кировский государственный медицинский университет,
Россия, г. Киров

Научный руководитель:
ЧАГАЕВА Н.В.
к.м.н., доцент, кафедра общественного здоровья и здравоохранения с курсом экономики и управления
Кировский государственный медицинский университет,
Россия, г. Киров

Цель работы. Дать оценку динамике заболеваемости раком молочной железы (далее – РМЖ) и связанного с ней уровня летальности во всех субъектах Приволжского Федерального округа (далее – ПФО).

Материалы и методы. Оценка проведена на основании анализа статистических данных из сборников «Злокачественные новообразования в России» и «Состояние онкологической помощи населению России» 2016 – 2020 гг. под ред. А.Д. Каприна, В.В. Старинского, Г.В. Петровой.

Для проведения сравнительного анализа заболеваемости РМЖ был выполнен расчёт уровня заболеваемости на 100 тыс. населения и показателей временного ряда: абсолютный прирост, темп прироста (%).

Для сравнительной оценки риска заболеваемости РМЖ по субъектам ПФО выполнен расчёт стандартизированного относительного риска, где базовым уровнем являлись средние по Федеральному Приволжскому округу показатели

риска развития раком молочной железы.

Статистическая обработка данных выполнена с помощью программного пакета Microsoft Excel.

Результаты. Анализ абсолютных и относительных показателей заболеваемости РМЖ на территории ПФО в динамике с 2016 по 2020 годы демонстрирует положительный темп прироста заболеваемости в 4 регионах: Республике Татарстан, Республике Чувашия, Самарской и Пензенской областях; в 9 регионах: Республика Башкортостан, Мордовия, Удмуртия, Пермский край, Ульяновская, Саратовская, Оренбургская, Нижегородская и Кировская области - наблюдается снижение показателей заболеваемости. Самый высокий темп прироста заболеваемости за 5 лет в следующих субъектах: Пензенская область (8%), Республика Татарстан (5,47%), Самарская область (5,31%) и Республика Чувашия (4,04%). Анализ уровня летальности, связанного с заболеваемостью РМЖ, показывает тенденцию к повышению показателя выживаемости среди пациентов в 12 субъектах, кроме Пензенской и Нижегородской областей, где процент летальности продолжает находиться на уровне 2016 года.

Показатели летальности в период 2016-2020 гг. во всех субъектах ПФО снижаются.

Анализ стандартизированного относительного риска по субъектам ПФО с 2016-2020 годы демонстрирует высокий риск (>1) в Саратовской (1,19 – 2016, 1,11 – 2017, 1,04 – 2018, 1,15 – 2019, 1,10 – 2020) Самарской (1,18 – 2016-18, 1,21 – 2019, 1,29 – 2020), Оренбурской (1,13 – 2016, 1,18 – 2017, 1,20 – 2018, 1,08 – 2019, 1,10 – 2020) и Нижегородских областях (1,21 – 2016, 1,29 – 2017, 1,16 – 2018-19, 1,12 – 2020). В Ульяновской области с 2016 года идет снижение стандартизированного относительного риска (1,04 – 2016, 1,03 – 2017-18, 0,92 – 2019, 0,97 – 2020)

В Пензенской области отмечается небольшой прирост риска (0,98 – 2016, 0,94 – 2017, 1,11 – 2018, 1,12 – 2019, 1,09 – 2020).

В Кировской области стандартизированный относительный риск

колеблется в диапазоне от 0,95 (2017 г.) до 1,03 (2016 г.)

Выводы: в результате проведенного анализа выявлена тенденция к снижению показателей заболеваемости в 9 субъектах ПФО.

Отмечается высокий стандартизированный риск в Саратовской, Самарской, Оренбургской и Нижегородских областях, а также пограничные значения в Ульяновской, Пензенской и Кировской областях.

В то же время наблюдается снижение показателя летальности по причине РМЖ во всех субъектах ПФО.

Повышение показателя выживаемости среди пациентов в 12 субъектах связано с реализацией федеральных программ, направленных на профилактику онкологических заболеваний и онконастороженности в рамках Национальных проектов Здравоохранения («ОнкоПатруль») среди населения в возрасте 30 лет и старше.

С 2019 года по настоящее время реализуется федеральный проект «Борьба с онкологическими заболеваниями», целью которого является снижение смертности россиян от новообразований, организация доступной онкологической помощи, внедрение референс-центров для улучшения диагностики при помощи современных методов.

Таблица 1.

Динамика летальности при РМЖ в субъектах ПФО.

Динамика летальности / Темп прироста (%)	2017	2018	2019	2020	2016-2020
Республика Башкортостан	6,45	6,06	-17,14	3,45	-3,226
Республика Марий Эл	-11,9	-24,32	0	25	-16,67
Республика Мордовия	-24	5,26	0	-10	-28
Республика Татарстан	3,57	-10,345	0	0	-7,14
Республика Удмуртия	-13,3	3,85	-7,41	0	-16,67
Республика Чувашия	0	-8	-8,7	-19,05	-32
Пермский край	-2,78	-11,43	-3,23	-3,33	-19,44

Ульяновская область	0	-2,85	-14,70	-10,3	-25,7
Саратовская область	6,24	-8,82	6,45	-6,06	-3,12
Самарская область	0	-13,7	8,00	-7,40	-13,7
Пензенская область	0	-3,125	-12,9	18,52	0
Оренбургская область	-6,66	0	-14,2	-8,33	-26,6
Нижегородская область	-8,00	0	-4,34	13,63	0
Кировская область	-9,37	-6,89	0	0	-15,625

Таблица 2.

Динамика заболеваемости РМЖ в субъектах ПФО.

Динамика заболеваемости/Темп прироста (%)	2017	2018	2019	2020	2016-2020
Республика Башкортостан	2,375	4,14	9,34	-23,28	-10,57
Республика Марий Эл	12,6	17,63	-16,1	-10,035	0
Республика Мордовия	4,165	-2,54	8,76	-10,39	-1,063
Республика Татарстан	7,091	1,62	7,98	-10,24	**5,47**
Республика Удмуртия	-3,56	-2,65	23,23	-18,005	-5,135
Республика Чувашия	4,514	4,1575	-1,566	-2,91	**4,038**
Пермский край	-4,71	0,997	3,73	-0,34	-0,5075
Ульяновская область	0,806	0,955	-4,565	-7,204	-9,8735
Саратовская область	-3,84	-6,23	17,57	-15,47	-10,40
Самарская область	2,32	0,47	8,76	-5,82	**5,31**
Пензенская область	-1,14	17,34	8,47	-14,1	**8,00**
Оренбургская область	7,80	1,79	-3,76	-10,86	-5,86
Нижегородская область	9,97	-10,27	7,16	-14,7	-9,82
Кировская область	-4,97	5,48	4,80	-11,25	-6,77

Таблица 3.

Уровень стандартизированного риска заболевания РМЖ в субъектах ПФО.

Приволжский ФО					
Субъекты	2016	2017	2018	2019	2020
Республика Башкортостан	0,84 (0,61-1,15)	0,84 (0,62-1,14)	0,87 (0,64-1,18)	0,89 (0,67-1,20)	0,78 (0,56-1,08)
Республика Марий Эл	0,73 (0,53-1,01)	0,80 (0,58-1,09)	0,94 (0,69-1,27)	0,74 (0,54-1,00)	0,75 (0,54-1,05)
Республика Мордовия	0,96 (0,71-1,29)	0,97 (0,72-1,31)	0,94 (0,70-1,27)	0,96 (0,72-1,28)	0,98 (0,72-1,33)
Республика Татарстан	0,90 (0,66-1,22)	0,94 (0,69-1,26)	0,95 (0,70-1,28)	0,96 (0,72-1,28)	0,98 (0,72-1,33)
Республика Удмуртия	0,85 (0,62-1,16)	0,80 (0,58-1,09)	0,77 (0,56-1,06)	0,89 (0,66-1,20)	0,83 (0,60-1,14)
Республика Чувашия	0,76 (0,55-1,05)	0,77 (0,56-1,06)	0,81 (0,59-1,10)	0,74 (0,54-1,01)	0,82 (0,59-1,13)
Пермский край	0,90 (0,66-1,22)	0,83 (0,61-1,14)	0,84 (0,62-1,14)	0,82 (0,60-1,10)	0,92 (0,68-1,26)
Ульяновская область	1,04 (0,78-1,40)	1,03 (0,76-1,38)	1,03 (0,77-1,38)	0,92 (0,69-1,24)	0,97 (0,72-1,32)
Саратовская область	1,19 (0,89-1,58)	1,11 (0,83-1,48)	1,04 (0,78-1,39)	1,15 (0,87-1,51)	1,10 (0,82-1,48)
Самарская область	1,18 (0,89-1,58)	1,18 (0,89-1,57)	1,18 (0,89-1,57)	1,21 (0,92-1,58)	1,29 (0,97-1,72)
Пензенская область	0,98 (0,73-1,32)	0,94 (0,70-1,27)	1,11 (0,83-1,48)	1,12 (0,85-1,48)	1,09 (0,81-1,47)
Оренбургская область	1,13 (0,84-1,51)	1,18 (0,89-1,57)	1,20 (0,91-1,60)	1,08 (0,82-1,43)	1,10 (0,81-1,48)
Нижегородская область	1,21 (0,91-1,61)	1,29 (0,98-1,71)	1,16 (0,87-1,54)	1,16 (0,88-1,53)	1,12 (0,84-1,51)
Кировская область	1,03 (0,76-1,38)	0,95 (0,71-1,28)	1,00 (0,75-1,35)	0,98 (0,74-1,31)	0,99 (0,73-1,34)

Литература

1. Под ред. А.Д. Каприна, В.В. Старинского, А.О. Шахзадовой Состояние онкологической помощи населению России в 2020 году. − М.: МНИОИ им. П.А. Герцена − филиал ФГБУ «НМИЦ радиологии» Минздрава России, 2021. − илл. – 239 с.

2. Под ред. А.Д. Каприна, В.В. Старинского, А.О. Шахзадовой Состояние онкологической помощи населению России в 2019 году. − М.: МНИОИ им. П.А. Герцена − филиал ФГБУ «НМИЦ радиологии» Минздрава России, 2020. − илл. – 239 с.

3. Под ред. А.Д. Каприна, В.В. Старинского, Г.В. Петровой Состояние

онкологической помощи населению России в 2018 году. – М.: МНИОИ им. П.А. Герцена – филиал ФГБУ «НМИЦ радиологии» Минздрава России, 2019. – илл. - 236 с.

4. Под ред. А.Д. Каприна, В.В. Старинского, Г.В. Петровой Состояние онкологической помощи населению России в 2017 году. – М.: МНИОИ им. П.А. Герцена – филиал ФГБУ «НМИЦ радиологии» Минздрава России, 2018. – илл. - 236 с.

5. Под ред. А.Д. Каприна, В.В. Старинского, Г.В. Петровой Состояние онкологической помощи населению России в 2016 году. – М.: МНИОИ им. П.А. Герцена – филиал ФГБУ «НМИРЦ» Минздрава России, 2017. – илл. - 236 с.

6. Под ред. А.Д. Каприна, В.В. Старинского, А.О. Шахзадовой Злокачественные новообразования в России в 2020 году (заболеваемость и смертность) – М.: МНИОИ им. П.А. Герцена − филиал ФГБУ «НМИЦ радиологии» Минздрава России, − 2021. − илл. − 252 с.

7. Под ред. А.Д. Каприна, В.В. Старинского, А.О. Шахзадовой Злокачественные новообразования в России в 2019 году (заболеваемость и смертность) − М.: МНИОИ им. П.А. Герцена − филиал ФГБУ «НМИЦ радиологии» Минздрава России, − 2020. − илл. − 252 с.

8. Под ред. А.Д. Каприна, В.В. Старинского, Г.В. Петровой Злокачественные новообразования в России в 2018 году (заболеваемость и смертность) – М.: МНИОИ им. П.А. Герцена – филиал ФГБУ «НМИЦ радиологии» Минздрава России, – 2019. – илл. – 250 с.

9. Под ред. А.Д. Каприна, В.В. Старинского, Г.В. Петровой Злокачественные новообразования в России в 2017 году (заболеваемость и смертность) – М.: МНИОИ им. П.А. Герцена – филиал ФГБУ «НМИЦ радиологии» Минздрава России, – 2018. – илл. – 250 с.

10. Под ред. А.Д. Каприна, В.В. Старинского, Г.В. Петровой Злокачественные новообразования в России в 2016 году (заболеваемость и смертность) – М.: МНИОИ им. П.А. Герцена – филиал ФГБУ «НМИЦ радиологии» Минздрава России, – 2018. – илл. – 250 с.

СОВРЕМЕННЫЙ ВЗГЛЯД НА ПРОБЛЕМУ РАКА ПРЕДСТАТЕЛЬНОЙ ЖЕЛЕЗЫ

КАРИМКУЛОВА Б.Р.
ассистент кафедры патологической анатомии,
Ташкентский Педиатрический Медицинский Институт,
г. Ташкент

СУЛТАНМУРАТОВА М.О.
Студентка,
Ташкентский Педиатрический Медицинский Институт,
г. Ташкент

В нашей работе отмечены аспекты распространенности, механизма развития рака предстательной железа на основе литературных данных.

Ключевые слова: железа, воспаление, анализ, проблема, осложнения.

Проблема хронического простатита остается одной из актуальных проблем урологии. Различные статистические исследования показали, что хроническим простатитом страдают наиболее социально активные группы мужского населения. По данным различных авторов заболеваемость хроническим простатитом колеблется от 8 до 35%. Хронический простатит в 28% случаев является причиной обращений мужчин к урологу; в 59% простатит диагностируется как самостоятельное заболевание и 85% - в сочетании с доброкачественной гиперплазией предстательной железы.

Рак предстательной железы (РПЖ) остается наиболее частой солидной опухолью у мужчин.

С широким внедрением определения простатического специфического антигена (ПСА) значительно возросла частота диагностики локализованных и местно-распространенных стадий рака простаты. РПЖ также характеризуется непредсказуемостью клинического течения. Некоторые опухоли остаются латентными многие годы, а некоторые быстро прогрессируют в инкурабельное метастатическое заболевание. В настоящее время в клинической практике доступен ряд методов, оценивающих индивидуальный прогноз пациентов до

лечения или после лечения РПЖ. Наиболее часто используются стратификация по группам риска, таблицы, шкалы, номограммы и др. Однако при внешней валидации большинство предложенных моделей не демонстрируют высокой точности.

Для раннего выявления рака предстательной железы используется определение сывороточного уровня простатического специфического антигена (ПСА). Недостаточная специфичность ПСА диктует необходимость поиска новых диагностических молекулярных маркеров РПЖ.

По мнению Ludwig J.A., Weinstein J.N. (2005) при онкологических заболеваниях, биомаркеры могут использоваться либо как индикаторы различных проявлений канцерогенеза и найти применение в диагностике, либо как прогностические показатели, либо как индикаторы терапевтического эффекта.

Большое значение в поиске новых биомаркеров отдается протеомным исследованиям. Регуляторным белкам принадлежит функция контроля таких клеточных процессов, как пролиферация, дифференцировка, направленное движение и гибель клеток. Ослабление контроля над этими процессами может быть причиной возникновения и прогрессии рака. К регуляторным белкам можно отнести различные классы молекул, важнейшими из которых являются ростовые факторы, про- и антиапоптотически белки, а также белки, регулирующие клеточные взаимодействия. При протеомном анализе ткани предстательной железы обнаруживается до 1200 белков. При анализе доброкачественной ткани простаты, образцов локализованного и метастатического рака простаты обнаружено, что при локализованном раке простаты значительно повышена концентрация 80 белков по сравнению с нормальной тканью железы, включая нейропептид Y, DJ-1, AGR2, тяжелую цепь ферритина (FTH1), фактор некроза опухоли, протеин, связывающий жирные кислоты, виментин и др. Концентрация 81 белка была значительно снижена при раке (включая лактотрансферрин, а-2 гликопротеин, изоформы глутатион

транферазы (GST-p и GST-u), лактатдегидрогеназу В и др.). При метастатическом раке простаты обнаружено повышение концентрации 141 белка и снижение концентрации 165 белков, по сравнению с локализованным раком простаты. При протеомном анализе мочи обнаружены полипептиды, которые могут явиться потенциальными маркерами рака предстательной 6 железы. К ним относятся Ыа/К-транспортирующая АТФаза у, коллаген а-1, кальгранулин В/МИР-14, эндоглин, аннексии А3 и др.

Ведущиеся в настоящее время исследования по поиску и изучению свойств регуляторных белков человека позволяют надеяться на получение важных результатов, которые расширят представления о молекулярных механизмах РПЖ, и будут способствовать разработками новых подходов к ранней диагностике и лечению этого заболевания.

В эру развития продолжающегося развития хирургической техники, минимально-инвазивных и аблативных методов лечения, новых взглядов на молекулярные механизмы развития и прогрессирования рака простаты, выделение факторов, позволяющих составить индивидуальный прогноз и определить оптимальную тактику лечения больного раком простаты, является одной из важнейших задач современной онкоурологии.

Данные протеомных исследований в сочетании с другими клинико-морфологическими характеристиками опухоли, вероятно, позволят получить новую информацию, важную как для понимания фундаментальных аспектов развития рака простаты, так и для улучшения клинического стадирования и определения пациентов, страдающих раком предстательной железы, подходящий для наблюдения или активной терапии.

Как отмечают авторы литературных источников, что проблема бесплодного брака заставляет задумываться врачей и психологов всего мира, а также в современных условий осуществления ранней диагностики мужского бесплодия следующие: общий низкий уровень изученности мужского и женского бесплодия, отсутствие преподавания предмета в медицинских

институтах, отсутствие организационных основ и андрологических служб; острый недостаток или отсутствие врачей - андрологов, особенно в сельских районов по мнению отечественных авторов, имеющих подготовку в области мужской репродуктивной патологии, неосведомленность населения. Проблема, врожденных болезней, невынашивания беременности, бесплодия до настоящего времени является одной из актуальных проблем гинекологии и андрологии. Согласно данным исследований, частота бесплодных браков среди супругов репродуктивного возраста колеблется от 8 до 15%, а в ряде регионов РФ имеется тенденция к увеличению при средней частоте бесплодия 10% - это миллионы пар репродуктивного возраста. Причем 25-60% случаев бесплодия обусловлено мужским фактором. За 50 лет концентрация сперматозоидов снизилась с 113 млн./мл (1940 г.) до 66 млн./мл в девяностые годы.

А также авторы утверждают, что в настоящее время установлено, что невынашивание беременности тоже может быть обусловлено низким качеством половых клеток мужчины, равно как и некоторые врожденные болезни ребенка.

Дальнейший анализ литературных данных показал ,что бездетный брак является, безусловно, серьезной психологической и социальной проблемой, реакция на него имеет все черты перманентного хронического стресса, который не только может служить причиной семейно-сексуальных дисгармоний и сексуальных дисфункций, но и приводить к развитию невротических и соматических расстройств, в том числе и функции органов половой сферы. Так установлено, что у супругов, узнавших о факте наличия у них бесплодия, возникают серьезные психологические проблемы, которые, в конечном счете, могут привести к разводу. Анализируя литературные источники можно сказать, что при азооспермии, обнаруженной у мужчин при обследовании, они сами нередко определяют свое состояние как близкое к утрате смысла жизни . Однако исследования особенностей этиологии и патогенеза невротических расстройств у мужчин при бесплодии в браке практически не проводятся, о чем свидетельствует анализ литературы по данной проблеме, хотя это существенно

снижает возможности адекватной реабилитации и восстановления качества жизни бесплодных супружеских пар.

Необходимость разработки новых подходов для оказания профилактической помощи больным, в частности, с заболеваниями предстательной железы, обусловлена не только продолжающимся ухудшением показателей здоровья взрослого населения, как подтверждают отечественные источники, но и крайне неудовлетворительной продолжительностью жизни мужчин в России.

Заболевания предстательной железы занимают значимое место во всей урологической практике, которые являются также фактором бесплодного брака. Частота обращений к урологу из-за проблем, связанных с заболеваниями предстательной железы, ежегодно возрастает, что дает подтверждения литературными данными. Вместе с тем, диагностика и лечение ряда заболеваний, таких как, хронический простатит, рак и доброкачественная гиперплазия простаты представляют собой не только серьезную медицинскую, но и большую социальную проблему.

Клиницистами отмечено, что сочетанное поражение предстательной железы доброкачественной гиперплазией и раком встречается в 10% случаев, а по ряду авторов - в 20%. Однако, четкой взаимосвязи этих двух заболеваний в литературе мы не нашли. Одной из социально значимых причин преждевременной смертности мужчин является рак предстательной железы. К двухтысячным годам в мире на долю рака предстательной железы приходится 5,0% всех злокачественных новообразований у мужчин. Высокие показатели смертности обусловлены двумя основными причинами: поздней выявляемостью заболеваний и несовершенством существующих методик лечения.

В странах Европы и США непальпируемые стадии рака простаты составляют 75% выявленных случаев. В 2009 году были опубликованы результаты рандомизированных исследований по скринингу рака простаты в США и Европе (PLCO - the Prostate, Lung, Colorectal, and Ovarian Cancer

Screening Trial и the European Randomized Study of Screening for Prostate Cancer). На основе первых результатов исследований можно говорить о том, что скрининг, основанный на исследовании ПСА, позволяет уменьшить смертность от рака простаты примерно на 20%, но приводит к риску выявления клинически незначимого РПЖ. Очевидно, что необходим дифференцированный подход к вновь диагностированным случаям РПЖ, оценивающий индивидуальные риски больного.

При РПЖ наиболее часто (до 70%) встречаются запущенные формы. Это создает не только медицинскую и социальную, но и серьезную экономическую проблему, диктуя необходимость смещения приоритетов здравоохранения на раннее выявление данной патологии и поиск новых методов эффективной терапии.

Подводя итоги литературного анализа можно сказать, что несмотря на значительные успехи в применении современных диагностических, хирургических, лучевых методов в медицинской помощи больным РПЖ во всем мире отмечается рост заболеваемости, смертности и поздней диагностики при этом заболевании.

Литература

1. Александров В.П., Карелин М.И. Рак предстательной железы.// СПб.:СПбМАПО, 2004 148 с.

2. Аляев Ю.Г., Амосов А.В., Газимиев М.А. Ультразвуковые методы функциональной диагностики в урологической практике // Москва: Изд. Р. Валент., 2001. С 192.

3. Брызгунова О.Е., Власов В.В., Лактионов И.И. Современные методы диагностики рака предстательной железы.// Биомедицинская химия, 2007. -53.-5-стр. 128-139

4. Велиев Е.И. Оптимизация хирургического лечения больных локализованным раком предстательной железы: Дис. . д-ра мед. наук. -СПб.,

2003. 348 с.

5. Лисицкая К.В. Изучение полиморфизма отдельных регуляторных белков, функционирующих в эпителиальных и мышечных клетках человека в норме и при раке простаты // Дисс. канд.мед. наук. Москва 2010

6. Максимов В. А. Оптимизация ранней диагностики заболеваний предстательной железы: Дис. . д-ра мед. наук. М., 2009. - 242 с.

7. Морозов А.П. Современные аспекты диагностики, мониторинг и факторы прогноза рака предстательной железы.// Дисс. Д-ра мед. наук. Москва 2007

8. Поляковский К.А. Активность теломеразы при раке предстательной железы.// Дисс. канд.мед. наук. Москва 2007

9. Aprikian A.G., Cordon-Cardo C., Fair W.R. and Reuter, V.E. Characterization of neuroendocrine differentiation in human benign prostate and prostatic adenocarcinomas // Cancer. 1993. - Vol. 71. - P. 3952-3965

10. Berruti A., Dogliotti L., Mosca A., Bellina M. Circulating neuroendocrine markers in patients with prostate carcinoma // Cancer. 2000. - Vol. 88. - P. 2590-2596.

11. Bhojani N., Salomon L., Capitanio U., et al. External validation of the updated Partin tables in a cohort of French and Italian men.// Int. J. Radiat. Oncol. Biol. Phys. 2009. Vol.73 - P.347-352.

12. Bhojani N., Ahyai S., Graefen M, et al. Partin tables cannot accurately predict the pathological stage at radical prostatectomy.// Eur. J. Surg. Oncol. -2009. Vol.35-P.123-128.

СТЕАТОЗ ПОДЖЕЛУДОЧНОЙ ЖЕЛЕЗЫ И ЕГО ПРОГНОЗ

ПУЛАТОВА С.Ш.
Ассистент кафедры Семейной медицины №2, клинической фармакологии,
Ташкентский Педиатрический Медицинский Институт,
г. Ташкент

ВОХИДОВ О.Ф.
Студент,
Ташкентский Педиатрический Медицинский Институт,
г. Ташкент

В нашей работе отражены причинные факторы, механизмы развития и прогноз стеатоза поджелудочной железы на основе литературных данных.

Ключевые слова: ткани, органы, железа, анализ, аспекты, осложнения.

Ожирение – это распространенное во всем мире заболевание, которое касается как взрослых, так и детей, как мужчин, так и женщин. Речь идет о болезни, проявляющейся в виде избыточных жировых отложений, которые могут быть под кожей, в органах и тканях. Определить, серьезно ли увеличилась масса тела человека, очень просто. Если вес увеличился на 20%, и это не было запланировано, то это может быть первым признаком ожирения, от которого страдает человек. Ожирение очень плохо влияет на состояние человека, особенно это касается женщин. Все дело в том, что заболевание начинает приносить психологический и физический дискомфорт, вызывает сексуальное расстройство, приводит к проблемам с позвоночником, суставами, женским здоровьем.

Как оказалось, ожирение внутренних органов захватывает не только печень в виде хорошо известного нам жирового гепатоза, но и поджелудочную железу с развитием в ней стеатоза (липоматоза). Впервые описал это заболевание еще в 1933 году шотландский врач Робертсон Огилви. Несмотря на это в настоящий момент по-прежнему не существует клинических рекомендаций по диагностике и лечению липоматоза поджелудочной железы, а имеющиеся данные исследований об этом заболевании противоречат друг другу.

Как отмечают авторы литературы, что органы ЖКТ у больных с ожирением являются равноправными участниками патогенеза ожирения за счет регулирования потока нутриентов, гормональной активности, продукции желчных кислот, а также метаболической активности кишечной микробиоты. Рост абдоминального ожирения и метаболических нарушений способствует развитию сочетанного поражения: печени, билиарного тракта, сердца, почек, а также поджелудочной железы.

Любое заболевание ПЖ на сегодняшний день рассматривается как заболевание, поражающее и секреторный, и инкреторный отделы органа, так называемую «экзо-эндо ось».

Сочетание МС с характерными УЗ критериями стеатоза ПЖ и клинико-функциональными изменениями со стороны данного органа, принято определять термином - неалкогольная жировая болезнь поджелудочной железы (НАЖБПЖ).

Работы последних лет показывают, что НАЖБПЖ является начальным и даже более ранним проявлением метаболическом синдроме (МС) . Возможно, именно экзо - и эндокринный дисбаланс в ПЖ является запускающим звеном метаболических нарушений, которые затем релизуются в МС.

Начальным фактором развития патологии ПЖ при метаболическом синдроме (МС) является воспаление, тесно взаимосвязанное с жировой инфильтрацией органа на фоне ожирения. Уровень системного воспаления поддерживается за счёт возрастания висцеральной жировой ткани, продуцирующей медиаторы воспаления, а также дополнительно поддерживается - эндотоксиновой агрессией.

Клиницистами установлено, что при повреждении экскреторного аппарата, происходит нарушение инкреторной части и всё это в совокупности приводит к нарушению пищевого конвейера и прогрессии метаболических проблем.

Часто стёртая клиническая картина экзокринной недостаточности ПЖ и развивающегося хронического панкреатита у пациентов с АО и МС приводит к

неправильному лечению или его отсутствию, что становится фактором развития эндокринной недостаточности. Имеющиеся дислипидемические расстройства в сочетании со стёртой клиникой и нарушениями рациональности питания, таят в себе опасность развития острого процесса у больных с МС и требуют более пристального внимания и углублённого исследования.

У пациентов с ожирением и нарушением теста толерантности к глюкозе, панкреатический жир имеет отрицательную корреляцию с секрецией инсулина.

Изменения поджелудочной железы при избыточной массе тела и метаболическом синдроме описываются значительно реже. Такая ситуация вполне понятна, если учесть, что биопсия поджелудочной железы, в отличие от печени, выполняется крайне редко. Изучение академического вопроса об изменениях гистологической структуры поджелудочной железы у пациентов с ожирением путем проведения био п сии вряд ли приемлемо по этическим соображениям. Исследование секционного материала ограничено быстрым посмертным аутолизом поджелудочной железы. При раке поджелудочной железы возможно сопутствующее исследование патогистологической структуры органа при использовании послеоперационного материала, однако такая ситуация наблюдается редко. Поэтому объективно сложно изучать патологию поджелудочной железы, которая сама по себе не является причиной оперативного вмешательства или смерти.

В 1933 г. Robertson Ogilvie, изучая в Эдинбурге посмертную морфологию поджелудочной железы у 19 пациентов с ожирением и 19 человек без такового, впервые описал стеатоз поджелудочной железы. Ogilvie обнаружил, что при отсутствии ожирения в поджелудочной железе содержится 9% жира, а у полных умерших – 17%. В дальнейшем было выявлено, что количество жира в поджелудочной железе повышается с увеличением возраста. Затем было установлено, что у больных сахарным диабетом 2-го типа и при выраженном атеросклерозе содержание жира в поджелудочной железе превышает. Это положение было подтверждено при появлении ультразвуковой диагностики

(УЗД), компьютерной томографии (КТ) и магнитно-резонансной томографии (МРТ). Распространенность повышенного накопления жира в поджелудочной железе у здоровых и больных людей неизвестна из-за нечеткости определения термина.

Дальнейший анализ литературы показал, что при незначительном или умеренном накоплении жира в поджелудочной железе клиническая симптоматика отсутствует. Наш опыт показывает, что нередко у пациентов со стеатозом поджелудочной железы наблюдается симптом Тужилина (симптом «красных капелек», «капелек кровавой росы») – красные возвышающиеся пятнышки правильной округлой формы (сосудистые аневризмы), не исчезающие при надавливании и расположенные на верхней половине туловища и животе. Этот симптом общепринято считать признаком хронического панкреатита, однако признак не является специфичным. При резко выраженном стеатозе появляется внешнесекреторная недостаточность со стеатореей. Как известно, поджелудочная железа обладает большим функциональным резервом: достаточно сохранения 10% нормально функционирующей паренхимы, чтобы удовлетворить потребности пищеварения в липазе и других ферментах панкреатического сока. Поэтому клинических проявлений заболеваний обычно нет. При резко выраженном стеатозе отмечена связь с сахарным диабетом 2-го типа и раком поджелудочной железы. Выявление стеатоза поджелудочной железы осуществляется инструментальными методами при помощи УЗД, КТ и МРТ. При УЗД стеатоз поджелудочной железы проявляется диффузным повышением эхогенности органа, структура обычно однородная (рис. 1), размеры по верхней границе нормы или слегка превышают ее, контуры ровные, часто нечеткие. Обычно такие изменения обозначаются в ультразвуковом заключении как диффузные изменения поджелудочной железы. В норме эхогенность поджелудочной железы равна или незначительно выше эхогенности нормальной печени. Эхогенность нормальной печени у здоровых людей слегка выше эхогенности паренхимы почки. При жировой болезни печени ее

эхогенность выше, чем у почечной паренхимы. Фиброз поджелудочной железы при ультразвуковом исследовании также проявляется повышением эхогенности, что исключает применение УЗД как скринингового высокоспецифичного метода. При КТ плотность поджелудочной железы в единицах Hounsfield снижается и становится примерно равной таковой у селезенки. Граничная точка для диагностики стеатоза поджелудочной железы при КТ пока не определена. Современная МРТ-техника в состоянии не только констатировать размеры органа и гомогенные изменения структуры при стеатозе, но и оценить содержание липидов, а при протонной магнитно-резонансной спектроскопии количественно оценить содержание триглицеридов. Вместе с тем исследований по данной проблеме очень мало и нет общепринятых критериев МРТ-диагностики стеатоза поджелудочной железы.

Особое значение придаётся дисбиотическим изменениям кишечника с ростом метаболической эндотоксемии, влияющей как на активацию системного воспалительного состояния, так и на прогрессировании воспалительных изменений в ПЖ.

А также зарубежными и отечественными авторами отмечено, что сегодня стеатоз ПЖ рассматривают как причину увеличения СД 2 типа и вклад в развитие особых форм экзокринной недостаточност ПЖ, хронического панкреатита и даже рака ПЖ. Это придает особую актуальность данной теме.

Функциональное состояние ПЖ имеет значительный удельный вес в развитии основных составляющих МС (гиперинсулинемии, инсулин резистентности, нарушения толерантности к глюкозе), и, наоборот, существующие метаболические изменения (ожирение, атерогенная дислипидемия) способствуют нарушению эндокринной и экзокринной функции поджелудочной железы.

Таким образом, в конце литературного обзора можно отметить о ценности изучения проблемы стеатоза поджелудочной железы в медицине в целом.

Литература

1. Агафонова, Н.А. Патология билиарного тракта как причина внешнесекре-торной недостаточности поджелудочной железы и развития билиарного панкреатита / Н.А. Агафонова // Гастроэнтерология, 2012. № 02. С. 26-30.

2. Агеева, В.В. Влияние глиморфина на показатели липидного спектра крови и перекисное окисление липидов у больных ожирением / В.В. Агеева, Е.И. Красильникова, И.М. Зубина // Клин. Мед. 2000. № 10. С. 46-49.

3. Алёшина, Е.И. Стеатоз печени и стеатоз поджелудочной железы-две мишени метаболического синдрома у детей / Е.И. Алёшина, В.П., Новикова, В.А. Гурьева, И.А. Бурнышева // Экспериментальная и клиническая гастроэнтерология. 2014. № 8. С. 16.

4. Анисимова, Е.В. Патология органов пищеварения при ожирении(обзор) / И. В Козлова., С.В. Волков., В. Л. Мещеряков // Саратовский научно- медицинский журнал. 2011. Т. 7, № 4. С.851-856.

5. Быкова, А.П. Особенности диагностики хронического панкреатита: кли-нико-инструментальные критерии и реальная практика/ А.П. Быкова // Бюллетень медицинских интернет-конференций. 2017. Т. 7, № 4. С.668.

6. Вовк, Е.И. Лечение неалкогольной жировой болезни печени в практике терапевта: что? где? когда? / Е.И. Вовк // Русский медицинский журнал. 2011. № 17. С. 47.

7. Волкова, А.А. Особенности течения и лечения хронического панкреатита с сопутствующим метаболическим синдромом: диссертация на соискание учёной степени кандидата медицинских наук: 14.01.04 /Волкова Анна Александровна. М., 2012. С. 157-158.

8. Вялов, С. С. Синдром избыточного бактериального роста: особенности патогенеза иммунных нарушений/ С.С. Вялов // РМЖ. Гастроэнтерология. № 15. 2014. С. 1083.

9. Яковлев, М.Ю. Кишечный эндотоксин и воспаление/М.Ю. Яковлев // Дерматовенерология, Национальное руководство. 2011. С. 99-110.

10. Aguirre, V. Phosphorylation of Ser307 in insulin receptor substrate-1

blocks interactions with the insulin receptor and inhibits insulin action/ Aguirre V. et al. // J. Biol. Chem. 2002. P.1531-1537.

11. Akgullu, C. The relation between compliance to the Mediterranean diet and the extensiveness of coronary artery disease / C. Akgullu, F. Siriken, U. Eryilmaz [et al.] // Archives of the Turkish Society of Cardiology. 2015. Vol. 43, № 4. P. 340-9.

12. Alempijevic, T.Non-alcoholic fatty pancreas disease/ T.Alempijevic, S.Dragasevic, S. Zec, D.Popovic, T.Milosavljevic // Postgrad Med J. 2017. P. 9.

13. Al-Haddad, M. Risk factors for hyperechogenic pancreas on endoscopic ultrasound: a case-control study/ M. Khashab, N.Z yromski, S.Pungpapong, M. Raimondo // Pancreas. 2009. Vol.38(6). P.672-675.

14. Dahl, W. J. Position of the Academy of Nutrition and Dietetics: Health Impli-ca-tions of Dietary Fiber / W. J. Dahl, M. L. Stewart // Journal of the academy of nu-trition and dietetics. 2015 - Vol.115, № 11. P. 1861-1870.

15. Poynard, T. Diagnostic value of biochemical markers (NashTest) for the prediction of non alcoholo steato hepatitis in patients with non-alcoholic fatty liver disease / T. Poynard, V. Ratziu, F. Charlotte et al. // BMC Gastroenterol. 2006. Vol. 6. P. 34

16. Tushuizen ME, Bunck CK, Pouwels PJ et al. Pancreatic fat content and beta-cell function in men with and without type 2 diabetes. Diabetes Care. 2007. 30: 291.

17. Mathur A, Zuromski N, Pitt H et al. Pancreatic steatosis promotes dissemination and lethality of pancreatic cancer. J. Am. Coll. Surg. 2009. 208: 989–994.

18. Altinel D, Basturk O, Sarmiento JM et al. Lipomatous pseudohypertrophy of the pancreas: a clinicopathologically distinct entity. Pancreas. 2010. 39: 392–397.

19. Mathur A, Marine M, Lu D et al. Nonalcoholic fatty pancreas disease. HPB (Oxford). 2007. 9: 312–8. 13. Pitt HA. Hepato-pancreato-biliary fat: the good, the bad and the ugly. HPB (Oxford). 2007. 9: 92–97.

ТЕХНИЧЕСКИЕ НАУКИ

БАЗЫ ДАННЫХ И СУБД

ФОМЕНКОВА М.И.
студентка 3 курса кафедры программного обеспечения,
Орский гуманитарно-технологический институт(филиал) ОГУ,
Россия, г. Орск

НУРУМОВА И.В.
студентка 3 курса кафедры программного обеспечения,
Орский гуманитарно-технологический институт(филиал) ОГУ,
Россия, г. Орск

БОГДАНОВА В.С.
старший преподаватель кафедры программного обеспечения,
Орский гуманитарно-технологический институт(филиал) ОГУ,
Россия, г. Орск

В статье рассмотрена информационная система, реализующая автоматизированный сбор, обработку и манипулирование данными и включающая технические средства обработки данных, программное обеспечение и обслуживающий персонал.

Ключевые слова: банк данных, компоненты базы данных, система управления базой данных, администратор базы данных, функции СУБД.

Банк данных – это система специальным образом организованных данных – баз данных, а также технических, программных, языковых и организационно-методических средств, предназначенных для обеспечения централизованного накопления и коллективного многоцелевого использования данных.

Основными компонентами банка данных являются: вычислительная система; база данных; система управления базой данных, СУБД; набор прикладных программ.

К основным функциям банка данных относятся: хранение данных и их защита; изменение хранимых данных; поиск и отбор данных по запросам пользователей; обработка данных и вывод результатов.

База данных (БД) является ядром банка данных и представляет

совокупность взаимосвязанных и вместе хранящихся данных из определённой предметной области, организованных специальным образом и хранимых во внешней памяти (файлах базы данных).

В компьютерных базах данных может содержаться любая информация: от простого текста до сложной структуры, включая рисунки, звуки и изображения. Хранение данных в заранее известном формате позволяет извлекать данные в желаемом формате благодаря использованию разных методов обработки. Функционирование базы данных обеспечивает администратор базы данных.

Администратор базы данных — лицо, отвечающее за выработку требований к базе данных, её проектирование, реализацию, эффективное использование и сопровождение, включая управление учётными записями пользователей БД и защиту. Не менее важной функцией администратора БД является поддержка целостности базы данных. Целостность БД – свойство БД, означающее, что база данных содержит полную и непротиворечивую информацию, необходимую и достаточную для корректного функционирования приложений.

Система управления базой данных (СУБД) – это совокупность языковых и программных средств, предназначенных для создания, ведения и совместного использования БД многими пользователями.

Основная функция СУБД – это предоставление пользователю БД возможности работы с ней, не вникая в детали на уровне аппаратного обеспечения. То есть все запросы пользователя к БД, добавление и удаление данных, выборки, обновление данных – все это обеспечивает СУБД.

Программы, с помощью которых пользователи работают с базой данных, называются приложениями. В общем случае с одной базой данных могут работать множество различных приложений. При рассмотрении приложений, работающих с одной базой данных, предполагается, что они могут работать параллельно и независимо друг от друга, и именно СУБД призвана обеспечить работу множества приложений с единой базой данных таким образом, чтобы

каждое из них выполнялось корректно, но учитывало все изменения в базе данных, вносимые другими приложениями. Приложения могут создаваться как в среде СУБД, так и вне СУБД – с помощью системы программирования, использующей средства доступа к БД (например, Delphi или C++ Builder).

На каждом этапе своего существования с банком данных связаны разные категории пользователей. Определим основные категории пользователей и их роль в функционировании банка данных.

Конечные пользователи. Это основная категория пользователей, в интересах которых и создаётся банк данных. Регулярными пользователями могут быть сотрудники организации, работающие со специально разработанными для них программами, которые обеспечивают автоматизацию их деятельности при выполнении своих должностных обязанностей. Администраторы банка данных отвечают за создание БД, технический контроль, обеспечение быстродействия системы, её техническое обслуживание. Разработчики и администраторы приложений координируют работу программистов при разработке конкретного приложения или группы приложений, объединённых в функциональную подсистему.

Не в каждом банке данных могут быть выделены все типы пользователей. Однако при построении современных сложных корпоративных баз данных, могут существовать и группы администраторов приложений, и отделы разработчиков.

Список литературы

1. Дейт, К. Введение в системы баз данных. / К. Дейт. – М.: Вильямс. – 2000. – 848 с.
2. Карпова, Т.С. Базы данных: модели, разработка, реализация. / Т.С. Карпова. – СПб.: Питер, 2001. – 304 с.
3. Кузнецов, С. Базы данных. Вводный курс. /С. Кузнецов. – М.: ИНФРА-М, 2015. – 400с.
4. https://ru.wikipedia.org/wiki/

СУБД ACCESS

ФОМЕНКОВА М.И.
студентка 3 курса кафедры программного обеспечения,
Орский гуманитарно-технологический институт(филиал) ОГУ,
Россия, г. Орск

НУРУМОВА И.В.
студентка 3 курса кафедры программного обеспечения,
Орский гуманитарно-технологический институт(филиал) ОГУ,
Россия, г. Орск

БОГДАНОВА В.С.
старший преподаватель кафедры программного обеспечения,
Орский гуманитарно-технологический институт(филиал) ОГУ,
Россия, г. Орск

В статье рассмотрено применение реляционной СУБД, которая помогает упростить структуру данных и таким образом облегчить выполнение работы.

Ключевые слова: Access, Windows, Excel, язык VBA.

Access дает возможность также автоматизировать часто выполняемые операции (например, расчет заработной платы, учет материальных ценностей и т.п.). С помощью Access можно не только разрабатывать удобные формы ввода и просмотра данных, но и составлять сложные отчеты.

Access является приложением Windows, а поскольку и Windows и Access разработаны одной фирмой (Microsoft), они очень хорошо взаимодействуют друг с другом. СУБД Access работает под управлением Windows; таким образом, все преимущества Windows доступны в Access, например, вы можете вырезать, копировать и вставлять данные из любого приложения Windows в приложение Access и наоборот.

Access - это реляционная СУБД. Это означает, что с ее помощью можно работать одновременно с несколькими таблицами базы данных. Применение реляционной СУБД помогает упростить структуру данных и таким образом облегчить выполнение работы. Таблицу Access можно связать с данными, хранящимися на другом компьютере или на сервере, а также использовать

таблицу, созданную в СУБД Paradox или Dbase. Данные Access очень просто комбинировать с данными Excel.

В СУБД Access предусмотрено много дополнительных сервисных возможностей. Мастера помогут вам создать таблицы, формы или отчеты из имеющихся заготовок, сделав за вас основную черновую работу. Выражения используются в Access, например, для проверки допустимости введенного значения. Макросы позволяют автоматизировать многие процессы без программирования, тогда как встроенный в Access язык VBA (Visual Basic for Applications) - специально разработанный компанией Microsoft диалект языка Basic для использования в приложениях Microsoft Office - дает возможность опытному пользователю программировать сложные процедуры обработки данных. Просматривая свою форму или отчет, вы сможете представить, как они будут выглядеть в распечатанном виде. И наконец, используя такие возможности языка программирования С, как функции и обращения к Windows API (Application Programming Interface - интерфейс прикладных программ Windows), можно написать подпрограмму для взаимодействия Access с другими приложениями - источниками данных.

В Microsoft Access добавлено множество новых средств, разработанных для облегчения работы в Интернет и создания приложений для Web. Для доступа к сети Интернет и использования преимуществ новых средств необходимы средства просмотра Web, например, Microsoft Internet Explorer, а также модем. Пользователь имеет возможность непосредственно подключаться к узлам Microsoft Web из программ Office (в том числе и из Access) с помощью команды Microsoft на Web из пункта меню. При этом можно, например, получить доступ к техническим ресурсам и загрузить общедоступные программы, не прерывая работу с Access.

Система Access содержит набор инструментов для управления базами данных, включающий конструкторы таблиц, форм, запросов и отчетов. Кроме того, Access можно рассматривать и как среду для разработки приложений.

Используя макросы для автоматизации задач, вы можете создавать такие же мощные, ориентированные на пользователя приложения, как и приложения, созданные с помощью "полноценных" языков программирования, дополнять их кнопками, меню и диалоговыми окнами. Программируя на VBA, можно создавать программы, по мощности, не уступающие самой Access. Более того, многие средства Access, например, мастера и конструкторы, написаны на VBA. Мощность и гибкость системы Access делают её сегодня одной из лучших программ для управления базами данных.

Список литературы

1. Кузнецов, С. Базы данных. Вводный курс. /С. Кузнецов. – М.: ИНФРА-М, 2015. – 400с.
2. Симонович, С.В. Информатика. Базовый курс: Учебник для вузов. Стандарт третьего поколения. / С.В. Симонович. – СПб.: Питер, 2015. – 640 с.
3. Хлебников, А.А. Информационные технологии: учебник. /А.А. Хлебников. – М.: КНОРУС, 2014. – 472 с.
4. http://any-book.org/download/35918.html
5. http://lms.tpu.ru/mod/glossary/view.php?id=11172

ПРОБЛЕМЫ ОРГАНИЗАЦИИ ДОСТАВКИ КРУПНОГАБАРИТНОГО ОБОРУДОВАНИЯ

ПАНКРАТОВА Е.М.
Магистрант института экономики, управления и права,
ФГБОУ ВО «Волжский государственный университет водного транспорта»,
г. Нижний Новгород

НОВИКОВ А.В.
к.н., доцент,
ФГБОУ ВО «Волжский государственный университет водного транспорта»,
г. Нижний Новгород

В статье рассмотрены проблемы и сложности, связанные с организацией транспортировки крупногабаритных грузов, и возможные пути их решения. Описаны особенности, которые необходимо учитывать при перевозке крупногабаритных грузов.

Ключевые слова: крупногабаритное оборудование, транспортировка, специфика при перевозке, проблемы перевозки крупногабаритного груза.

В настоящее время актуальность данной темы обуславливается тем, что транспортирование крупногабаритного оборудования считается перспективным направлением и сложной задачей, с которой сталкиваются многие работники транспортно-экспедиторских компаний. Растет объем перевозок различной специальной, строительной, сельскохозяйственной и другой техники, крупнотоннажных цистерн, промышленного оборудования и других негабаритных тяжеловесных грузов.

Цель данной статьи – определение проблем при осуществлении организации доставки крупногабаритного оборудования.

Задачи статьи:

1. Рассмотреть разновидности негабаритных грузов;
2. Рассмотреть отличительные особенности при транспортировании крупногабаритного оборудования;
3. Рассмотреть возникающие сложности при организации перевозочного процесса крупногабаритных грузов.

Исходя из факта о том, что число негабаритных грузов достигает больших

значений, они подразделяются на следующие виды:

1. Тяжеловесный груз – груз, размещенный в транспортном средстве, вызвавший превышение одного или более параметров по разрешенной максимальной массе подвижного состава или осевым нагрузкам, определенных в нормативных документах.

2. Крупногабаритный груз – груз, погруженный в транспортное средство, вызывает превышение хотя бы одного из параметров по определённым габаритным размерам подвижного состава, определенных в нормативных документах.

3. Длинномерный груз – груз, погруженный в транспортное средство, выступает за задний борт более чем на 2 метра [4].

Исходя из перечисленного, негабаритными, тяжеловесными, крупногабаритными считаются грузы, габариты которых превышают 4 метра по высоте или 20 метров в длину, или же 2,55 метров в ширину, а также, если груз выступает сзади за габариты транспортного средства более чем на 2 метра, более того, исходя из размеров или формы этих видов грузов, предстоит использование специальной техники для осуществления их погрузки или же разгрузки [1,6]. Также, исходя из этого, транспортировка таких видов груза будет увеличиваться в цене и сложности перевозки ровно пропорционально тому, насколько перевозимый груз превышает габариты транспортного средства.

При транспортировке крупногабаритных грузов должны соблюдаться правила, которые установлены законодательством. Обязан исполняться порядок размещения и крепления перевозимых грузов. Необходимо иметь сопроводительные документы и разрешение на данную перевозку (документы для получения необходимых разрешений на перевозку негабаритного груза представлены на рисунке 1). В связи с этим, крупногабаритные перевозки являются сложным и трудоёмким видом грузоперевозок. Перевозчик отвечает за сохранность и целостность груза перед грузовладельцем.

Транспортирование крупногабаритного оборудования имеет некоторые

характерные отличия. Принимая во внимание специфику перевозимых грузов, нужно проводить организационно-технические мероприятия и применять особую технологию работ, которая будет гарантировать надежность и безопасность перевозок. Кроме того, транспортировка крупногабаритных грузов должна учитывать выполнение погрузочно-разгрузочных работ и перевалку с одного вида транспорта на другой, усиление дорожных покрытий и мостов, реконструкцию инженерных коммуникаций и электропроводки, строительство разных объездов и подъездных автодорог, создание новых либо реконструкцию имеющихся транспортных средств, проведение большого количества согласований на разных уровнях, в том числе, решение вопросов по землеотводу и получению разрешений на строительство, например, дорог, территорий выполнения погрузочно-разгрузочных работ и др.

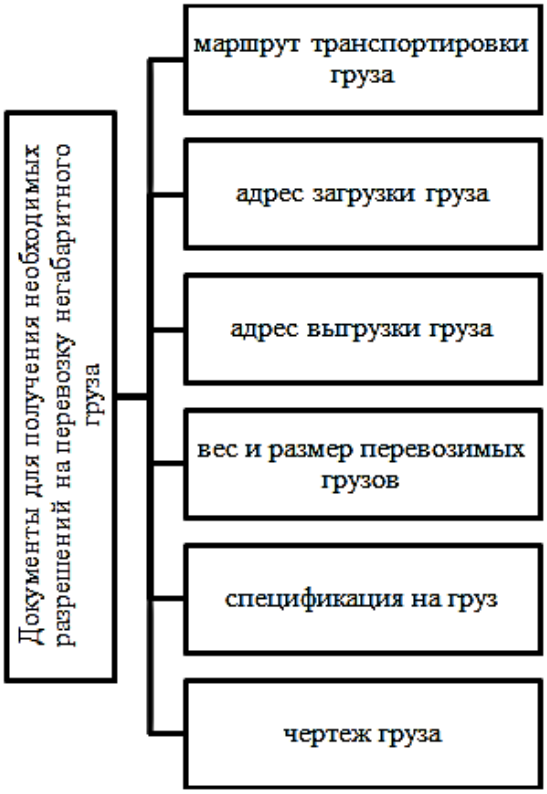

Рисунок 1 – Документы для получения необходимых разрешений на перевозку негабаритного груза

Для выполнения некоторых из перечисленных действий необходимы

сложные проектно-конструкторские работы. По этой причине значимое место в организации перевозок должно уделяться работам по выбору оптимальной транспортно-технологической схемы осуществления транспортировки и согласовании её со всеми заинтересованными организациями. Также необходимо учитывать тот факт, что измерение габаритов и массы перевозимого груза (автотранспортом), осуществляется вместе с ТС.

Стоит принять во внимание, что согласования могут продолжаться в течение нескольких месяцев и лет. Некоторые задачи смогут быть решены лишь на уровне государственных органов, городских администраций или иных аналогичных учреждений [3].

Рассмотрим обязанности перевозчика крупногабаритного груза:

1. Организация перевозки крупногабаритного груза таким образом, чтобы минимизировать возникновение возможных угроз для участников движения не связанных с проводимой операцией;
2. Избегание перевозки в час пик, так как это может послужить причиной препятствия свободному движению другого автомобильного транспорта;
3. Минимизировать возможность проезда по дорогам вблизи жилых местностей;
4. Строгое следование по установленному маршруту, так как при его изменении потребуется получение нового разрешения на перевозку крупногабаритного груза [6].

Потребность в транспортировке грузов нередко возникает как у крупных фирм, так и у частных предпринимателей. При этом транспортирование груза с большими размерами и массой всегда представляет собой сложность. Крупногабаритные перевозки железной дорогой, авиационным или водным транспортом сложны и экономически невыгодны. Наиболее доступная возможность – перевозка автомобильным транспортом, но иногда возможна перевозка и железной дорогой.

Организация перевозок крупногабаритных грузов отличается от обычных перевозок и имеет следующие проблемы:

1. Неоднозначность терминов привела к созданию ряда нормативных документов на перевозку негабаритных грузов. На каждую перевозку необходимо получить разрешение, где указаны параметры груза и транспортного средства и специальные условия движения. Там же указывается согласованный маршрут транспортировки.

Для каждого вида транспорта разработаны правила, регламентирующие транспортировку. Обычно каждая перевозка негабарита является разовой, её можно назвать уникальной, поэтому универсальной тарифной сетки на транспортировку таких грузов не существует. Но существуют специальные программы, которые могут рассчитать тариф, тем не менее полученные результаты не являются окончательными, потому что они не учитывают всех условий транспортировки. Тарифы на транспортировку одного и того же груза могут отличаться в разных странах.

2. Высота контактно-кабельных сетей городского транспорта недостаточна для проезда автомобиля. Для решения данной проблемы, можно рассмотреть вариант частичного демонтирования участка сети (например, ночью) или под надзором ГИБДД осуществить проезд этого участка по полосе встречного движения.

3. Дорожное покрытие не на всех участках способно выдержать нагрузку при транспортировке крупногабаритных грузов. Чтобы разрешить эту проблему можно укрепить участок дороги специальным настилом из железобетонных плит или железных листов, или же построить маршрут, избегая данный участок.

4. Сложность получения разрешения на транспортировку. Для его получения нужно совершить несколько этапов.

1 этап. Для начала, необходимо написать заявление, к которому должны быть приложены документы, содержащие следующую информацию:

спецификация на груз; чертежи груза; точный вес и размеры каждого грузового места; адрес загрузки и выгрузки; маршрут следования.

В зависимости от плана проезда эти документы передаются на согласование в одну из служб: территориальные органы управления дорожным хозяйством (выдача разрешений на межрегиональные и местные перевозки грузов по обслуживаемой сети автомобильных дорог) и др.

2 этап. На основании поданного заявления сотрудники вышеперечисленных отделов согласовывают маршрут со всеми организациями, у которых производственные объекты расположены на пути следования транспорта (учитывается высота линий электропередач, наличие путепроводов и т.п.). К примеру, пересечение железнодорожных путей транспортными средствами, перевозящими крупногабаритный груз, и точное время этого пересечения необходимо согласовать с начальником участка, за которым закреплен данный участок.

3 этап. В случае успешного согласования автору заявки выдается пропуск на перевозку. Если осуществляется международная транспортировка, его можно получить в ГИБДД МВД, если внутренняя - в дежурной части подразделений ГИБДД РФ. [2]

Однако даже при тщательном изучении маршрута со всеми подробностями всегда есть шанс повреждения или потери груза по непредвиденным обстоятельствам. Очень важно, чтобы заказчик понимал, что полис страхования ответственности перевозчика перед клиентами не гарантирует компенсацию во всех случаях утраты или повреждения груза. В случае, когда груз утонул из-за шторма или пропал в результате кражи, вины перевозчика нет – все убытки несет владелец груза. Защитить заказчика от материальных потерь может страхование груза.

Исходя из представленного выше материала, можно сделать вывод о том, что перевозка крупногабаритных грузов является одним из самых сложных процессов, так как включает в себя множество нюансов отличных от перевозки

стандартных видов груза. Все участники процесса должны с высокой степенью ответственности подходить к осуществлению транспортировки данного вида груза, необходимо учитывать все детали при разработке и реализации проекта на всех этапах, так как цена ошибки несет в себе большую степень опасности.

Список литературы

1. Амиров Т.К. Перевозка крупногабаритных тяжеловесных грузов. - М.: Экспоресс - информация ЦБНТИ Минавтотранса РФ, 2018. – 85 с (дата обращения: 24.09.2022)

2. Основные проблемы, возникающие при перевозках тяжеловесных и крупногабаритных грузов по территории Российской Федерации [Электронный ресурс]. - Режим доступа: https://pandia.ru/text/78/021/642.php (дата обращения: 24.09.2022)

3. Особенности перевозок негабаритного груза [Электронный ресурс]. - Режим доступа:https://www.reartek.com/osobennosti-perevozki-negabaritnih-gruzov/ (дата обращения: 27.09.2022)

4. Перевозка крупногабаритных и негабаритных грузов: в чём отличия их перевозки? [Электронный ресурс]. - Режим доступа:https://avtoshiny-moskva.ru/evropa/chto-takoe-tyazhelovesnyj-gruz-po-zakonu.html (дата обращения: 23.09.2022)

5. Правила перевозки крупногабаритных и тяжеловесных грузов [Электронный ресурс]. - Режим доступа: https://гибддбрянск.рф/dorozhnaya-inspekcziya/pravila-perevozki-krupnogabaritnyx-i-tyazhelovesnyx-gruzov/2726-pravila-perevozki-krupnogabaritnyx-i-tyazhelovesnyx-gruzov__(дата обращения: 23.09.2022)

6. Тяжеловесный и крупногабаритный груз [Электронный ресурс]. - Режим доступа: https://business.dme.ru/cargo/reference/standart/classification/#:~:text=Тяжеловесный%20груз%20-%20место%20груза,и%20грузовых%20отсеков%20пассажирских%20судов (дата обращения: 23.09.2022)

ОЦЕНКА ПАРАМЕТРОВ МАГНИТОГИДРОДИНАМИЧЕСКОГО ГЕНЕРАТОРА

САЯХОВ И.Ф.
Старший преподаватель кафедры электромеханики,
Уфимский государственный авиационный технический университет,
Россия, г. Уфа

ЗИННАТУЛЛИНА Г.С.
аспирант кафедры электромеханики,
Уфимский государственный авиационный технический университет,
Россия, г. Уфа

Магнитогидродинамические (МГД) генераторы обладают тем преимуществом, что являются статическими машинами. Таким образом, устраняются все недостатки, связанные с трением, динамическим равновесием, продувкой, и могут быть достигнуты более высокие рабочие температуры. В данной работе проведено моделирование МГД генератора в программном комплексе Ansys Maxwell. По результатам моделирования произведена оценка массы магнитопровода и постоянных магнитов.

Ключевые слова: магнитогидродинамический генератор, оценка массы, компьютерное моделирование, Ansys Maxwell, магнитопровод, постоянные магниты.

В работе [1] рассмотрена работа магнитогидродинамического (МГД) генератора на сверхпроводящих электромагнитах. В работе содержатся результаты анализа методом конечных элементов, касающиеся потока жидкости, а также электромагнитных характеристик генератора, указаны преимущества прямоугольных и круглых каналов. Описаны процессы преобразования энергии в двух типах генераторов, а также приведены уравнения для расчета коэффициента полезного действия (КПД). Анализируется стоимость вырабатываемой энергии в зависимости от выбранной рабочей жидкости. Представлены выражения для удельной мощности и напряжения МГД генератора на основе закона электромагнитной индукции. Показано, что прямоугольное сечение канала МГД генератора является более выгодным за счет большего объема канала и больших значений магнитной индукции.

В работе [2] описаны общие принципы МГД машин. Приведены области применения (космические и гиперзвуковые системы). Авторы исследовали

возможность использования МГД систем для преобразования энергии в космосе. Предлагается использовать плазменный генератор МГД на топливе в жидком или твердом состоянии (жидкий водород, жидкий кислород, керосин и ядерное топливо). Также была рассмотрена бортовая система выработки электроэнергии. Предлагаемый МГД генератор встроен в сверхзвуковое сопло ракетного двигателя с использованием жидкого водорода и жидкого кислорода. Во время входа в атмосферу на высоте от 80 до 60 км со скоростью 7000-11000 м/с возникают сильные ударные волны. Температура воздуха за ударной волной достигает 10000-20000 К. Это обеспечивает достаточную ионизацию для поддержания значительного уровня МГД-взаимодействия (рис. 1).

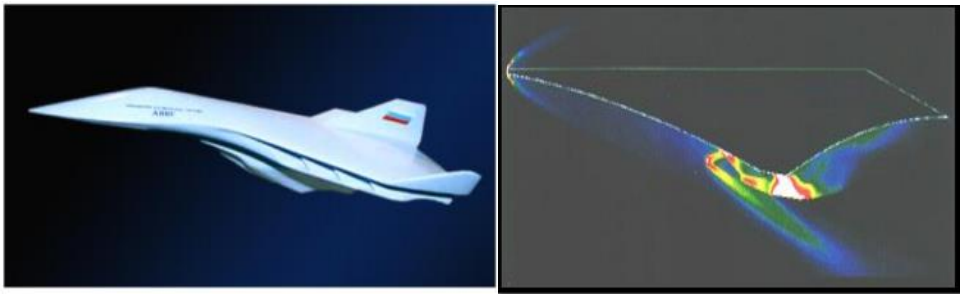

Рисунок 1. Концепция космического корабля с использованием МГД

Приведены общие формулы для расчета максимальной мощности и напряжения МГД генератора выполненные на основе закона электромагнитной индукции.

В работе [3] приведен принцип работы МГД генераторов. Представлены типы МГД генераторов (генератор Фарадея и дисковый генератор). Приведен упрощенный анализ МГД генераторов, представлены формулы максимальной выходной мощности и напряжения, а также приведены схемы МГД генераторов (открытого и закрытого цикла) с использованием различных типов проводящей среды в канале.

В работе [4] представлена упрощенная математическая теория МГД генераторов. Получены формулы электрического потенциала для пластин генератора и формула максимальной выходной мощности с учетом гидродинамических коэффициентов.

Далее приведен расчет МГД генератора с помощью компьютерного моделирования в программном комплексе Ansys Maxwell.

При анализе МГД генератора сделаны следующие допущения:

1. рабочее тело - идеальный газ;
2. газ имеет постоянную скорость и давление;
3. генерируемый магнитный поток остается постоянным;
4. нет теплообмена с окружающей средой;
5. поток газа равномерный.

Исходные данные:

δ = 0,8 м - расстояние между электродами (диаметр канала)

l = 0,01 м - длина электродов

u = 1700 м/с (6200 км/ч) - скорость потока рабочего тела в канале

B = 0,2 Тл - индукция в МГД канале

σ = 3000 См/м - проводимость рабочего тела

Максимальная выходная мощность МГД генератора:

$$W_{\max} = \frac{u^2 B^2 \sigma}{4} A\delta = 217900 \text{ Вт} \quad (1)$$

где Aδ - объем генератора МГД; A - площадь поверхности электрода (м^2).

$$A = \pi\delta \frac{1}{8} = 3.1 \cdot 10^{-3} \text{ м}^2 \quad (2)$$

Напряжение холостого хода:

$$E = Bu\delta = 272 \text{ В} \quad (3)$$

Далее приведена схема МГД генератора (рис. 2).

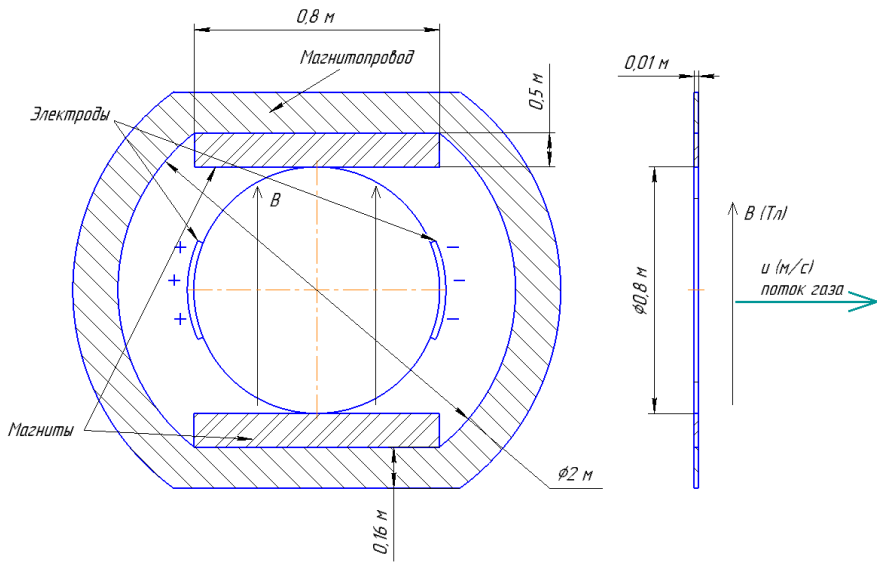

Рисунок 2. Схема МГД генератора

Далее приведено распределение магнитного поля в МГД генераторе с постоянными магнитами (рис. 3).

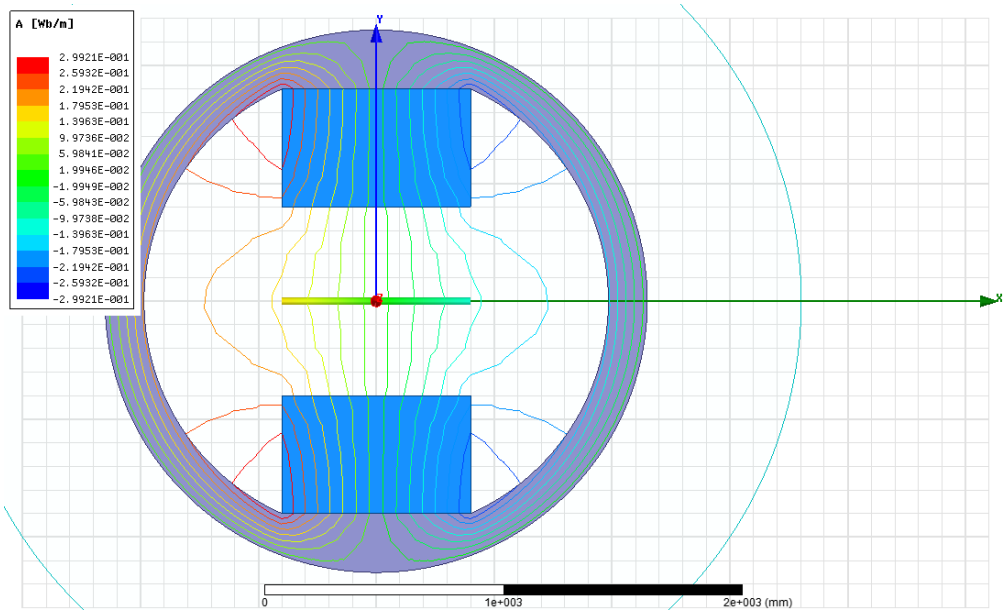

Рисунок 3. Распределение магнитного поля в МГД генераторе с постоянными магнитами

Масса магнитопровода и постоянных магнитов без учета массы электродов составила 160 кг. Масса магнитопровода составила 93,6 кг, масса магнитов - 66,4 кг.

Список литературы

1. Akhtar M., Kavya V., Avinash G. Case study of MHD generator for power generation and high speed propulsion // IEEE Trans. Appl. Supercond., 2009, vol. 19, no. 3, pp. 1055-1068.
2. Carabineanu A. A simplified mathematical theory of MHD power generators // IEEE Transactions on Applied Superconductivity Volume, 2018, vol. 6, pp. 350-357.
3. Cosoroaba E., Fahimi B. Efficiency oriented design guidelines for a magnetohydrodynamic generator system // IEEE Trans. on Ind. Electron., 2010, vol. 57, no. 1, pp. 296-303.
4. Krishnan R., Jinshah B. S. Magnetohydrodynamic power generation // IEEE Transactions on Industrial Electronics, 2010, vol. 57, no. 1, pp. 220-227.

ANDROID STUDIO

НУРУМОВА И.В.
студентка 3 курса кафедры программного обеспечения,
Орский гуманитарно-технологический институт(филиал) ОГУ,
Россия, г. Орск

ФОМЕНКОВА М.И.
студентка 3 курса кафедры программного обеспечения,
Орский гуманитарно-технологический институт(филиал) ОГУ,
Россия, г. Орск

БОГДАНОВА В.С.
старший преподаватель кафедры программного обеспечения,
Орский гуманитарно-технологический институт(филиал) ОГУ,
Россия, г. Орск

В наше время сложно представить себе человека без сотового телефона, планшетного компьютера, смартфона или любого другого портативного мультимедийного устройства. Мы привыкли к тому, что всегда под рукой не только средство связи, но и множество полезных функций, таких как: калькулятор, органайзер, конвертер, календарь, часы. Смартфоны становятся

новой мобильной игровой платформой, соревнуясь с классическими карманными игровыми системами вроде Nintendo DS или Playstation Portable.

В устройстве смартфона все довольно просто. Главным образом он состоит из нескольких отдельных блоков - памяти, процессора, который занимается вычислениями, хранилища данных, радиомодуля, который в свою очередь состоит из приемника и передатчика и отвечает за связь. Самое интересное здесь - операционная система, установленная на встроенную память. От операционной системы и ее версии зависят все основные возможности устройства. Смартфоны, как и персональные компьютеры, существуют в абсолютно разных комплектациях и под управлением разных операционных систем, разновидности которых мы рассмотрим далее.

По мере роста продаж мобильных устройств во всем мире, растет и спрос на различные приложения для них. Каждая уважающая себя компания, стремится иметь хотя бы одно мобильное приложение, чтобы быть у своего клиента "всегда под рукой". А существование некоторых компаний и вовсе сложно представить без мобильных устройств и специализированных программ, при помощи которых можно, например, управлять базами данных или следить за состоянием своего продукта на рынке в любой момент времени.

Впервые термин «smartphone» (что в переводе с английского языка означает «умный телефон») был введён в употребление компанией Nokia в 2001 году, когда последняя выпустила свой новый слайдер. Это было «умное» сотовое устройство, которое работало на базе платформы Symbian. Данное событие имело в некотором роде историческое значение, ведь позже термин «смартфон» стали использовать и другие производители высокотехнологичной мобильной техники.

«умных» мобильных устройств. Данная операционная система была разработана компанией Google, и её основой стала компьютерная ОС под названием Linux. Это открытая платформа, которая сумела добиться невиданного распространения среди потребителей. На сегодняшний день весьма

распространена такая ОС в телефоне, как Android. Именно под её управлением работает большинство современных

Не менее популярной является такая операционная система, как iOS, разработанная компанией Apple и выступающая в роли предмета её бесконечной гордости. Её особенностью является закрытый код, который обеспечивает не только стабильную работы платформы, но и надёжно защищает её от вирусного программного обеспечения. Такую операционную систему можно встретить лишь на смартфоне с фирменным «яблочным» логотипом.

На третьем месте - операционная система в смартфоне под названием Windows Phone. Ранее её можно было встретить на мобильных устройствах марки Nokia. Сегодня такие смартфоны выпускаются компанией Microsoft. К особенностям данной операционной системы можно отнести стабильность и минималистичный «плиточный» интерфейс. Платформа была разработана на базе полноценной ОС Windows, знакомой каждому, у кого есть компьютер. Из-за своей некоторой аскетичности данная система не стала такой популярной, как iOS или Android, однако она также имеет своих преданных приверженцев – тем более, что работает она весьма быстро.

Самым главным преимуществом Android является открытость, то есть, само устройство и его файловая система открыты пользователю. Отсюда вытекают следующие возможности, которых может не быть в других популярных мобильных операционных системах, свободная инсталляция приложений из сторонних источников, свободный доступ к пользовательским файлам на внешних носителях и во внутренней памяти, широчайшие возможности настройки интерфейса (вплоть до полного изменения внешнего вида), возможность установки аналогов для системных приложений, в том числе номеронабирателей, клавиатур, и магазинов приложений, возможность установки неофициальных (кастомных) прошивок.

Но открытость не всегда несёт в себе одни лишь только преимущества, этот фактор так же накладывает и небольшие недостатки: сильная фрагментация

системы, в силу огромного количества девайсов под её управлением (т.е. приложение, даже из официального магазина приложений (google play) может работать на одном устройстве корректно, а на другом - не работать совсем); медленное обновление до новых версий - прошивки для конкретных устройств готовят их производители, и порой этот процесс довольно сильно затягивается (этого недостатка пока лишена только линейка Nexus, обновления на которую распространяет непосредственно Google). Подтормаживания в работе интерфейса (этого недостатка лишены флагманы на новых версиях Android, но среди недорогих устройств он всё ещё присутствует). Наличие вредоносных приложений (вирусы для Андроид действительно существуют, но при выполнении простых правил защиты вы едва ли с ними встретитесь). У операционной системы Android есть свои особенности, которые стоит учесть: требование к наличию Интернет-соединения (Android-устройство – это, прежде всего, интернет-устройство, которое постоянно синхронизируется с онлайн сервисами и социальными сетями. Естественно, мобильный интернет не обязателен, но покупка к девайсу тарифа с безлимитной передачей данных всё же желательна). Возможность полного изменения интерфейса операционной системы производителями (хотя многие компании используют в своих коммуникаторах почти “чистый” интерфейс Android, некоторые из них, особенно крупные, например Samsung и HTC, используют собственные оболочки, полностью меняющие внешний вид системы. Стоит быть готовым к тому, что не все скриншоты в нашем сайте будут похожи на ваш телефон, но общие принципы всегда неизменны).

Список литературы

1. Android Studio: среда разработки мобильных приложений. (Дата обращения: 18.10.2022)
2. Что такое Kotlin и с чем его едят: обучающее руководство и сравнение нового языка Android-разработки с Java. (Дата обращения: 20.10.2022)
3. Что такое Figma и для чего она нужна. (Дата обращения: 17.10.2022)

СИСТЕМА УПРАВЛЕНИЯ БАЗАМИ ДАННЫХ

НУРУМОВА И.В.
студентка 3 курса кафедры программного обеспечения,
Орский гуманитарно-технологический институт(филиал) ОГУ,
Россия, г. Орск

ФОМЕНКОВА М.И.
студентка 3 курса кафедры программного обеспечения,
Орский гуманитарно-технологический институт(филиал) ОГУ,
Россия, г. Орск

БОГДАНОВА В.С.
старший преподаватель кафедры программного обеспечения,
Орский гуманитарно-технологический институт(филиал) ОГУ,
Россия, г. Орск

В статье рассматривается виды баз данных, её модели; а также роль системы управления базами данных в программировании.

На ранних стадиях развития информатики любая прикладная программа сопровождалась определенным набором данных, что увеличивало ее размер и замедляло работу. В период развития компьютерной системы, начиная с середины семидесятых годов, ситуация начала значительно улучшаться.

Система баз данных – это информационная система, которая использует ресурсы компьютера, на котором данные могут совместно использоваться различными программными приложениями. Это означает, что данные организованы таким образом, чтобы поддерживать несколько конкретных приложений.

Сами данные, как и прежде, хранятся в файлах. Подмножество базы данных, необходимое конкретному приложению, называется представлением. Отдельные элементы данных могут иметь различное оформление в зависимости от того, с помощью какого представления производится обращение к ним. То, что является десятичным числом в одном представлении, может трактоваться как целое в другом. Одни и те же данные могут иметь различные имена. И СУБД должна поддерживать эти разнообразные представления множества данных.

Роль СУБД состоит в том, чтобы генерировать запросы для использования функций управления файлами хост-системы для обслуживания различных приложений. СУБД – это дополнительный программный уровень, который добавляется в программное обеспечение хост-системы.

На самом низком уровне находятся данные, хранящиеся в физических файлах. Это физическая память базы данных. На верхнем уровне находятся приложения со своими собственными представлениями одних и тех же физических данных. Каждое представление базы данных представляет собой определенную логическую структуру, основанную на базовых физических данных. Чтобы обеспечить интерфейс между физической памятью базы данных и ее различными логическими версиями (поддерживается несколько представлений), СУБД, в свою очередь, должна состоять из нескольких уровней.

В любой системе с базой данных есть центральный, или так называемый концептуальный уровень – логическое описание всех данных в системе. Концептуальный уровень должен быть независимым и полный.

Концептуальный уровень базы данных включает все объекты базы данных, доступные пользователям и их приложениям. Объект базы данных – это его конкретный логический элемент: файл, набор записей, поле, набор полей и т. д. существует множество типов баз данных. В зависимости от типа базы данных пользователям доступны различные типы объектов. СУБД поддерживает словарь данных, в котором, среди прочего, хранится список существующих объектов базы данных. Каждому объекту базы данных соответствует один и только один элемент в словаре данных.

Обычно системы баз данных классифицируются в соответствии с моделью данных, которая лежит в их основе. В настоящее время в общепринятой классификации известны следующие модели данных: иерархическая, сетевая, реляционная, объектно-ориентированная, объектно-реляционная.

Иерархической модели данных соответствует дерево – связной ориентированный граф, который не содержит циклов. В дереве выделяется

корень – вершина, в которую не заходит ни одно ребро, а исходит произвольное количество ребер. Ориентация ребер обычно определяется от корня.

Корневая запись каждого дерева обязательно должна содержать ключ с уникальным значением. Ключи некоторых записей должны иметь уникальное значение только в рамках группового отношения. Каждая запись идентифицируется полным ключом, под которым понимается совокупность ключей всех записей от корневой до искомой по иерархическому пути.

Сетевой модели данных в общем случае соответствует произвольный граф. В узлах графа помещаются типы записей, а ребра интерпретируются как связи между типами записей.

По распространенности и популярности реляционные СУБД сегодня вне конкуренции. По сути, они фактически стали промышленным стандартом. В реляционной модели рассматриваются три аспекта данных – структура данных, целостность данных и обработка данных.

Список литературы

1. Кузнецов, С. Базы данных. Вводный курс. /С. Кузнецов. – М.: ИНФРА-М, 2015. – 400с.

2. Симонович, С.В. Информатика. Базовый курс: Учебник для вузов. Стандарт третьего поколения. / С.В. Симонович. – СПб.: Питер, 2015. – 640 с.

3. Хлебников, А.А. Информационные технологии: учебник. /А.А. Хлебников. – М.: КНОРУС, 2014. – 472 с.

УДК 626,627.1

АНАЛИЗ ВОЗМОЖНОСТИ ТЕЧИ ИЗ ДЕФОРМАЦИОННОГО ПЛАСТА, РАСПОЛОЖЕННОГО МЕЖДУ 2-Й ВОДОПРОПУСКНОЙ ТРУБОЙ ТУРБИНЫ И ВОДОЗАБОРОМ ШАМКИРСКОЙ ГЭС

АБИЛОВ Р.С.
Азербайджанский Научно-Исследовательский
и Проектно-Изыскательный Институт Энергетики,
г. Баку, Азербайджан

РУСТАМОВА А.А.
Азербайджанский Научно-Исследовательский
и Проектно-Изыскательный Институт Энергетики,
г. Баку, Азербайджан

В статье для контроля фильтрационных вод в земляной плотине Шамкирской ГЭС рассмотрены вопросы измерения, расчета и выдачи рекомендаций по полученным результатам в пьезометрах, водопропускных трубах, в главном корпусе ГЭС, в деривационной галерее. С помощью имеющихся пьезометров определяли количество просачивающейся воды вокруг подпорных труб, изучали их размеры, количество и температуру просачивающейся воды, а также уровень и количество воды в здании и водохранилище ГЭС.

Ключевые слова: горные реки, водные ресурсы, пьезометры, гидроэлектростанции, грунты, створы, водопропускной трубой.

The article deals with the issues of measuring, calculating and issuing recommendations based on the results obtained in piezometers, culverts, in the main building of the hydroelectric power station, in the diversion gallery for the control of seepage water in the earthen dam of the Shamkir HPP. Using the available piezometers, the amount of seepage water around the retaining pipes was determined, their dimensions, the amount and temperature of the seeping water, as well as the level and amount of water in the building and the hydroelectric reservoir were studied. As a result, the necessary recommendations were given.

Key words: mountain rivers, water resources, pyezometers, hydroelectric power plants, soils, alignments, culvert.

Введение

Одним из важнейших вопросов в процессе эксплуатации гидроузлов является безопасный сброс мутного стока с гидротехнических устройств. Устройства переброски воды в гидроузлах рассчитаны на выпуск максимального водопотребления и объема стока с гарантией 0,01%, то есть раз в десять тысяч

лет. Такая редкая гарантированная учетная характеристика водопотребления принята для объектов особой ответственности, таких как Шамкирский гидроузел, где разлив может привести к тяжелым последствиям. По опыту западных стран такие важные гидроузлы проверяются методом вероятного максимального затопления. Сравнительные расчеты, проведенные в Институте Гидропроектов России, показали, что расчетный максимальный расход воды, полученный методом вероятного максимального затопления, даже на 0,01% выше. чем максимальный расход воды по гарантированному расчету. Шамкирский гидроузел является одним из 4-х водохранилищ на реке Кура. По этой причине именно этот водоем получает «первый удар» при паводке. Для этого сначала необходимо смоделировать переброску стока от Шамкирской плотины [1,2,3, 4].

Поэтому для контроля фильтрационных вод в земляной плотине Шамкирской ГЭС рассмотрены вопросы измерения, расчета и выдачи рекомендаций по полученным результатам в пьезометрах, водопропускных трубах, в главном корпусе ГЭС, в деривационной галерее. С помощью имеющихся пьезометров определяли количество просачивающейся воды вокруг подпорных труб, изучали их размеры, количество и температуру просачивающейся воды, а также уровень и количество воды в здании и водохранилище ГЭС [1,2, 3].

Материалы и методы, использованные в исследовании

При переброске стока с Шамкирского гидроузла и моделировании с помощью программы HECResSim используются данные суточного водопотребления, уровень-объем, уровень-площадь водохранилища, подрасходные мощности гидротехнических дренажных сооружений, информация об условиях эксплуатации [5,6].

- кривые объема резервуара;
- расход - кривые уровня в нижнем буфете водохранилища;
- кривые пропускной способности водопропускных труб

- данные гидрологических наблюдений;

- гидрографы учета реальных лет с 5-0,01% гарантированной коррекцией гарантии высокого стока. Упомянутая информация получена из проектной документации Шамкирского гидроузла (Бакинский гидропроектный институт), гидрологических ежегодников и гидрологических расчетов, проведенных в МЧС, Государственном агентстве водного хозяйства [7,8].

Интерпретация исследования

Исток реки Куры расположен на северо-восточном склоне горы Кызыл-Гедик в Турции, на высоте 2720м. Длина реки 1515 км, общая площадь водосборного бассейна 188000 км^2, длина реки на территории Азербайджана 906 км, площадь бассейна 69300 км^2.

Водный режим реки Куры характеризуется весенне-летним половодьем и устойчивым периодом зимней межени, в период половодья подъем уровней начинается в среднем в начале апреля, носит неустойчивый характер, сопровождается резким подъемом падение уровней в результате таяния снега и периодических дождей. Интенсивные дожди вызывают резкий и кратковременный подъем уровня воды. Наибольший уровень и расход весенне-летнего половодья наблюдается в апреле-июне, за период наблюдения максимальный расход воды наблюдался в апреле 1968 года [7,8,9].

Шамкирский гидроузел является одним из каскада 4-х гидроузлов на реке Кура. Гидроузел, введенный в эксплуатацию в 1982 году, имеет комплексное назначение:

- производство электроэнергии - установленная мощность ГЭС 380 МВт;

- обеспечение потребности в оросительной воде - по Шамкирскому машинному каналу передается не более 15м^3/сек;

- контроль нагонного потока и снижение высоких затрат.

- удовлетворение потребности в водоснабжении.

Состав основных гидротехнических сооружений гидроузла

- эксплуатационный водосброс и подводящие канал в нижнем бьефе;

- земляные дамбы - части русла;

- дренажные сооружения и строительство гидроэлектростанций;

- Оросительный водозабор Шамкирского машинного канала.

Оросительная мощность составляет 2750 $м^3$/с. Основные строительно-монтажные работы: выемка мягкого грунта 1850 тыс. $м^3$, выемка скального грунта 3280 тыс. $м^3$, насыпного грунта 14440 тыс. $м^3$, железобетона 670 тыс. $м^3$ и металлоконструкций 11,4 тыс. тонн водохранилище, за ними следуют лещ, угольный окунь и сиф. Прочие рыбы составляют меньшинство в водохранилище [5,6,7].

I. Аномальные показатели, определяемые при наблюдении за пьезометрами.

Пьезометр №1.1 57к, пикет 15+85

- В годы наблюдений ноябрь-декабрь 2018 г. водная поверхность в пьезометре не определялась (пьезометр был сухой)

2022 г. - февраль-март наблюдения показывают падение уровня воды в пьезометре на 14,58 м, через некоторое время уровень возвращается к прежнему состоянию /

Расположение и глубина пьезометра № 2,57 к на плане.

2.1 На плане пикет пьезометра расположен в точке 15+85 - с правой стороны деформационного шва, расположенного между водозабором ГЭС и водопропускной трубой 2-й турбины

2.2 Глубина плотины 33м

2.3 Целью такого размещения пьезометра является регулярное наблюдение за тем, не нарушается ли герметичность деформационного шва в процессе эксплуатации.

II Анализ:

1. Исследование работы 2-й турбины в указанные даты:

- 2018 г. - 2-я турбина находилась в ремонте с 26 ноября по 27 декабря, и в это время водопропускная труба снова была опорожнена.

- 2022 г. - 2-я турбина оставлена на вахтовом ремонте с 20 февраля по 04 марта, и в это время сливная труба снова опорожнена.

2. В 2018 году срок ремонта составил 31 день Вода в пьезометре высохла из-за того, что сливная труба долгое время была пуста. После пуска 2-й турбины уровень водной поверхности в пьезометре сравнялся с уровнем воды в водохранилище.

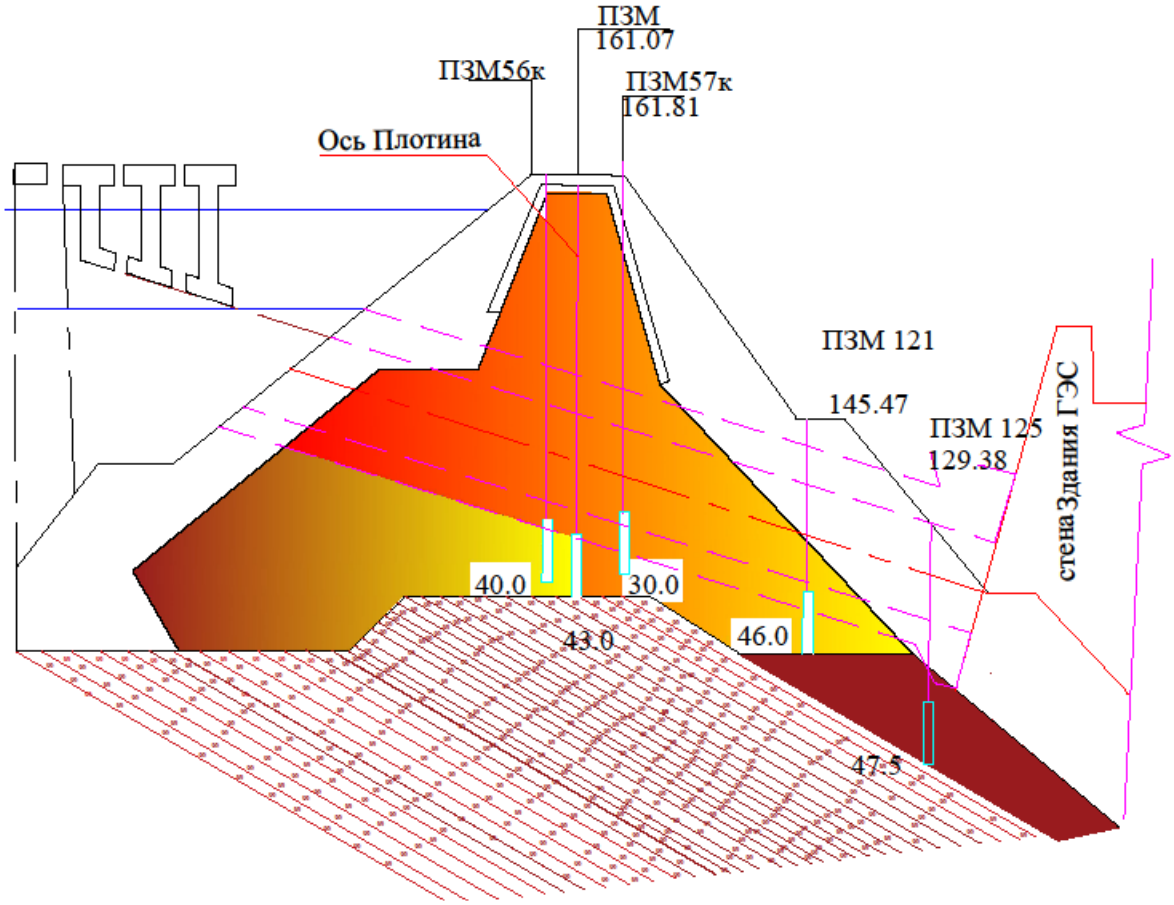

Рис. 1 Поперечное разрез плотина Шамкирский ГЭС на пикете ПК 15+85

3. В 2020 году срок ремонта составил всего 12 дней, и снова водопропускная труба была опорожнена. Уровень водной поверхности в пьезометре понизился на 14,58 м. В связи с коротким периодом ремонта пьезометр полностью не высох.После пуска 2-й турбины уровень водной поверхности в пьезометре сравнялся с уровнем воды в водохранилище по состоянию на 2018 год [10,11].

4. Уровень водной поверхности в пизометре реагирует на слив и налив воды в водопропускную трубу 2-й турбины [10,11].

5. При работе 2-й турбины уровень поверхности воды в пьезометре равен уровню воды в баке для воды [12,13].

Выводы

1. Уровень воды водной поверхности в пьезометре № 57к зависит от наличия воды в водопропускной трубе 2-й турбины.

2. Кратковременный отклик водопропускной трубы на пьезометр означает нарушение герметичности деформационного шва.

3. Вероятность суффозии в глинистом керне вокруг деформационного шва.

3.1. Когда 2-я турбина находится под нагрузкой

- Сливная труба заполнена. Давление потока внутри трубы примерно равно давлению в резервуаре.

- Утечка направлена изнутри трубы наружу;

- по расчетам локальные градиенты натекания меньше допустимого для глины ядра и песчано-гравийной смеси токопроводящей части.

3.2-2 при ремонте турбины

- утечка направлена из тела плотины в трубу;

- В этом случае, в зависимости от раскрытия деформационного шва, очень высока возможность подмыва внутрь глинистых грунтов ядра.

- По мере повышения уровня воды в водохранилище увеличивается мощность глинистого грунта. Заранее на поверхности плотины будут отмечены признаки этого процесса - образование просадочных форм. В последнем случае глина вокруг деформационного шва будет полностью вымыта, что приведет к обрушению керна.

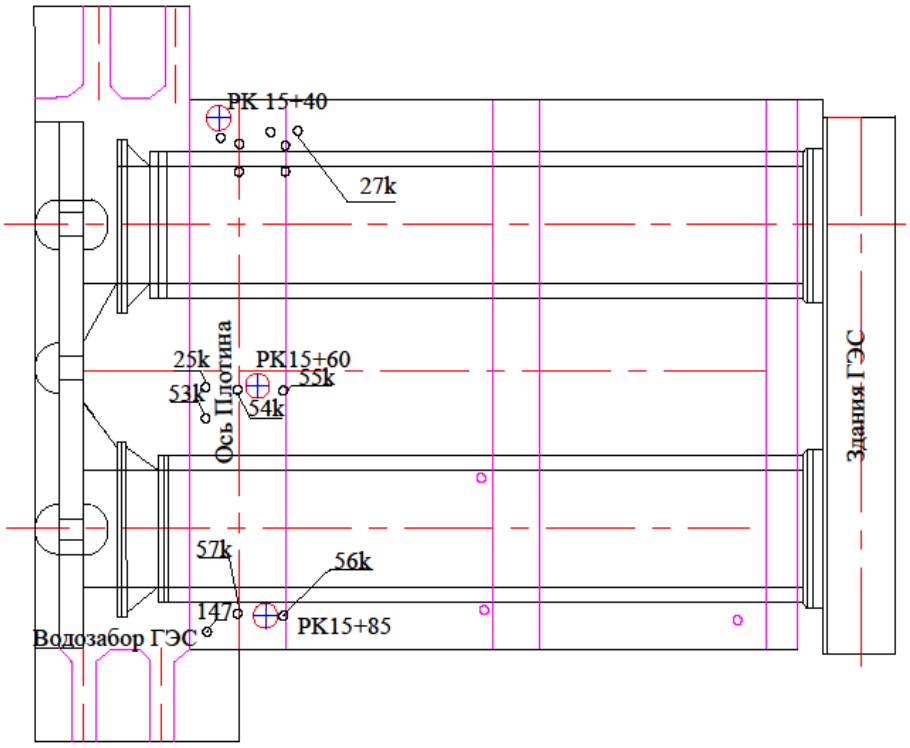

Рис. 2 План размещение пьезометров на плотны Шамкирский ГЭС

Рекомендации:

1. Уровень воды в водоеме нельзя поднимать до устранения деформационного шва.

2. При восстановлении деформационного шва уровень водной поверхности в водохранилище должен быть максимально снижен.

3. Ремонтные работы следует начинать немедленно.

Рис. 3 Строительный-эксплуатационный водосбросной сооружения Шамкир ГЭС

Список литературы

1. Губин Ф.Ф., Губин М.Ф. Карелин В.Я. и др. Гидро-электрические станции. Москва, Энергия, 1980, 368 с.

2. Гидротехнические сооружения под редакции В.П.Недриги. Справочник проектировщика. М.:, Стройиздат, 1983, 533с.

3. Ибад-заде Ю.А. Опыт борбы с наводнениями. Баку, Изд. Академии сельскохозяйственных наук Азерб.ССР, 1960, 26-29.

4. Гидротехнические сооружение под редакции Н.П.Розанова. Агропромиздат, 1985, 432с.

5. СНиП 2.06.82 Нагрузки и воздействие на гидротехнические сооружение (волновые, ледовые). М.: Госстандарт, 1982.

6. СНиП 2 II 53-83 Плотины из грунтовых материалов. М.: Госстандарт,1983.

7. Рекомендации по расчеты проектирование и эксплутации ГТС для управления сверх бурными потоками и расчет проектирование средств предупреждения и гашения катящихся волны // РДМУ Минводхоз К.Р.Бишкек, 1996, 24 с.

8. Справочник по гидравлическим расчетам под.ред. П.Г.Киселова. М: Энергия, 1974, 313 с.

9. СП 28.13.330.2012. Защита строительных конструкций от коррозий.

10. РД 31.35.13.90. Указание по ремонту гидротехническое сооружение на морском транспорте.

11. Филончиков А.Б. Проектирование автоматизированных водозаборных узлов на горных реках. Фрунзе: Кыргызстан, 1990, 371 с.

12. IEEE Standard 1159-1995, Recommended Practice on Monitoring Electric Power

13. www.vatech.com,vatech escher wiss.s

ТЕХНОЛОГИЯ ОЧИСТКИ ВОЗДУХА НА ЗЕРНОПЕРЕРАБАТЫВАЮЩЕМ ПРЕДПРИЯТИИ

АЛИНА А.А.
магистр 1 курса,
ФГБОУ ВО «Казанский государственный энергетический университет»,
Россия, г. Казань

БАРИЕВА Э.Р.
канд. биол. наук, доцент,
ФГБОУ ВО «Казанский государственный энергетический университет»,
Россия, г. Казань

КОРОЛЁВ А.Э.
магистр 1 курса,
ФГАОУ ВО "Казанский (Приволжский) федеральный университет",
Россия, г. Казань

ХОХЛОВА И.В.
бакалавр 4 курса,
ФГАОУ ВО "Казанский (Приволжский) федеральный университет",
Россия, г. Казань

В статье рассматривается проблема очистки воздуха на зерноперерабатывающем предприятии и методы снижения негативного воздействия на окружающую среду.

Ключевые слова: зерноперерабатывающее предприятие, элеватор, зерновая пыль, зернопереработка, аспирация.

Агропромышленный комплекс России представляет собой большую систему, включающую в себя различные отрасли, одной из которых является процесс переработки и хранения зерна.

Технологический процесс обработки и хранения зерна на элеваторе включает в себя следующие стадии (рис. 1):

1. С автотранспорта зерно ссыпается в приемные бункеры и по транспортерам, нориям попадает в буферные емкости сырого зерна. В атмосферу выбрасывается пыль зерновая.

2. Далее зерно по транспортерам поступает в сушилки. На промплощадке установлены зерносушилки СЗШ-16 и С-30. При работе сушилок в атмосферу

выбрасываются вредные вещества: пыль зерновая, азота диоксид, азота оксид, углерода оксид, бенз(а)пирен. По всему пути следования в местах падения зерна и транспортировки, пыль попадает в систему очистки и осаждается через циклоны в бункер отходов. Опорожнение бункеров осуществляется по графику.

В каждой зерносушилке установлен сепаратор БИС-100. Высушенное и отсортированное зерно поступает по транспортерам на склады сухого зерна на хранение или отгружается покупателю.

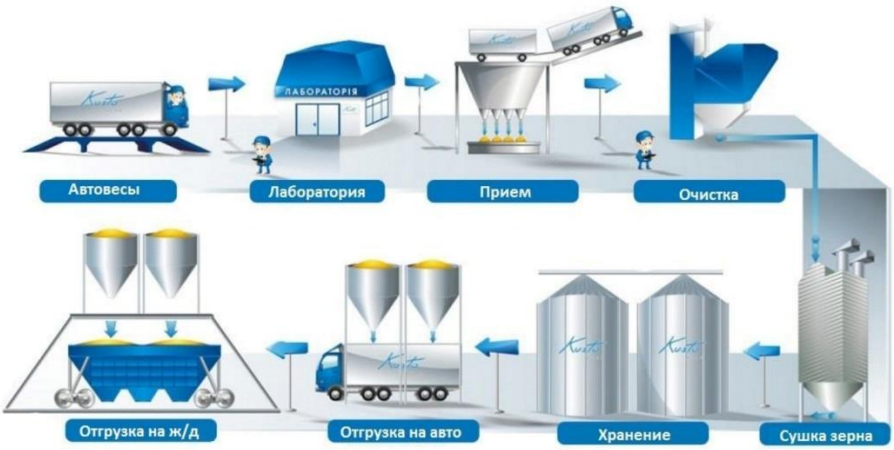

Рисунок 1 – Технологический процесс обработки зерна

На территории элеватора источниками выделения загрязняющих веществ являются: транспортеры, нории, бункерные весы, сепараторы, приемные бункеры ж/д транспорта, зерносушилки.

В процессе производственной деятельности элеватора в атмосферу выбрасывается пыль зерновая. Очистка воздуха от пыли производится с помощью использования циклонов ЦОЛ и батарейных циклонов 4БЦШ [3].

Был проведен анализ выбросов на зерноперерабатывающем предприятии, который показал неудовлетворительную степень очистки выбросов [2]. Она составила 75%.

С целью предотвращения распространения пыли на объектах обработки и хранения зерна используют следующие методы:

- герметизация оборудования и транспортных систем, нории и цепные ленты;

- установление аспирационной системы в зонах наибольшего запыления, над бункером приемки зерна.

Аспирация осуществляется посредством внедрения фильтров в технологическую схему очистки воздуха, а именно на трубы норий, ленточных и цепных конвейеров [1]. Аспирацию над бункерами приема зерна с железнодорожного и автотранспорта следует осуществлять при помощи шкафных фильтров вдоль линии разгрузки.

Применив предложенные методы, предприятие снизит негативное воздействие на окружающую среду, что является для него экологически и экономически выгодным.

Список литературы

1. Веселов С.А. Вентиляционные и аспирационные установки предприятий хлебопродуктов / С.А. Веселов, В.Ф. Веденьев, - М.: Колос, 2004, - 240 с.

2. ГОСТ 33007-2014. Оборудование газоочистное и пылеулавливающее. Методы определения запыленности газовых поток. Общие технические требования и методы контроля. Текст: утвержден и введен в действие Росстандартом: дата введения 2015-01-12. – URL: https://files.stroyinf.ru/Index2/1/4293763/4293763270.htm (дата обращения: 24.10.2022). – Текст: электронный.

3. Селиверстов, М.В. Технологическое оборудование зерноперерабатывающих предприятий как источник выброса зерновой пыли / М. В. Селиверстов, А. А. Болтенков // Международный журнал гуманитарных и естественных наук. – 2020. – No 9-2(48). – С. 137-139.

ОСОБЕННОСТИ ТЕХНОЛОГИИ КАПИТАЛЬНОГО РЕМОНТА МАГИСТРАЛЬНЫХ ГАЗОПРОВОДОВ В СОВРЕМЕННЫХ УСЛОВИЯХ

МУДРАНОВ Б.З.
Магистрант,
Майкопский государственный технологический университет,
Россия, г. Майкоп

МЕРЕТУКОВ М.А.
заведующий кафедрой нефтегазового дела и энергетики, к.т.н., доцент,
Майкопский государственный технологический университет,
Россия, г. Майкоп

В статье проанализирована ситуация, сложившаяся к настоящему времени в области методов и технологий капитального ремонта газопроводов. Анализ состояния магистральных газопроводов позволил прийти к выводу о неравномерности аварий и дефектов труб по длине газопроводов и нецелесообразности полной замены участков. Обосновано применение выборочного капитального ремонта газопроводов, проводимого на основе данных обследований.

Ключевые слова: магистральный газопровод, капитальный ремонт, стресс-коррозионный дефект, коррозионный дефект, диагностические работы.

Работы по капитальному ремонту газопроводов в системе ПАО «Газпром» начались во второй половине 1970-х гг. на магистральных газопроводах «Бухара – Урал» (1-я и 2-я нитки). Данные газопроводы на отдельных участках были проложены в грунтах, обладающих высокой коррозионной активностью. В результате несоблюдения сроков ввода в эксплуатацию системы электрохимической защиты или ввода ее с серьезными нарушениями на отдельных участках происходило значительное число разрушений вследствие питтинговой и очаговой коррозии труб [4].

С учетом характера и масштабов поражения труб единственным методом ремонта являлась полная замена участков с коррозионно-опасными трубами. В конце 1970-х гг. на объектах магистрального транспорта газа была налажена работа по обследованию технического состояния участков с определением зон с поврежденной изоляцией и очагами коррозии. На этом этапе эксплуатации

считалось, что коррозия может проявляться только в местах нарушений изоляции. Глубокий анализ состояния магистральных газопроводов привел к выводу о неравномерном распределении аварий и дефектов труб по длине газопроводов и нецелесообразности полной замены участков.

В результате в 1981 г. была введена в действие Инструкция по выборочному капитальному ремонту газопроводов, в которой были прописаны основы организации и технологии ремонтных работ на газопроводах на основе данных обследований. Параллельно велась работа по созданию машин и механизмов для производства ремонтно-строительных работ, включая машины для подкопа под трубопровод, очистные, изоляционные и средства малой механизации для ремонта локальных участков [4].

Однако до середины 1990-х гг., когда была развернута работа по расширению применения внутритрубной дефектоскопии, основным методом ремонта продолжал оставаться метод с полной заменой ремонтного участка. При этом ремонтные работы проводились по принципу параллельной прокладки участка рядом с заменяемым, что практически исключало простой участка и снижение объемов транспорта газа [4].

С введением в действие в 2011 г. новой редакции Градостроительного кодекса РФ [1] технология с параллельной прокладкой нового участка рядом с заменяемым контролирующими налоговыми органами трактуется как реконструкция. Это следует из п. 14.1 [1]: «Реконструкция линейных объектов – изменение параметров линейных объектов или их участков (частей), которое влечет за собой изменение класса, категории и (или) первоначально установленных показателей функционирования таких объектов (мощности, грузоподъемности и других) или при котором требуется изменение границ полос отвода и (или) охранных зон таких объектов».

Основные рациональные организационные и технологические аспекты капитального ремонта магистральных газопроводов прописаны в СТО Газпром 2-2.3-231–2008 [3], которым при капитальном ремонте линейной части

магистральных газопроводов предусмотрены следующие основные методы:

• выборочный ремонт участков магистральных газопроводов с установкой ремонтных муфт или вырезкой опасных дефектов (установка «катушек»);

• переизоляция участков магистральных газопроводов с вырезкой опасных дефектов (установка «катушек») или заменой дефектных труб и сварных соединений;

• замена труб частичная или полная на участках магистральных газопроводов.

Учитывая вышеизложенное, во избежание нарушения п. 14.1 Градостроительного кодекса РФ газотранспортные общества при ремонте магистральных газопроводов методом замены труб укладывают новые трубы в ту же траншею, где находился ремонтируемый трубопровод, порой отключая при этом потребителей от поставок газа на длительный период. В соответствии с программами по капитальному ремонту газопроводов на 2015–2020 гг. и 2020–2025 гг. основным методом ремонта был определен метод переизоляции участков с заменой дефектных труб по технологии «ремонт с подъемом участка в траншее или с выкладкой на «берму».

С выходом инструкций по оценке дефектов труб в 2008 г., а затем в 2013 г. [2] проведение работ по технологии с поддержанием трубопровода трубоукладчиками в траншее было прекращено вследствие невозможности нахождения дефектоскопистов в траншее с подвешенным трубопроводом.

При укладке на опоры в траншее или на берму ремонтно-строительные организации вместо инвентарных опор используют земляные призмы, высота которых составляет в начальный момент около 0,4 м, по прошествии нескольких часов – менее 0,3 м, а после дождя и того меньше. Очевидно, что при таких условиях достоверная визуализация и измерение размеров дефектов по нижней образующей невозможны.

В реальных условиях ремонта число коррозионных дефектов таково, что единый цикл движения ремонтной колонны разбивается на три этапа:

• удаление старой изоляции и укладка участка на опоры (лежки);

• диагностика и ремонт дефектных зон на трубах;

• финишная очистка труб, изоляция, укладка и засыпка участка.

Первый этап практически идентичен для газопроводов, эксплуатируемых в любых региональных условиях с различным типом и числом дефектов металла труб.

Работы второго этапа зависят как от типа и размеров дефектов, так и от категории труб и марок сталей, из которых они изготовлены. Так, в соответствии с [2] при выявлении труб со стресс-коррозионными дефектами они должны быть вырезаны и отправлены на участок, базу или завод для установления истинных размеров трещин. В результате образуется разрыв между этапами работ по удалению старого покрытия и нанесению новой изоляции. По опыту работ в северных регионах эти этапы могут реализовываться на значительном расстоянии от мест проведения работ, порой составляющем 5–6 км. При обнаружении большого числа таких труб встает вопрос о необходимости формирования большого запаса и своевременного подвоза труб на объект.

Помимо строительно-монтажных работ усложняются и процессы дефектоскопии и отбраковки, так как при вырезке труб и отнесении их к категории А3 трубы должны подлежать освидетельствованию, что требует усиления бригад и дополнительного финансирования. Кроме того, дополнительно потребуется проверять качество вновь сваренных труб. Следовательно, перед началом работ надо иметь достаточно достоверную информацию о дефектности и распределении повреждений по трассе. Но, к сожалению, полагаться на данные внутритрубной диагностики с дефектами коррозионного растрескивания под напряжением нельзя вследствие низкой эффективности дефектоскопов. Для получения уточненной информации необходимо выполнять обследование в шурфах, но и эта работа проводится в недостаточных объемах и не всегда качественно. Все эти факторы приводят к снижению темпов ремонта и срыву сроков сдачи объектов в эксплуатацию. На

вопрос, что же делать, есть только один ответ: исполнителям работ – четко выполнять положения, прописанные в нормативных документах, а представителям надзорных органов – более ответственно выполнять возложенные на них должностные обязанности.

Если траншея затопляемая, наиболее качественно ремонтные работы можно проводить на берме траншеи, поскольку, как ни откачивай воду, обеспечить нормальную работу в траншее не удается. Важным элементом в создании условий для качественной работы диагностов является укладка трубных секций на инвентарные опоры для создания, с одной стороны, такого просвета между трубой и землей (не менее 0,6 м), который позволит проводить визуально-измерительный контроль по нижней образующей труб, с другой – гарантировать надежную фиксацию выложенного участка со снижением травматизма дефектоскопистов.

При ремонте магистральных газопроводов с полной заменой труб на участке первые два этапа проводятся полностью, затем трубопровод разрезается на трубные секции, которые в зависимости от категории развозятся либо на заводы (базы), либо на площадки складирования труб категории Б, а в освобожденную траншею укладываются вновь сваренные секции. Наиболее частым нарушением при демонтаже ремонтируемого газопровода является проведение работ по разрезке труб без удаления изоляции и диагностики труб и одновременной транспортировке их на площадки складирования. Это приводит к большим осложнениям при проведении как очистных, так и диагностических работ, и неоднократно такие трубы вынужденно отправлялись в металлолом.

Есть особенности и в плане выборочного ремонта объектов по результатам внутритрубной диагностики или электрометрии. Для упрочнения ослабленных участков применяются стальные и стеклопластиковые муфты или ленты. Анализ показывает, что порой муфты устанавливаются без особой надобности и в большом количестве, при этом эксплуатирующие организации забывают о том, что муфта как элемент обеспечения поддержания работоспособности до

проведения капитального ремонта участка является конструкцией временного использования. При длительной эксплуатации муфты необходимо поджимать. Эта процедура выполняется в ходе проведения работ по обслуживанию и профилактике на участках магистральных трубопроводов со сбросом давления. При этом трубопровод уменьшается в диаметре, а муфта сохраняет геометрические параметры. В зазор могут попадать грунтовые воды, соли и пр., что впоследствии может привести к ухудшению свойств уплотнительного материала, повреждению изоляционного покрытия и нарушению целостности упрочняющей конструкции.

При необходимости использования выборочного метода ремонта важно провести экономические расчеты и определить целесообразность производства работ, поскольку стоимость единичного ремонта достаточно высока, и если, к примеру, на 1 км потребуется установить 10 упрочняющих стальных муфт, по стоимости это может быть приравнено к замене всего километра трубопровода.

Следует также учесть, что при достаточно большой общей протяженности газопроводов, не приспособленных к внутритрубной диагностике, примерно 30 тыс. км из них (около 50 %) имеют DN 400 и менее. Анализ затрат на проведение капитального ремонта показывает, что газопроводы диаметром менее 400 мм ремонтировать методом переизоляции экономически нецелесообразно. В настоящее время более 50 % газопроводов-отводов имеют срок эксплуатации более 20 лет, что предполагает достаточно большой объем ремонта на однониточных газопроводах, отключение которых на длительный период влечет большие финансовые потери и социальные проблемы [4].

Одним из возможных вариантов ремонта однониточных газопроводов может стать ремонт под давлением газа. Этот метод ремонта не прописан в действующем стандарте (СТО Газпром 2-2.3-231–2008), однако имеется согласованная с ООО «Газнадзор» инструкция по применению данного метода и наработан положительный опыт его использования в ООО «Газпром трансгаз Махачкала». Планирование и применение этого метода неприемлемо на

газопроводах с наличием стресс-коррозионных трещин, а кроме того, подразумевает проведение работ при сниженном давлении. Понятно, что работам должна предшествовать углубленная диагностика. Для возможности использования вышеуказанного метода в других газотранспортных обществах необходимо переработать существующий СТО Газпром 2-2.3-231–2008, который на сегодняшний день по ряду позиций не дает адекватного решения и создает проблемы для реализации новых разработок. Очевидна большая значимость документа в плане обеспечения надежности и работоспособности Единой системы газоснабжения, а также влияние его на финансово-экономические аспекты. Во избежание возникновения негативных моментов важно, чтобы в разработке новой редакции стандарта приняла участие рабочая группа из ведущих специалистов отрасли под руководством профильных департаментов ПАО «Газпром» [4].

Таким образом, на основании изложенного можно сделать вывод о необходимости проведения ремонта около 1,5–2,0 тыс. км газопроводов-отводов ежегодно в течение 10 лет с тенденцией к поэтапному увеличению.

В отдельных территориальных образованиях разработаны и реализуются региональные программы по реконструкции и ремонту региональных газопроводов.

Очевидно, пришло время для выработки общей для ПАО «Газпром» концепции по ремонту газопроводов-отводов, которая должна учесть все современные средства диагностики, а также возможность замены стальных труб на новый тип – полиэтиленовые, способные выдерживать давление до 6,0 МПа.

Список литературы

1. Градостроительный кодекс Российской Федерации [Электронный ресурс]. Режим доступа: http://www.consultant.ru/document/cons_doc_LAW_51040/ (дата обращения: 08.10.2022).

2. Инструкция по оценке дефектов труб и соединительных деталей при

ремонте и диагностировании магистральных газопроводов (утв. Заместителем Председателя Правления ОАО «Газпром» В.А. Маркеловым 05.09.2013 г.) [Электронный ресурс]. Режим доступа: www.zitt.ru/media/nodes/main/itemattach/attach/2014/09/instruktsiia_po_otsenke_defektov.pdf (дата обращения: 08.10.2022).

3. СТО Газпром 2-2.3-231–2008. Правила производства работ при капитальном ремонте линейной части магистральных газопроводов ОАО «Газпром» [Электронный ресурс]. Режим доступа: http://files.stroyinf.ru/data1/58/58460/ (дата обращения: 08.10.2022).

4. Филатов, А. А. Особенности технологии капитального ремонта газопроводов на современном этапе / С.А. Солодков, И. И. Велиюлин, А. Д. Лазарев, Р. Р. Хасанов // Газовая промышленность. – 2017. - №12. - С. 90-94. - Текст : непосредственный.

ФИЗИКО-МАТЕМАТИЧЕСКИЕ НАУКИ

A DEIM INDUCED CUR FACTORIZATION

ZHURA A.A.
master's course student,
the Belarusian State University,
Belarus, Minsk

KASHKAN T.A.
senior lecturer,
the Belarusian State University,
Belarus, Minsk

We derive a CUR approximate matrix factorization based on the discrete empirical interpolation method (DEIM). For a given matrix **A**, such a factorization provides a low-rank approximate decomposition of the form $\mathbf{A} \approx \mathbf{CUR}$, where **C** and **R** are subsets of the columns and rows of **A**, and **U** is constructed to make **CUR** a good approximation. Given a low-rank singular value decomposition $\mathbf{A} \approx \mathbf{VSW}^{\mathbf{T}}$, the DEIM procedure uses **V** and **W** to select the columns and rows of **A** that form **C** and **R**. Through an error analysis applicable to a general class of CUR factorizations, we show that the accuracy tracks the optimal approximation error within a factor that depends on the conditioning of submatrices of **V** and **W**. Numerical examples illustrate the favorable performance of the DEIM-CUR.

Key words: discrete empirical interpolation method, CUR factorization, pseudoskeleton decomposition, low-rank approximation.

1. Introduction. This work presents a new CUR matrix factorization based upon the discrete empirical interpolation method (DEIM). A CUR factorization is a low-rank approximation of a matrix $\mathbf{A} \in \mathrm{R}^{m\times n}$ of the form $\mathbf{A} \approx \mathbf{CUR}$, where $\mathbf{C} = \mathbf{A}(:,\mathbf{q}) \in \mathrm{R}^{m\times k}$ is a subset of the columns of **A** and $\mathbf{R} = \mathbf{A}(\mathbf{p},:) \in \mathrm{R}^{k\times n}$ is a subset of the rows of **A**. (We generally assume $m \geqslant n$ throughout.) The $k\times k$ matrix **U** is constructed to ensure that **CUR** is a good approximation to **A**. Assuming the best rank-k singular value decomposition (SVD) $\mathbf{A} \approx \mathbf{VSW}^{\mathbf{T}}$ is available, the algorithm uses the DEIM index selection procedure, $\mathbf{q} = \mathrm{DEIM}(\mathbf{V})$ and $\mathbf{p} = \mathrm{DEIM}(\mathbf{W})$, to determine **C** and **R**. The resulting approximate factorization is nearly as accurate as the best rank-k SVD, with

$$\|\mathbf{A} - \mathbf{CUR}\| \leqslant (\eta_p + \eta_q)\sigma_{k+1},$$

where σ_{k+1} is the first neglected singular value of **A**, $\eta_p \equiv \|\mathbf{V}(\mathbf{p},:)^{-1}\|$, and $\eta_q \equiv$

$\|\mathbf{W}(\mathbf{q},:)^{-1}\|$.

Here and throughout this paper, $\|\cdot\|$ denotes the vector 2-norm and the matrix norm it induces. We use MATLAB notation to index vectors and matrices, so that, e.g., $\mathbf{A}(\mathbf{p},:)$ denotes the k rows of $\mathbf{A}$ whose indices are specified by the entries of the vector $\mathbf{p} \in \mathrm{N}^k$, while $\mathbf{A}(:,\mathbf{q})$ denotes the k columns of $\mathbf{A}$ indexed by $\mathbf{q} \in \mathrm{N}^k$.

The CUR factorization is an important tool for handling large-scale data sets, offering two advantages over the SVD: when $\mathbf{A}$ is sparse, so too are $\mathbf{C}$ and $\mathbf{R}$, unlike the matrices $\mathbf{V}$ and $\mathbf{W}$ of singular vectors; and the columns

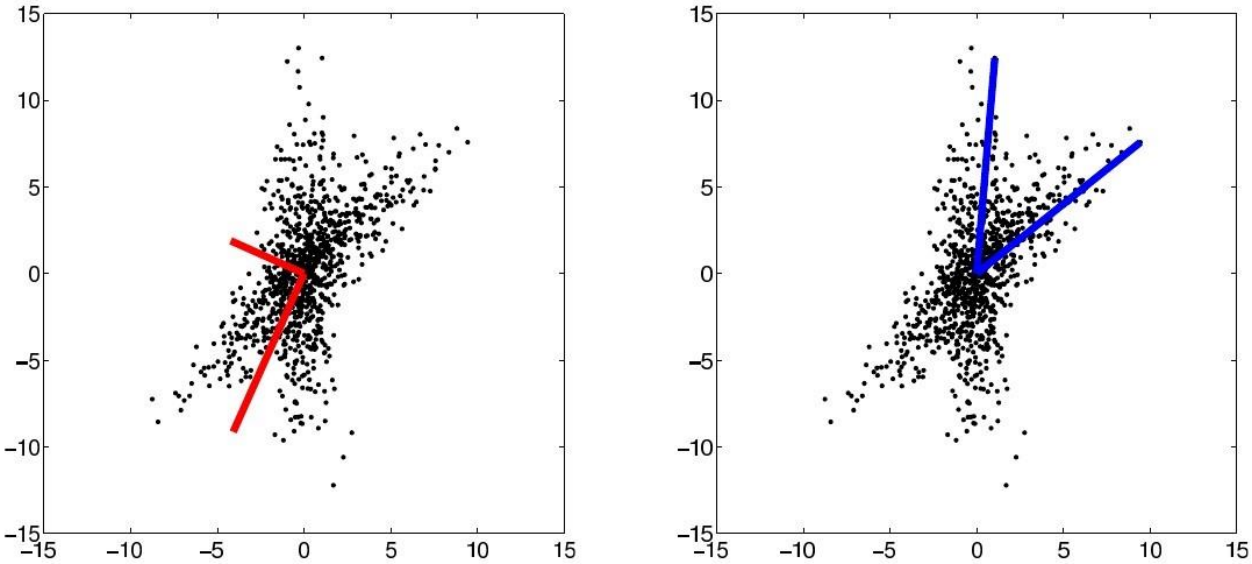

Figure 1: Comparison of singular vectors (left, scaled, in red) and DEIM-CUR columns (right, in blue) for a data set drawn from two multivariate normal distributions with different principal axes; from [5] article.

and rows that comprise $\mathbf{C}$ and $\mathbf{R}$ are representative of the data (e.g., sparse, nonnegative, integer valued, etc.). The following simple example, adapted from [5], illustrates the latter advantage. Construct $\mathbf{A} \in \mathrm{R}^{2\times n}$ so that its first $n/2$ columns have the form

$$\begin{bmatrix} x_1 \\ x_2 \end{bmatrix}$$

and the remaining n/2 columns have the form

$$\frac{\sqrt{2}}{2}\begin{bmatrix} -1 & 1 \\ 1 & 1 \end{bmatrix}\begin{bmatrix} x_1 \\ x_2 \end{bmatrix}$$

where in both cases $x_1 \sim N(0,1)$ and $x_2 \sim N(0,4^2)$ are independent samples of normal random variables, i.e., the columns of **A** are drawn from two different multivariate normal distributions. Figure 1 shows that the two left singular vectors, though orthogonal by construction, fail to represent the true nature of the data; in contrast, the first two columns selected by the DEIM-CUR procedure give a much better overall representation. While trivial in this twodimensional case, one can imagine the utility of such approximations for highdimensional data.

CUR-type factorizations originated with "pseudoskeleton" approximations [4] and pivoted, truncated QR decompositions [7]; in recent years many new algorithms have been proposed in the numerical linear algebra and theoretical computer science literature.

The algorithm described in sections 2 and 3 is entirely deterministic and involves few (if any) parameters. The method is supported by an error analysis in section 4 that also applies to a broad class of CUR factorizations. This section includes an improved bound on the error constants η_p and η_q for DEIM row and column selection, which also applies to the analysis of DEIM-based model order reduction [2]. Section 5 illustrates the performance of this new

CUR factorization

2. CUR factorization. We are concerned with large matrices $\mathbf{A} \in \mathrm{R}^{m\times n}$ that represent nearly low-rank data, which can therefore be expressed as

$$\mathbf{A} = \mathbf{CUR} + \mathbf{F}$$

with $\|\mathbf{F}\|$ small relative to $\|\mathbf{A}\|$. The matrix $\mathbf{C} \in \mathrm{R}^{m\times k}$ is formed by extracting k columns from **A**, and $\mathbf{R} \in \mathrm{R}^{k\times n}$ from k rows of **A**. The selected row and column indices are stored in the vectors $\mathbf{p},\mathbf{q} \in \mathrm{N}^k$, so that $\mathbf{C} = \mathbf{A}(:,\mathbf{q})$ and $\mathbf{R} = \mathbf{A}(\mathbf{p},:)$. Our choice for **p** and **q** is guided by knowledge of the rank-k SVD (or an approximation to it). Before detailing the method for selecting these indices, we discuss how, given **p** and **q**, one should construct **U** so that **CUR** satisfies desirable approximation properties.

As motivation, suppose for the moment that **A** has exact rank k, and **C** and **R** are full-rank subsets of the columns and rows of **A**. Now let $\mathbf{Y} \in \mathrm{R}^{m\times k}$ and $\mathbf{Z} \in \mathrm{R}^{n\times k}$ be any

matrices that satisfy $\mathbf{Y}^T\mathbf{C} = \mathbf{RZ} = \mathbf{I} \in \mathrm{R}^{k\times k}$. Then $\mathbf{CY}^T$ is a projector onto Ran($\mathbf{C}$) = Ran($\mathbf{A}$) and $(\mathbf{ZR})^T$ is a projector onto Ran($\mathbf{R}^T$) = Ran($\mathbf{A}^T$), where Ran(·) denotes the range (column space). It follows that $\mathbf{CY}^T\mathbf{A} = \mathbf{A}$ and $(\mathbf{ZR})^T\mathbf{A}^T = \mathbf{A}^T$. Putting $\mathbf{U} \equiv \mathbf{Y}^T\mathbf{AZ}$ gives

$$\mathbf{CUR} = \mathbf{CY}^T\mathbf{AZR} = \mathbf{AZR} = \mathbf{A}.$$

Thus, any choice of $\mathbf{Y}$ and $\mathbf{Z}$ that satisfies $\mathbf{Y}^T\mathbf{C} = \mathbf{RZ} = \mathbf{I}$ gives a $\mathbf{U}$ such that $\mathbf{CUR}$ exactly recovers $\mathbf{A}$. In general, different choices for $\mathbf{Y}$ and $\mathbf{Z}$ give different $\mathbf{U} = \mathbf{Y}^T\mathbf{AZ}$.

Now consider the general case. Once $\mathbf{p}$, $\mathbf{q}$, $\mathbf{Y}$, and $\mathbf{Z}$ have been specified, then

$$\mathbf{U} = \mathbf{Y}^T\mathbf{AZ} \text{ and } \mathbf{F} \equiv \mathbf{A} - \mathbf{CUR}.$$

Assume that $\mathbf{C}$ and $\mathbf{R}$ both have full rank k, and now let $\mathbf{Y}^T = \mathbf{C}^I \equiv (\mathbf{C}^T\mathbf{C})^{-1}\mathbf{C}^T$ and $\mathbf{Z} = \mathbf{R}^I \equiv \mathbf{R}^T(\mathbf{RR}^T)^{-1}$ denote left and right inverses of $\mathbf{C}$ and $\mathbf{R}$. These choices also satisfy $\mathbf{Y}^T\mathbf{C} = \mathbf{I}$ and $\mathbf{RZ} = \mathbf{I}$, but now $\mathbf{CY}^T = \mathbf{CC}^I$ and $\mathbf{ZR} = \mathbf{R}^I\mathbf{R}$ are *orthogonal projectors*. We compute

$$\mathbf{U} = \mathbf{Y}^T\mathbf{AZ} = \mathbf{C}^I\mathbf{AR}^I,$$

yielding a CUR factorization that can be viewed as a two step process: first the columns of $\mathbf{A}$ are projected onto Ran($\mathbf{C}$); then the result is projected onto the row space of $\mathbf{R}$:

$$\mathbf{M} = \mathbf{CC}^I\mathbf{A},\ \mathbf{CUR} = \mathbf{MR}^I\mathbf{R}.$$

Both steps are optimal with respect to the two-norm error, which is the primary source of the excellent approximation properties of this approach.

3. DEIM. The DEIM point selection algorithm was first presented in [2] in the context of model order reduction for nonlinear dynamical systems and is a discrete variant of the empirical interpolation method originally proposed in [1]. The DEIM procedure operates on the singular vector matrices $\mathbf{V}$ and $\mathbf{W}$ independently to select the row indices $\mathbf{p}$ and column indices $\mathbf{q}$. We explain the process for selecting $\mathbf{p}$; applying the same steps to $\mathbf{W}$ yields $\mathbf{q}$. To derive the method, we elaborate upon the interpolatory projectors introduced in the last section.

Definition 3.1. Given a full rank matrix $\mathbf{V} \in \mathrm{R}^{m\times k}$ *and a set of distinct indices* $\mathbf{p} \in \mathrm{N}^k$, *the* interpolatory projector *for* $\mathbf{p}$ *onto* $\mathrm{Ran}(\mathbf{V})$ *is*

$$\mathrm{P} \equiv \mathbf{V}(\mathbf{P}^T\mathbf{V})^{-1}\mathbf{P}^T,$$

where $\mathbf{P} = \mathbf{I}(:,\mathbf{p}) \in \mathrm{R}^{m\times k}$, *provided* $\mathbf{P}^T\mathbf{V}$ *is invertible.*

In general, P is an oblique projector, and it has an important property not generally enjoyed by orthogonal projectors: for any $\mathbf{x} \in \mathrm{R}^m$,

$$(\mathrm{P}\mathbf{x})(\mathbf{p}) = \mathbf{P}^T\mathrm{P}\mathbf{x} = \mathbf{P}^T\mathbf{V}(\mathbf{P}^T\mathbf{V})^{-1}\mathbf{P}^T\mathbf{x} = \mathbf{P}^T\mathbf{x} = \mathbf{x}(\mathbf{p}),$$

so the projected vector $\mathrm{P}\mathbf{x}$ matches $\mathbf{x}$ in the $\mathbf{p}$ entries, justifying the name ”interpolatory projector”.

The DEIM algorithm processes the columns of

$$\mathbf{V} = [\mathbf{v}_1\, \mathbf{v}_2 \ldots \mathbf{v}_k]$$

one at a time, starting from the leading singular vector $\mathbf{v}_1$. Each step processes the next singular vector to produce the next index. The first index p_1 corresponds to the largest magnitude entry in $\mathbf{v}_1$:

$$|\mathbf{v}_1(p_1)| = \|\mathbf{v}_1\|_\infty.$$

Now define $\mathbf{p}_1 \equiv [p_1]$, and let

$$\mathbb{P}_1 \equiv \mathbf{v}_1(\mathbf{P}_1^T\mathbf{v}_1)^{-1}\mathbf{P}_1^T$$

denote the interpolatory projector for $\mathbf{p}_1$ onto $\mathrm{Ran}(\mathbf{v}_1)$. The second index p_2 corresponds to the largest entry in $\mathbf{v}_2$, after the interpolatory projection in the $\mathbf{v}_1$ direction has been removed:

$$\mathbf{r}_2 \equiv \mathbf{v}_2 - \mathrm{P}1\mathbf{v}_2,$$

$$|\mathbf{r}_2(p_2)| = \|\mathbf{r}_2\|_\infty$$

Notice that $\mathbf{r}_2(p_1) = 0$, since $\mathrm{P}1\mathbf{v}_2$ matches $\mathbf{v}_2$ in the p_1 position, a consequence of interpolatory projection. This property ensures the process will never produce duplicate indices.

Now suppose we have $j - 1$ indices, with

$$\mathbf{p}_{j-1} \equiv \begin{bmatrix} p_1 \\ \vdots \\ p_{j-1} \end{bmatrix}, \qquad \mathbf{P}j-1 \equiv \mathbf{I}(:,\mathbf{p}j-1)$$

and

$$\mathbf{V}^{j-1} = [\mathbf{v}_1 \;\; \mathbf{v}_2 \;\; \ldots \;\; \mathbf{v}_{j-1}], \quad \mathbb{P}_{j-1} \equiv \mathbf{V}_{j-1}(\mathbf{P}_{j-1}^T \mathbf{V}_{j-1})^{-1}\mathbf{P}_{j-1}^T$$

To select p_j, remove from $\mathbf{v}_j$ its interpolatory projection onto indices p_{j-1} and take the largest remaining entry:

$$\mathbf{r}j \equiv \mathbf{v}j - \mathrm{P}j{-}1\mathbf{v}j$$

$$|\mathbf{r}_j(p_j)| = \|\mathbf{r}_j\|_\infty.$$

Implementations should not explicitly construct these projectors; see the pseudocode in Algorithm for details.

Since the DEIM algorithm processes the singular vectors sequentially, from most to least significant, it introduces new singular vector information in a coherent manner as it successively selects the k indices.

For the interpolatory projector Pj to exist at the jth step, $\mathbf{P}_{j-1}^T \mathbf{V}_{j-1}$ must be nonsingular. The linear independence of the columns of $\mathbf{V}$ ensures this. In the following, $\mathbf{e}_j$ denotes the jth column of the identity matrix.

Lemma 3.2. Let $\mathbf{P}_j = [\mathbf{e}_{p1}, \mathbf{e}_{p2}, \ldots, \mathbf{e}_{pj}]$, *and let* $\mathbf{V}_j = [\mathbf{v}_1, \mathbf{v}_2, \ldots, \mathbf{v}_j]$ *for* $1 \leqslant j \leqslant k$. *If rank* $(\mathbf{V}) = k$, *then* $\mathbf{P}^T_j \mathbf{V}_j$ *is nonsingular for* $1 \leqslant j \leqslant k$.

Algorithm DEIM point selection algorithm.

```
function p = DEIM(V)
Input:  V, an m × k matrix (m ≥ k)
Output: p, an integer vector with k distinct entries in {1, ..., m}
    v = V(:, 1)
    [~, p_1] = max(|v|)
    p = [p_1]
    for j = 2, 3, ..., k do
        v = V(:, j)
        c = V(p, 1 : j − 1)^{−1} v(p)
        r = v − V(:, 1 : j − 1)c
        [~, p_j] = max(|r|)
        p = [p; p_j]
    end for
end function
```

Figure 2: DEIM point selection algorithm, which doesn't explicitly construct interpolatory projectors; from [6] article.

4. CUR approximation properties. While the theory presented in this section was designed to bound $\|\mathbf{A} - \mathbf{CUR}\|$ for the DEIM-CUR method, the analysis applies to *any* CUR factorization with full rank $\mathbf{C} \in \mathrm{R}^{m\times k}$ and $\mathbf{R} \in \mathrm{R}^{k\times n}$, and $\mathbf{U} = \mathbf{C}^I\mathbf{A}\mathbf{R}^I$, regardless of the procedure used for selecting the columns and rows.

Consider a CUR factorization that uses row indices $\mathbf{p} \in \mathrm{N}^k$ and column indices $\mathbf{q} \in \mathrm{N}^k$, and set

$$\mathbf{P} = \mathbf{I}(:,\mathbf{p}) = [\mathbf{e}_{p1},\ldots,\mathbf{e}_{pk}] \in \mathrm{R}^{m\times k}, \quad \mathbf{Q} = \mathbf{I}(:,\mathbf{q}) = [\mathbf{e}_{q1},\ldots,\mathbf{e}_{qk}] \in \mathrm{R}^{n\times k},$$

The first step in this analysis bounds the mismatch between $\mathbf{A}$ and its interpolatory projection $\mathrm{P}\mathbf{A}$.

Lemma 4.1. Assume $\mathbf{P}T\mathbf{V}$ *is invertible, and let* $\mathrm{P} = \mathbf{V}(\mathbf{P}^T\mathbf{V})^{-1}\mathbf{P}^T$ *be the interpolatory projector. If* $\mathbf{V}^T\mathbf{V} = \mathbf{I}$, *then any* $\mathbf{A} \in \mathrm{R}^{m\times n}$ *satisfies*

$$\|\mathbf{A} - \mathrm{P}\mathbf{A}\| \leqslant \|(\mathbf{P}^T\mathbf{V})^{-1}\|\|(\mathbf{I} - \mathbf{V}\mathbf{V}^T)\mathbf{A}\|.$$

Additionally, if $\mathbf{V}$ *consists of the leading k left singular vectors of* $\mathbf{A}$, *then*

$$\|\mathbf{A} - \mathrm{P}\mathbf{A}\| = \|(\mathbf{I} - \mathrm{P})\mathbf{A}\| \leqslant \|(\mathbf{P}^T\mathbf{V})^{-1}\|\sigma_{k+1}.$$

Now let $\mathbf{V}\mathbf{S}\mathbf{W}^T \approx \mathbf{A}$ be a rank-k SVD of $\mathbf{A}$. (The singular vectors play a crucial role in this analysis, even if $\mathbf{p}$ and $\mathbf{q}$ were selected using some scheme that did not reference them.) In addition to the interpolatory projector $\mathrm{P} = \mathbf{V}(\mathbf{P}^T\mathbf{V})^{-1}\mathbf{P}^T$ that operates on the left of $\mathbf{A}$, we shall also use

$\mathrm{Q} = \mathbf{Q}(\mathbf{W}^T\mathbf{Q})^{-1}\mathbf{W}^T$, which operates on the right of $\mathbf{A}$. Assuming that $\mathbf{P}^T\mathbf{V}$ and $\mathbf{W}^T\mathbf{Q}$ are invertible, define the error constants

$$\eta_p \equiv \|(\mathbf{P}^T\mathbf{V})^{-1}\|, \qquad \eta_q \equiv \|(\mathbf{W}^T\mathbf{Q})^{-1}\|.$$

Lemma 4.1 implies

$$\|\mathbf{A}(\mathbf{I} - \mathrm{Q})\| \leqslant \eta_q\sigma_{k+1} \text{ and } \|(\mathbf{I} - \mathrm{P})\mathbf{A}\| \leqslant \eta_p\sigma_{k+1}.$$

The next lemma shows that these bounds on the error of the interpolatory projection of $\mathbf{A}$ onto the select columns and rows also apply to the *orthogonal* projections of $\mathbf{A}$ onto the same column and row spaces.

Lemma 4.2. Suppose the row and column indices $\mathbf{p}$ *and* $\mathbf{q}$ *give full with rank matrices* $\mathbf{C} = \mathbf{A}(:,\mathbf{q}) = \mathbf{A}\mathbf{Q} \in \mathrm{R}^{m\times k}$ *and* $\mathbf{R} = \mathbf{A}(\mathbf{p},:) = \mathbf{P}\mathbf{A} \in \mathrm{R}^{k\times n}$, *with finite error constants* η_p *and* η_q, *and suppose that* $k < \min\{m,n\}$. *Then*

$$\|(\mathbf{I} - \mathbf{C}\mathbf{C}^I)\mathbf{A}\| \leqslant \eta_q \sigma_{k+1} \text{ and } \qquad \|\mathbf{A}(\mathbf{I} - \mathbf{R}^I\mathbf{R})\| \leqslant \eta_p \sigma_{k+1}.$$

The main result on approximation of **A** by **CUR** readily follows from combining this last lemma with a basic CUR analysis technique used by [5].

Theorem 4.1. Given $\mathbf{A} \in \mathrm{R}^{m\times n}$ *and* $1 \leqslant k < \min\{m,n\}$, *let* $\mathbf{C} = \mathbf{A}(:,\mathbf{q}) = \mathbf{AQ} \in \mathrm{R}^{m\times k}$ *and* $\mathbf{R} = \mathbf{A}(\mathbf{p},:) = \mathbf{PA} \in \mathrm{R}^{k\times n}$, *with finite error constants* η_p *and* η_q, *and set* $\mathbf{U} = \mathbf{C}^I\mathbf{A}\mathbf{R}^I$. *Then*

$$\|\mathbf{A} - \mathbf{CUR}\| \leqslant (\eta_p + \eta_q)\sigma_{k+1}.$$

Theorem 4.1 shows that **CUR** is within a factor of $\eta_p + \eta_q$ of the optimal rank k approximation; hence these error constants suggest a way to assess a wide variety of column/row selection schemes. The quality of the approximation is controlled by the conditioning of the selected k rows of the dominant k (exact) singular vectors.

For DEIM-CUR, we can ensure the hypotheses of Theorem 4.1 are satisfied and bound the error constants. Motivated by recent work by [3] on a modified DEIM-like algorithm for model reduction, we can improve this bound considerably.

Theorem 4.2. For the DEIM selection scheme derived above,

$$\eta_p < \sqrt{\frac{mk}{3}}\, 2^k, \quad \eta_q < \sqrt{\frac{nk}{3}}\, 2^k$$

7 ,

5. Computational example: Low-rank approximation of a sparse, nonnegative matrix. The first example builds a matrix $\mathbf{A} \in \mathrm{R}^{300{,}000\times 300}$ of the form

$$\mathbf{A} = \sum_{j=1}^{10} \frac{2}{j}\mathbf{x}_j\mathbf{y}_j^T + \sum_{j=11}^{300} \frac{1}{j}\mathbf{x}_j\mathbf{y}_j^T$$

where $\mathbf{x}_j \in \mathrm{R}^{300{,}000}$ and $\mathbf{y}_j \in \mathrm{R}^{300}$ are sparse vectors with random nonnegative entries (in MATLAB, $\mathbf{x}_j$ = **sprand**(300000, 1, 0.025) and $\mathbf{y}_j$ = **sprand**(300, 1, 0.025)). In this instantiation, **A** has 15,971,584 nonzeros; i.e., about 18% of all entries are nonzero. This form is not an SVD, since $\mathbf{x}_j$ and $\mathbf{y}_j$ are not orthonormal sets; however, this decomposition suggests the structure of the SVD: the singular values decay like $1/j$, and with the first ten singular values weighted more heavily to give a notable drop between σ_{10} and σ_{11}. We begin these experiments by computing V and W using the

MATLAB economy-sized SVD routine ([V,S,W] = **svd**(A,'0')).

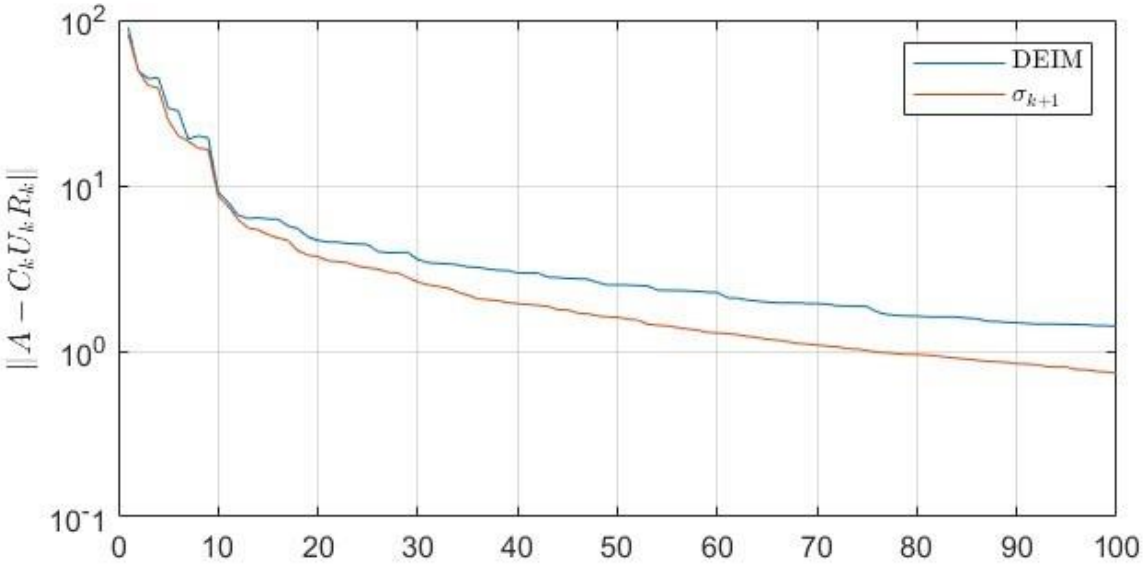

Figure 3: Accuracy of CUR approximation for the sparse, nonnegative matrix using *k* columns and rows, constructed by DEIM-CUR.

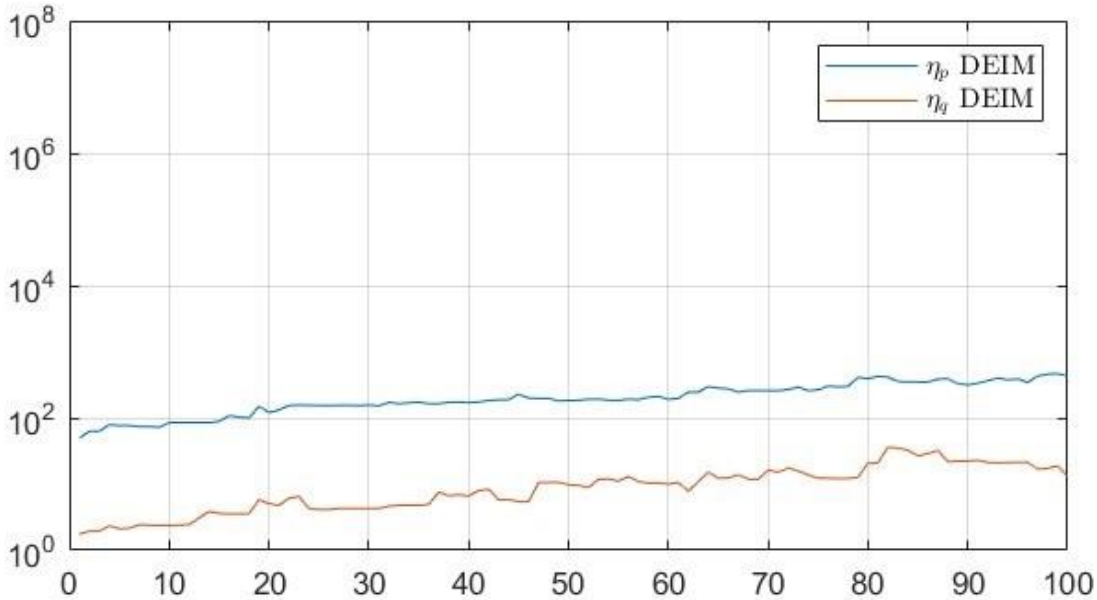

Figure 4: Error constants $\eta_p = \|(\mathbf{P}^T{}_k\,\mathbf{V}_k)^{-1}\|$ and $\eta_q = \|(\mathbf{W}^T{}_k\,\mathbf{Q}_k)^{-1}\|$ for rows and columns selected using the DEIM algorithm.

References

1. Maxime Barrault et al. “An ‘empirical interpolation’method: application to efficient reduced-basis discretization of partial differential equations”. In: *Comptes Rendus Mathematique* 339.9 (2004), pp. 667–672.

2. Saifon Chaturantabut and Danny C Sorensen. “Nonlinear model reduction via discrete empirical interpolation”. In: *SIAM Journal on Scientific Computing* 32.5 (2010), pp. 2737–2764.

3. Zlatko Drmac and Serkan Gugercin. “A new selection operator for the discrete empirical interpolation method—improved a priori error bound and extensions”. In: *SIAM Journal on Scientific Computing* 38.2 (2016), A631–A648.

4. Sergei A Goreinov, Eugene E Tyrtyshnikov, and Nickolai L Zamarashkin. “A theory of pseudoskeleton approximations”. In: *Linear algebra and its applications* 261.1-3 (1997), pp. 1–21.

5. Michael W Mahoney and Petros Drineas. “CUR matrix decompositions for improved data analysis”. In: *Proceedings of the National Academy of Sciences* 106.3 (2009), pp. 697–702.

6. Danny C Sorensen and Mark Embree. “A deim induced cur factorization”. In: *SIAM Journal on Scientific Computing* 38.3 (2016), A1454–A1482.

7. GW Stewart. *Four algorithms for the efficient computation of truncated pivoted QR approximation to a sparse matrix. CS report*. Tech. rep. TR98-12, University of Maryland, 1998.

ХИМИЧЕСКИЕ НАУКИ

ПЕРОКСИДИРОВАНИЕ ГЕТЕРОЦИКЛИЧЕСКИХ СОЕДИНЕНИЙ С УЧАСТИЕМ КАРБОНИЛЬНЫХ СОЕДИНЕНИЙ И ПЕРОКСИДА ВОДОРОДА

ПАВЛОВА А.В.
Студент,
Институт Тонких Химических Технологий им. М.В. Ломоносова, МИРЭА – Российский Технологический Институт,
Москва, Россия

НОНИКАШВИЛИ И.П.
Студент,
Институт Тонких Химических Технологий им. М.В. Ломоносова, МИРЭА – Российский Технологический Институт,
Москва, Россия

ШАРИПОВ М.Ю.
Доцент, кандидат химических наук, преподаватель, кафедра химии и технологии органического синтеза,
Российский химико-технологический университет им. Д.И. Менделеева,
Москва, Россия

На сегодняшний день органические пероксиды считаются перспективными биологически активными веществами в медицинской химии, фармакологии и сельском хозяйстве. Относительно легкий распад О-О связи обуславливает противоопухолевые [1], антибактериальные, пестицидные, антигельминтные и антималярийные свойства [2], а внедрение дополнительных функциональных групп открывает возможность направленного воздействия данных классов веществ [3].

Начиная с конца прошлого века, идет активный поиск безопасных, селективных и доступных путей синтеза органических пероксидов. Особый интерес представляют методы прямого окисления циклических и гетероциклических соединений.

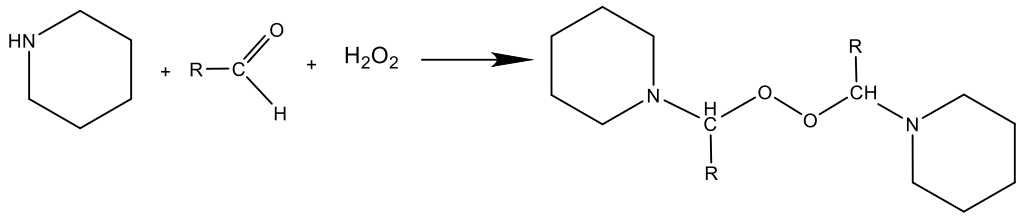

В настоящей работе изучено получение пероксидсодержащих гетероциклических соединений с использованием карбонильных соединений и пероксида водорода.

Литература

1. Kumar N., Sharma M., Rawat D.S. Curr. Med. Chem., 2011, 18, 3889–3928.

2. Special thematic issue. Bioinorganic Enzymology, Chem Rev., 1996, 96, 2237-2238

3. Yadav N., Sharma C. and Awasthi S. K. RSC Adv., 2014, 4, 5469–5498.

СЕЛЬСКОХОЗЯЙСТВЕННЫЕ НАУКИ

УДК 634.72:634.733.:634.734/737:581.5

ОХРАНА ПРИРОДНЫХ РЕСУРСОВ ЯГОД В АЗЕРБАЙДЖАНЕ И ПУТИ ИХ ЭФФЕКТИВНОГО ИСПОЛЬЗОВАНИЯ

САРДАРОВА Д.И.
Азербайджанский Государственный Аграрный Университет

Известно, что на территории Азербайджана, имеющего богатые природные условия, произрастает много видов растений, среди них ценные пищевые и лечебные растения. В диком виде многочисленные ягодные растения, распространенные в лесах Большого и Малого Кавказа, позволяют населению использовать их как в пищу, так и в племенных целях. В литературе имеются сведения о родах и видах этих растений, распространенных в Азербайджане.

Многими исследованиями установлено, что каждое плодовое растение, сорт, гибрид могут иметь высокую жизнеспособность и продуктивность только в условиях, соответствующих их требованиям экологического оптимума. При отклонении от оптимума, как при избытке, так и при недостатке, у растений возникают нарушения функциональной активности, что вызывает стресс. В организме могут происходить сильные биохимические преобразования с целью повышения устойчивости растений к стрессорам [3;9].

Уровень этого эффекта можно определить по нескольким характеристикам сопротивления:

- в случае, если условия внешней среды выше потребности, растения должны быть толерантными к факторам внешней среды, с условием сохранения высокой продуктивности. Иными словами, растение приспосабливается к сложившимся в эволюционном процессе условиям без каких-либо повреждений, сохраняя при этом высокую продуктивность, или, наоборот, растение не выдерживает таких меняющихся условий внешней среды, что приводит к хозяйственно бесполезной продуктивности и стрессу растения;

- в условиях, когда факторов жизнедеятельности недостаточно, растение сохраняет свою жизнедеятельность и хотя бы урожай, используя минимальный резервный фонд жизнедеятельности и разрушающе расходуя энергетические ресурсы;

- разрушение продукта, а во многих случаях и самой установки из-за стрессов, вызванных резкими климатическими изменениями окружающей среды (сильный ветер, мороз, аномально высокая температура и т.п.).

Для повышения устойчивости плодов и включения в агросистему интродуцированных ягод:

- увеличить количество видового биологического разнообразия;

- разработать мероприятия, повышающие устойчивость эко (био) типа;

- требуется усилить использование адаптационного потенциала интродукций.

Увеличение количества биологического видового разнообразия местами, в агробиоценозе, приводит к созданию нового агроландшафта, налаживанию взаимодействия фитоценоза с окружающей средой. При этом должны быть созданы саморегулирующиеся условия растений в агроэкосистемах, т.е. агробиоценозы, способные сохранять продуктивность [4;6].

В это время агроэкосистемы должны быть адаптированы к природной системе, чтобы мог раскрыться их биологический потенциал, для чего одним из основных условий становится сильный адаптационный потенциал таксономических единиц (рода, вида) [1;7;8].

Богатые природные условия Азербайджана привели к тому, что здесь можно встретить 4500 видов растений, встречающихся на Земле, в том числе более 900 кавказских эндемиков и более 200 видов, принадлежащих к местной флоре. Некоторые из них культивируются, а другие встречаются в диком виде в степях, горах, лесах. Среди этих растений особое значение для человека имеют плодово-ягодные растения, продукция которых используется как в условиях выращивания, так и путем поступления продукции из естественных мест

распространения. Одна группа из них - ягодные растения.

Ягоды – растения, широко используемые человеком с древних времен. На Земле встречается более 1000 видов дикорастущих ягод, обладающих широким ареалом. Их полиморфные признаки, способность укрепляться на занимаемых ими ареалах, и легкая адаптация к изменяющимся климатическим условиям привели к расширению границ распространения.

Исторически сложилось так, что население заготавливало и использовало продукцию этих родов и видов, произраставших в диком виде, позже высаживало и возделывало их в местах своего обитания, возделывало, создавало новые сорта и формы, включало их в список промышленно важных растений. Среди них большую известность получили земляника, малина, смородина, крыжовник, черника, клюква, клюква, актинидия, киви, ежевика, которые уже используются для производства товарной продукции на больших площадях по всему миру. В первую очередь это связано с их богатым содержанием, пищевой и медицинской ценностью. Их употребляют в пищу в свежем виде, из них получают продукты качественной переработки, используют в народной медицине и медицине. Среди ягод земляника, которую возделывают как в открытых, так и в закрытых условиях для производства широкого спектра технических культур в Азербайджане, плантации малины и ежевики, созданные на больших площадях в горных и предгорных районах, а в последнее время даже в равнинных районах, и киви в субтропических районах относятся к числу растений с традиционным культурным статусом.

Однако богатая природная флора Азербайджана используется далеко не везде. Многие дикорастущие ягоды из наших лесов собирает местное население и употребляет в свежем, сушеном или переработанном виде в пищу и, в большинстве случаев, в качестве лечебного средства. Во многих случаях местные жители выносят их из леса и сажают на своих приусадебных участках, вызывая появление новых форм. К ним можно отнести такие растения, как земляника, смородина, малина, ежевика, а в некоторых случаях черника и

клюква.

Мы наблюдали и убедились в этом более отчетливо в ходе экспедиционных исследований, проведенных нами в районах Западного региона Азербайджана, в горных и предгорных районах Малого Кавказа. К сожалению, следует отметить, что наша богатая природная флора не используется должным образом в культурном земледелии. Например, Крыжовник, который до сих пор не культивируется широко, редко даже частично культивируется на некоторых приусадебных участках и известен как нетрадиционное растение, произрастающее в наших лесах в диком виде и относящееся к числу наиболее ценных растений, но не являющееся в культурном отношении культивируются и, следовательно, мы также можем показать растения Голубика и Черника, которые известны как новые растения в Азербайджане для культурного земледелия. Упомянутые новые и нетрадиционные ягодные растения считаются равными большинству ягод, а в некоторых случаях и превосходящими их по многим признакам благодаря своему богатому химическому составу и пищевой ценности. Так как они толерантны к неблагоприятным условиям окружающей среды, имеют возможность широко культивироваться в культуре. Для этого достаточно возможностей и условий в районах Западного региона Азербайджана, в горных и предгорных районах Малого Кавказа.

По результатам наших исследований и анализа, принимая во внимание, что в районах Азербайджанской территории Малого Кавказа имеются богатые залежи дикорастущих плодово-ягодных растений:

- создание местных пунктов снабжения и приемка дикорастущей продукции, собранной местным населением;

- создание межрегиональных мелкосерийных перерабатывающих производств и организация здесь производства различной продукции;

- одобрение продуктов переработки, изготовленных из фруктов и ягод, богатых биологически активными веществами, высокопитательных и имеющих терапевтическое значение, перед соответствующими учреждениями для

экспорта на внутренний и внешний рынки, и д. решение организационных вопросов должно быть поднято на уровень актуальных проблем дня [1;2].

По единодушному мнению ученых мира, необходимо исследовать пути поиска новых и полезных растений в дикой природе и их выращивания. Для этого горы, леса, пустыни, болота, скрывающие в своем лоне очень ценные и еще не открытые формы растений, должны быть широко изучены научно, а полезные должны быть обнаружены и использованы [1;5].

Селекция полезных форм растений из дикой природы и их одомашнивание, использование, создание новых ценных форм и сортов практиковались людьми с древних времен. Известно, что дикорастущие растения подвергаются самым суровым капризам природы в местах своего распространения и приобретают устойчивость к этим условиям. Используя их культурно, можно добиться более продуктивного и качественного производства. Многочисленные плодово-ягодные сорта, созданные в результате народной селекции, лишний раз доказывают это. В то же время люди исторически брали свои пищевые потребности у природы и постепенно приносили их в свои поселения и цивилизовывали.

Важнейшим вопросом в природоохранном комплексе является эффективное использование природы помимо ее охраны. Этот вопрос считается более актуальным, особенно в современную эпоху - когда расширяются масштабы влияния человеческого фактора на живую природу, усиливаются нагрузки и вмешательства на дикую природу (строительные, геологоразведочные, мелиоративные и др.), бессистемные вырубка леса, выпас скота, незаконный сбор ягод, лекарственных растений, цветочных растений и т. д. приводит к ограничению ареала дикорастущих растений, уничтожению многих видов растений. В итоге все это наносит серьезный ущерб окружающей среде, наряду с гибелью растений, принадлежащих к местной флоре.

Многими исследованиями установлено, что в настоящее время на Земле не осталось естественных группировок растений, нарушен процесс передачи

наследственных признаков, процесс изменения (преемственности) биологических форм законным путем, под влиянием природных факторов или в результате вмешательства человека ускорилось, многие виды растений либо вымерли, либо относятся к редким и исчезающим растениям. Эрозия, вызванная обезлесением, опустыниванием, снижение генетического разнообразия в экосистемах, ослабление микробиологических процессов в почве приводят к невосполнимой утрате многочисленных генетических ресурсов. В результате эти эрозии могут нанести серьезный ущерб мировым генетическим ресурсам.

Поскольку основой устойчивости экосистем является видовое или генетическое разнообразие растений, этот вопрос считается основанием для совершенствования и расширения селекционных работ.

Принимая во внимание вышеизложенное, в целях сохранения разнообразия дикорастущих растений и, в первую очередь, дикорастущих форм плодово-ягодных растений на территории Азербайджана и передачи их будущим поколениям:

- Объявить охраняемыми горные и предгорные районы Малого Кавказа, поставить под контроль незаконная вырубка;

- многие виды дикорастущих ягодных растений, встречающиеся в очень малых количествах, должны быть включены в список видов, находящихся под особым контролем и находящихся под угрозой исчезновения;

- запрещается выпас скота на территориях, где широко распространены ягодные растения;

- время от времени проводить наблюдения в районе, дать предложения по форме использования сортов дикорастущих ягодных растений, особенно, редко используемых в культуре и новых для производства технических культур.

Литература

1. Həsənov Z., İbrahimov Z., Sərdarova D. Kiçik Qafqaz ərazisində bəzi giləmeyvə bitkilərinin təbii şəraitdə yayılması qanunauyğunluğu, morfoloji və həyat fəaliyyəti göstəriciləri ADAU-nun Elmi Əsərləri №1, Gəncə 2017, s. 4-8.

2. SərdarovaD.İ. - "Kol tipli yabanı giləmeyvə bitkiləri və onlardan səmərəli istifadə yolları" // Tövsiyə, Gəncə, ADAU nəşriyyatı 2016, 38 s.

3. Аджиев А.М., Контаев И.А., Муфараджев. Научно-прикладные аспекты дальнейшего развития, модернизации и повышения конкурентно-способности приоритетных отраслей агропромышленного комплекса // Махачкала, 2016, 354 с.

4. Жученко А.А. Экологическая генетика культурных растений адаптация, рекомбиногенез, агробиоценоз. 1980, 588 с.

5. Ибрагимов З.А. Проблемы и перспективы биологического сельского хозяйства и биологического разнообразия в Азербайджане // Известия аграрной науки. Тбилиси, 2005, том 3, №4, с. 93-96.

6. ИПГРИ. Забытые и недоиспользуемые виды растений: Стратегический план действий Международного института генетических ресурсов растений. Международный институт генетических ресурсов растений.- Рим,2000.

7. Миркин Б.М., Наумова Л.Г. Наука о растительности: (история и современное состояние основных концепций). – Уфа: Гилем, 1998, 413 с.

8. Мустафаева Л.А. Дикорастущие плодово-ягодные растения в различных сообществах лесов большого Кавказа (в пределах Азербайджана) Международная научная конференция «Принципы и способы сохранения биоразнообразия». Йошкар-Ола: 2013, с.178-182

9. Hasanov Z., Akperov Z., İbragimov Z., Sardarova D. Wild congeners of berry crops in the lesser Caucasus mountains. İnternational Scientific and Practical Conference "World Science", November 2015, U.A.E. p. 25-29.

ОЦЕНКА САНИТАРНОГО СОСТОЯНИЯ РАЗЛИЧНЫХ ВИДОВ ЛИСТВЕННИЦ В УСЛОВИЯХ ИНТРОДУКЦИИ В ЦЕНТРЕ ЕВРОПЕЙСКОЙ ЧАСТИ РОССИИ

ВАСИЛЬЕВ С.Б.
доцент, к. с.-х. н.,
Мытищинский филиал, Московский государственный технический университет им. Н. Э. Баумана,
г. Мытищи

УГАРОВ А.И.
доцент, к. с.-х. н.,
Мытищинский филиал, Московский государственный технический университет им. Н. Э. Баумана,
г. Мытищи

Актуальность работы. Породный состав хвойных лесообразователей в центре Европейской части России является достаточно обедненным. Увеличение ресурсного потенциала лесов может происходить за счет интродукции лиственницы [1]. Она обладает высокой декоративностью, дымо и газоустойчива, имеет высокую кислородопроизводительную и углерододепонирующую способность и фитонцидность [2].

Цель работы – оценка санитарного состояния различных видов лиственниц в условиях интродукции в центре Европейской части России.

Объектами исследования являлись лиственницы американская, Кемпфера, Потанина, Любарского, ольгинская, курильская, охотская, Гмелина, сибирская, европейская, произрастающие в Главном ботаническом саду им. Н.В. Цицина РАН.

Методика исследования представлена в таблице 1.

Таблица 1.

Показатели оценки состояния деревьев

Качественное состояние деревьев	Категория состояния	Основные признаки
хорошее	без признаков ослабления	Крона густая нормальной формы и развития, повреждения вредителями и поражение болезнями единичны или отсутствуют.
удовлетворительное	ослабленные	В кроне менее 25% сухих ветвей. Возможны признаки местного повреждения ствола и корневых лап, ветвей, механические повреждения.
удовлетворительное	сильно ослабленные	Крона изрежена, сухих ветвей от 25 до 50%. Часто имеются признаки повреждения болезнями и вредителями ствола, корневых лап, ветвей, хвои и листвы.
неудовлетворительное	усыхающие	Крона сильно изрежена, в кроне более 50% сухих ветвей. На стволе и ветвях часто имеются признаки заселения стволовыми вредителями.
неудовлетворительное	свежий сухостой	Крона усохла, но мелкие веточки и кора сохранились. На стволе, ветвях и корневых лапах часто признаки заселения стволовыми вредителями или их вылетные отверстия.
неудовлетворительное	старый сухостой	Мелкие веточки и часть ветвей опали, кора разрушена или опала на большей части ствола. На стволе и ветвях имеются вылетные отверстия насекомых, под корой – обильная буровая мука и грибница дереворазрушающих грибов.

Результаты исследования отображены в таблице 2.

Таблица 2.

Санитарное состояние различных видов лиственниц

Вид лиственницы	без признаков ослабления, %	ослабленные, %	сильно ослабленные, %	усыхающие, %	свежий сухостой, %	старый сухостой, %
Лиственница американская	53	43	2	2		
Лиственница Кемпфера	58	42				
Лиственница Потанина	55	27	18			
Лиственница Любарского	20	80				
Лиственница ольгинская	31	46	23			

Лиственница курильская	80		20			
Лиственница охотская	75	25				
Лиственница Гмелина	29	43	28			
Лиственница сибирская	57	40	3			
Лиственница европейская	79	21				

Как видно из таблицы насаждения из лиственниц американской, Кемпфера, Потанина, курильской, охотской, сибирской, европейской состоят, в основном, из деревьев без признаков ослабления. У прочих видов преобладают ослабленные деревья, что может быть объяснено высокой антропогенной нагрузкой на данных участках. При этом насаждения всех видов лиственниц в коллекции ГБС РАН оцениваются как хорошие и удовлетворительные. Результаты исследования подтверждают целесообразность использования различных видов лиственниц в условиях центра Европейской части России.

Список литературы

1. Лавренов М.А., Васильев С.Б., Никитин В.Ф., Савченкова В.А. Индивидуальная изменчивость морфологических признаков лиственницы польской в условиях интродукции // Лесотехнический журнал. – 2019. – Т. 9. – № 4 (36). – С. 33-40.

2. Лавренов М.А. Исследование изменчивости вегетативных и генеративных органов и посевных качеств семян лиственницы американской в условиях интродукции // Вестник Поволжского государственного технологического университета. Серия: Лес. Экология. Природопользование. – 2019. – № 1 (41). – С. 90-96.

ОЦЕНКА ЖИЗНЕННОГО СОСТОЯНИЯ ДЕРЕВЬЕВ ВИДОВ РОДА LARIX MILL. В ГБС РАН

ИЛЛАРИОНОВ Д.В.
студент 4 курса бакалавр,
Мытищинский филиал, Московский государственный технический университет им. Н. Э. Баумана,
г. Мытищи

ЛЕБЕДЕВА Е.М.
студент 4 курса бакалавр,
Мытищинский филиал, Московский государственный технический университет им. Н. Э. Баумана,
г. Мытищи

МАКСИМОВА А.А.
студент 4 курса бакалавр,
Мытищинский филиал, Московский государственный технический университет им. Н. Э. Баумана,
г. Мытищи

ЛАВРЕНОВ М.А.
доцент, к. с.-х. н.,
Мытищинский филиал, Московский государственный технический университет им. Н. Э. Баумана,
г. Мытищи

Актуальность работы вызвана тем, что лиственница является ценным интродуцентом для условий центра Европейской части России так как она обладает быстрым ростом, высокой декоративностью, устойчивостью против повреждения грибами и насекомыми [1, 2].

Целью работы являлась оценка жизненного состояния деревьев видов рода Larix Mill., произрастающих в ГБС РАН.

Нами оценивалось жизненное состояние каждого отдельного дерева с последующим выведением жизненного состояния всего насаждения по пяти категориям: здоровое, ослабленное, сильно ослабленное и усыхающее по формуле:

$$I_n = \frac{100n_1+70n_2+40n_3+5n_4}{N}$$

Где I_n– относительное, жизненное состояние древостоя, рассчитанное по числу деревьев;

n_1 – число здоровых деревьев,

n_2 – ослабленных,

n_3 – сильно ослабленных,

n_4 – усыхающих деревьев,

N – общее число деревьев.

Согласно методике В.А. Алексеева [3] к здоровым деревьям относили не имеющие внешних повреждений кроны и ствола, мертвые и отмирающие ветви сосредоточены в нижней части кроны и отсутствуют в верхней её половине. Повреждения листьев и хвои незначительны и не сказываются на состоянии дерева.

При определении ослабленного дерева необходимо выявить хотя бы один из следующих признаков: снижение густоты кроны на 30% за счет преждевременного опадения или недоразвития листьев (хвои) или изреживания скелетной части кроны; наличие 30% мертвых и (или) усыхающих ветвей в верхней половине кроны.

К сильно ослабленным деревьям относятся те, которые имеют один из следующих признаков: снижение густоты облиствления кроны на 60% за счет преждевременного опадения листьев (хвои) или изреживания скелетной части кроны; наличие 60% мертвых и (или) усыхающих ветвей в верхней половине кроны.

К усыхающим относятся деревья если их крона разрушена, её густота – не менее 15-20% по сравнению со здоровой; более 70% ветвей сухие или бледно-зеленого, желтоватого, оранжево-красного цвета.

Таблица 1.

Жизненное состояние деревьев различных видов лиственниц в ГБС РАН

Вид лиственницы	n_1	n_2	n_3	n_4	I_n, %
Лиственница европейская	22	6			93
Лиственница сибирская	24	17	1		86
Лиственница Гмелина	2	3	2		70
Лиственница американская	27	22	1	1	84
Лиственница охотская	3	1			92
Лиственница Потанина	6	3	2		80
Лиственница Любарского	1	4			76
Лиственница ольгинская	4	6	3		72
Лиственница курильская	4		1		88
Лиственница Кемпфера	11	8			87

Таким образом, результаты исследования указывают на определенное влияние техногенной нагрузки на жизненное состояние различных видов лиственниц, произрастающих в центре Европейской части России в ГБС РАН. Ни один из видов лиственниц, представленных в коллекции ГБС РАН, не состоял на 100 % из здоровых деревьев.

Наилучшее показатели выявлены у лиственницы европейской, что может относить этот вид как наиболее перспективный для данных условий произрастания. Уступает по показателям жизненного состояния прочим видам лиственница Гмелина, однако данные результаты при этом являются удовлетворительными.

Список литературы

1. Blondal S. The role of Larix in Icelandic forestry / S. Blondal, A. Snorrason // Ecology and management of Larix forests: A look ahead: Proceeding of an International sympos., Montana 5-9 Oct.1992. – Montana: lUFRO, 1995. – P. 220-226.

2. Gradel A., Ganbaatar B., Nadaldorj O. et al. Climate-growth relationships and pointer year analysis of a Siberian larch (Larix sibirica Ledeb.) chronology from the Mongolian mountain forest steppe compared to white birch (Betula platyphylla Sukaczev) // For. Ecosyst. (2017) 4: 22. – 12 P.

3. Алексеев В.А. Диагностика жизненного состояния деревьев и древостоев // Лесоведение, 1989. – № 4. – С. 51-57.

ИСТОРИЯ И ПОЛИТОЛОГИЯ

ТРАДИЦИОННЫЙ ДЕКОР В АРХИТЕКТУРНЫХ ДЕТАЛЯХ МОРДОВСКОГО ЖИЛИЩА

СВЯТКИН М.И.
аспирант кафедры истории России,
ФГБОУ ВО «Национальный исследовательский Мордовский государственный университет имени Н. П. Огарёва»,
г. Саранск

В статье рассматриваются особенности декоративного оформления конструктивно-архитектурных деталей мордовского жилища. Через характеристику знаково-символической природы мордовского жилища, раскрыто магическое предназначение декоративных элементов.

Ключевые слова: мордовское жилище, народное зодчество, крыша, наличники, символ, узор.

Жилище и другие постройки имели не только хозяйственное предназначение, но и религиозное. В традиционной обрядности мордвы они занимали важное место. Изба и хозяйственные помещения часто являлись местом проведения многих молений и праздников.

В декоративном оформлении конструктивно – архитектурных деталей мордовского жилища – крыши, карниза, фронтона, наличников окон и др. – заметно влияние русского народного зодчества. В жилых домах с крышей «на самцах», широко распостраненных у мордвы – шокши, торцовые фасады от нижнего венца до конька крыши рубились из бревен [3]. Декор фасада был предельно лаконичен и выполнял утилитарные функции. Для защиты выступающих торцов кровельных слег от действия атмосферных осадков в конструкцию крыши вводились «причелены», «крылья». Для этой же цели к торцам верхних повальных бревен прикреплялись короткие доски – «полотенца», «малые подкрылки» [4].

Дом всегда считался крепостью и защитой от непогоды. Люди наделяли избу сверхъестественной силой. Считалось, что человек, желавший зло семье, не

может войти в дом. Чтобы защитить жилище от недоброй силы люди прибегали к различным магическим средствам. Так, например, перед входом в дом вещали определенные обереги, в качестве которых могли выступать кости и черепа животных, а также травы. У двери были свои божества – Кенкшатя и Кенкшава, которые ее защищали от зла и охраняли жителей дома.

Во второй половине XIX века самцовая и костровая конструкции крыши в мордовском жилище постепенно были заменены стропильными, что естественно повлекло за собой изменение композиционной формы фронтов крыш. Первое время система декорации на избах с новой конструкцией крыши не изменялась [3]. Тимпан фронтона выполнялся из горизонтальных досок, как бы повторяя бревенчатый фронтон самцовой крыши. Но уже в конце XIX века, кроме типичных резных украшений, появляется новая деталь – горизонтальная доска, закрывающая и маскирующая переход от бревенчатых стен сруба к дощатому заполнению тимпана фронтона. С течением времени декоративная сторона стала преобладать и цельная архитектурная деталь превратилась в набор узких досок, находящих одна на другую. Возник фриз, превратившийся позднее в часть карниза. Постепенно в системе декорации карниз становится доминирующей деталью, резко разделяя сруб избы и крышу. [2, с. 170]

В прошлом было принято украшать дома во время определенных праздников. Так, например, поныне бытует в некоторых селениях обычай развешивать на Троицу цветы, веточки клена и других деревьев на наличники окон и на двери. Раньше этой традиции придавали особое значение и считалось, что это способствует защите жилища от нечистой силы. В настоящее время люди больше преследует цель украсить дом накануне праздника.

Следует отметить, что важное значение уделялось орнаменту наличников, карниза и других деталей. Считалось, что определенный узор защищает дом от нечистой силы и способствует росту благосостояния семьи. Часто изображались различные животные. Вероятно, этот обычай имеет тотемистические корни [4]. Часто изображали треугольник, который рисовали обычно в двух вариантах.

Если его вершина была направлена вверх, то он обозначал иной мир, недоступный человеку. Если же – вниз, то он символизировал плодородие и плодовитость. Широко распространенным знаком является зигзаг. Его изображали часто на карнизе и на домашней утвари: парях, ложках, ножах и т. д. Зигзагообразный орнамент символизировал длительную счастливую жизнь. Люди в виде зигзага изображали змею, которая является слугой Ведявы – богини воды, и олицетворяет охранительное начало. Поэтому часто этот знак изображали на стенах и дверях хозяйственных построек, чтобы защитить их от грабежа [3].

Менее распространенным является узор в виде косых штрихов, которые встречаются на очельях наличника. Этот орнамент обозначает лошадь, символизировавшая добро, благоденствие, плодородие. Встречается изображение двух коней, у которых головы обращены в разные стороны. По мнению А. В. Павловой, этот рисунок обозначает вселенную, состоящую из трех миров, через которые воплощается противоположное начало (добро – зло, ночь – день).

Не менее важное значение имел знак солнца, изображавшийся в виде круга, внутри которого рисовали крест. У славянских народов четыре стороны креста символизировали времена года: весну, лето, осень и зиму. Также крест имел защитное предназначение и охранял от нечистой силы. По мнению В. И. Рогачева, знак солнца символизировал покровительство небесных сил. Его часто изображали на жилище и хозяйственных постройках, чтобы защитить их от урагана, ветра, молнии, грома и других стихийных бедствий [5].

Часто в виде определенных знаков изображали богов. В связи с тем, что мордва является земледельческим народом, уделялось большое внимание покровителям полевых работ. Так, например, считали, что солнце обладает сверхъестественной силой. Богом солнца у мордвы – эрзи являлся Чи паз. Нередко его изображали в виде двух лучей, прикреплявшихся к низу «конька» и образующих круг. Чи паз был связан с сельскохозяйственным циклом работ и

покровительствовал им, поэтому люди нередко обращались к нему, чтобы он благословил на труд, помог убрать урожай, защитил от стихийных бедствий. Когда полевые работы подходили к концу крестьяне благодарили его за хорошую погоду, собранный хлеб. За это Чи пазу приносили жертву и совершали моление.

Покровительницей поля и сельскохозяйственных работ у мордвы являлась Паксява [1]. Ее изображали на резных элементах жилища в виде человека. Считалось, что этот знак гарантирует хороший урожай и защиту посевов от вредителей, дождя, урагана и заморозков.

Обычно перед началам посевных работ и после уборки урожая проводили дома семейные или родовые моления. Весной у Паксявы просили дать богатый урожай, а осенью благодарили за хлеб, овощи и фрукты [5].

В настоящее время люди при изображении на резных элементах жилища определенных узоров или фигур, не преследуют цели обезопасить себя от нечистой силы или обеспечить благополучие и достаток, как в прошлом. Сейчас орнамент выполняет эстетическую функцию и древние сакральные символы наносят в качестве украшения. Распространение христианских традиций мало отразилось на мордовской символике, имеющей языческое предназначение и берущее свои корни в глубокой древности.

Список литературы

1. Исследования по материальной культуре мордовского народа: труды Института этнографии АН СССР. – М. : Изд-во АН СССР, 1963. – Т. 86. – 254 с.

2. Мордва: историко-этнограф. очерки / под ред. Н. П. Макаркина. – Саранск: Мордов. кн. изд-во, 1981. – 336 с.

3. Святкин, М.И. Особенности архитектуры, планировки и застройки крестьянских усадеб мордвы // Научные достижения и открытия современной молодежи: сборник статей Международной научно-практической конференции в 2 ч. Пенза : МЦНС «Наука и Просвещение», 2017. Ч. 2. С. 205–207.

4. Святкин, М.И. Планировка народного жилища мордвы // XLVI Огарёвские чтения : материалы науч. конф. : в 3 ч. / отв. за вып. П. В. Сенин. Саранск : Мордов. гос. ун-т, 2018. Ч. 3. С. 65–69.

5. Сульдинский, М.В. Семантика декора крестьянского жилища мордвы // Вестник Мордовского университета. Саранск : Мордов. гос. ун-т, 2008. №4. С. 17–25.

ГЕОГРАФИЧЕСКИЕ НАУКИ

УДК 6.631.03

ЗАГРЯЗНЕННОСТЬ РЕКИ ЗЕРАВШАН ПО ДЛИНЕ РЕКИ

ШОДИЕВ С.Р.
доцент, кандидат географических наук,
Навоийский государственный педагогический институт

ЧЕМБАРИСОВ Э.И.
Доктор географических наук, профессор,
Научно-исследовательский институт ирригации и водных проблем

ЖУМАЕВА М.Б.
Докторант (PhD),
Навоийский государственный педагогический институт

В статье приведены результаты анализа современного качества воды реки Зеравшан по длине реки по данным Узгидромета за 2016-2020 гг. Рассмотрены динамика величины минерализации и содержания главных ионов на восьми гидрологических створах, содержание среднемноголетних величин главных ионов в процентах и степень загрязненности поверхностных вод также по длине реки с отражением её на составленной ГИС-карте.

Ключевые слова: река Зеравшан, минерализация и химический состав, содержание главных ионов, загрязненность поверхностных вод.

Введение. В последние годы нехватка слабоминерализованной и пресной воды стала мировой глобальной проблемой и в связи с этим всё больше внимания уделяется вопросам эффективного и рационального использования поверхностных водных ресурсов речных бассейнов. Во многих странах мира особое значение приобретает проведение научно-исследовательских работ, направленных на изучение качества речных вод, включая величину минерализации, содержание главных ионов и степень их загрязнения. В данной статье эта проблема рассмотрена на примере р. Зеравшан [1-8].

Источник информации. Анализ перечисленных аспектов изменения качества речной воды был проведен по данным Узгидромета. Химический состав воды река Зеравшан в настоящее время определяется на следующих створах: -

река Зеравшан – нижний бьеф Раватходжинской плотины;

-река Зеравшан - г. Самарканд (выше города) и (ниже коллектора Сиаб);

-река Зеравшан - г. Самарканд (ниже коллектора Талигулян);

-река Зеравшан - г. Каттакурган (выше устье);

-река Зеравшан - пос. Хатырчи;

-река Зеравшан - г.Навои (выше города) и (ниже города).

При определении степени загрязненности речных вод отбор проб на химический анализ проводился также на следующих створах: коллектор Сиаб-г.Самарканд, р.Аманкутансай- к.Аманкутан, р.Зеравшан- г.Бухара (выше города), р.Зеравшан- г.Бухара (ниже города), Каттакурганское водохранилище-устье, Отводящий канал Каттакурганского водохранилища-голова, Южно-Бухарский канал- г.Бухара (выше города), Южно-Бухарский канал- г.Бухара (ниже города).

Динамика минерализация воды по длине реки. Химический состав воды р. Зеравшан на территории Узбекистана формируется под влиянием загрязнений, поступающих в реку со сточными водами предприятий Самаркандской, Навоийской и Бухарской областей, а также с коллекторно – дренажными водами орошаемых массивов. Минерализация воды вниз по течению реки Зеравшан увеличивается с 0,29-0,30 г/л до 1,28-1,50 г/л, при этом максимальные значения даже превышают данные величины. Величина минерализации воды в нижнем течении реки изменяется внутри года от 0,98 до 1,62 г/л, что обусловлено повышенным содержанием магния, натрия и сульфатного иона. Этот факт отражается на ирригационном качестве речной воды *[9-15]*. В табл. 1. проведены среднемноголетние величины минерализации и содержания главных ионов за 2016-2020 гг.

Степень загрязненности поверхностных вод бассейна р.Заравшан. Для бассейна р.Заравшан этот вопрос также рассмотрен по данным Узгидромета за 2020 г.Согласно «Государственному водному кадастру», в 2020 году степень загрязненности в бассейне р.Зеравшан определялась на следующих

гидрологических створах: в р.Зеравшан – н.б.Раватхожинской плотины , р.Зеравшан – г.Самарканд (выше города), р.Зеравшан-г.Самарканд (ниже коллектора Сиаб), р.Зеравшан- г.Самарканд (ниже коллектора Талигулан), р.Зеравшан – г. Каттакурган (выше устья),

Таблица 1

Среднемноголетние величины минерализации и содержания главных ионов в воде р.Зеравшан за 2016-2020 гг.

№	Наименование	Содержание ионов									
		Са, мг/л	Mg, мг/л	Na+K, мг/л	HCO_3, мг/л	NH_4, мг/л	SO_4, мг/л	Cl, мг/л	NO_3, мг/л	NO_2, мг/л	Сумма ионов, мг/л
1	р.Зарафшан, 0,4 км ниже Первомайской пл.	39,78	17,753	8,2396	121,54	0,155	76,933	4,6788	2,291	0,0155	271
2	р.Карадарья, 1,5 км выше Аккарадарьинского в-ля	45,86	23,27	11,608	144,21	0,216	97,99	7,2598	3,545	0,0335	333
3	р.Карадаоья, 0,5 км ниже устья кол.Сиаб	54,25	29,386	18,581	187,34	0,681	109,18	14,181	5,602	0,1756	418
4	р.Карадарья, 3,7 км ниже устья Талигулянского сброса	44,65	25,952	14,188	149,17	0,262	104,49	7,9902	4,104	0,0249	350
5	р.Карадарья, 0,8 км ниже устья кол.Чегонак	45,15	25,966	15,667	148,72	0,211	108,33	8,2927	3,559	0,0214	355
6	р.Карадарья, 2 км к Ю от пос.Хатырчи	48,58	29,525	20,629	152	0,184	134,52	11,155	3,734	0,0326	400
7	р.Зарафшан, 1 км выше сбросов ПО"Навоиазот"	100,4	94,642	131,84	211,48	0,112	597,23	77,735	7,067	0,0683	1220
8	р.Зарафшан, 0,8 км ниже сбросов ПО"Навоиазот"	92,08	87,753	123,96	192,63	0,104	554,08	72,773	8,779	0,1247	1132

р.Зеравшан - п.Хатырчи, р.Зеравшан – г.Навои (выше города), р.Зеравшан-г.Навои (ниже города), Коллектор Сиаб- г.Самарканд, р.Аманкутансай-

к.Аманкутан, р.Зеравшан- г.Бухара (выше города), р.Зеравшан- г.Бухара (ниже города), Каттакурганское водохранилище-устье, Отводящий канал Каттакурганского водохранилища-голова, Южно-Бухарский канал- г.Бухара (выше города), Южно-Бухарский канал- г.Бухара (ниже города).

Перечень загрязняющих веществ на каждом створе и их среднегодовые превышения относительно предельно допустимой концентрации (ПДК) приведен на рис.1.

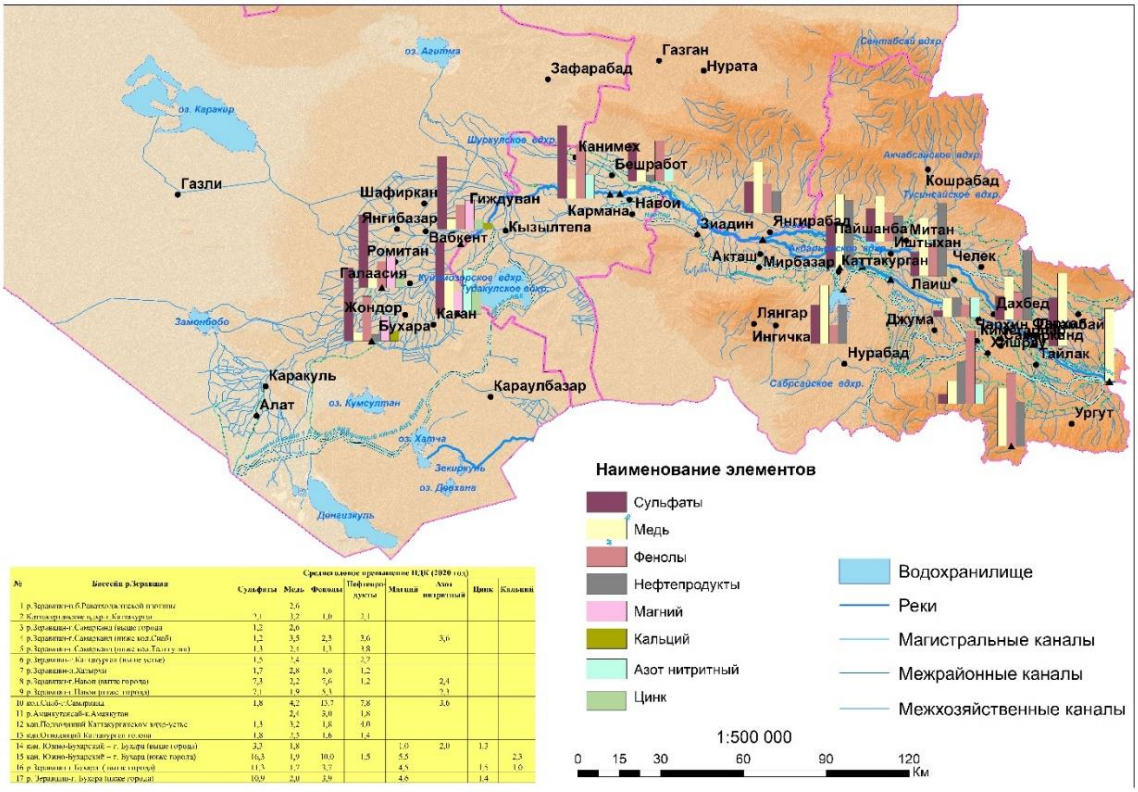

Рисунок 1. Степень превышения ПДК загрязняющих элементов в воде рек бассейна р. Зеравшан в 2020 г.

В верховьях р.Зеравшан – в нижнем бъфе Раватхотходжинской плотины отмечено превышение ПДК только меди- в 2,6 раза. Ниже по течению выше г. Самарканда в реке превышает ПДК не только медь (в 2,6 раз), но и сульфаты. Ниже г.Самарканда (ниже коллектора Сиаб) в воде наблюдается превышение пяти элементов: меди- в 3,5 раз; азота нитратного- в 3,6 раза; фенолов – в 2,3 раза; сульфатов- в 1,2 раза и нефтепродуктов.

В р.Зеравшан у г.Самарканда (ниже коллектора Талигулян) наблюдается превышение также элементов кроме азота нитратного. В р.Зеравшан у

г.Каттакурган количество химических элементов, превышающих ПДК уменьшается до трёх: медь превышает ПДК в 2,4 раза, сульфаты – в 1,5 раз, нефтепродукты- в 2,2 раза. У п.Хатырчи в речной воде наблюдается превышение меди- в 2,8 раза, фенолов- в 1,6 раз, сульфатов – в 1,7 раз и нефтепродуктов- в 1,2 раза. В р.Зеравшан выше и ниже г.Навои в реке присутствуют следующие элементы, превышающие ПДК: азот нитритный (в 2,3-2,4 раза), фенолы- в 5,3-7,6 раза, сульфаты – в 7,1-7,3 раза, медь- в 1,9-2,2 раза; минерализация в 1,4 раза, и содержание нефтепродуктов (выше города) – в 1,2 раза.

В р. Аманкутансай у к.Аманкутай величину ПДК превышают только три элемента: медь- в 2,4 раза, фенолы- в 3,0 раза и нефтепродукты- в 1,8 раз.

В Каттакурганском водохранилище и в Подводящем и Отводящем каналах наблюдается превышение ПДК четырёх элементов: меди – в 1,0 – 3,2 раза, нефтепродукьов – в 1,8-4,0 раза, сульфатов – в 1,3-2,1 раз, фенолов- в 1,0-1,8 раз.

В низовьях реки выше и ниже г.Бухары наблюдается наибольшее количество химических элементов , превышающих ПДК : магний-в 4,5-4,6 раз, минерализация-в 2,4-2,5раза, сульфаты-в 10,9-11,3 раз, фенолы-в 3,7-3,9 раз, цинк-в 1,4-1,5 раз, медь-в 1,7-2,0 раза, иногда наблюдаются небольшое превышение кальция .Также значительное превышение химических элементов наблюдается в Южно-Бухарском канале (выше и ниже г.Бухары) : сульфатов в 3,3-16,3 раза, меди-в 1,8-1,9 раз, магния-в 1,0-5,5 раз, цинка—в 1,3 раза, азота нитритного - в 2,0 раза.

Выводы: загрязнение воды р.Заравшан к низовьям реки по сравнению с верхним течением значительно возростает, причиной этого является наличие сбросов сточных вод промышленных предприятий городов и сбросы коллекторно-дренаживых вод с орошаемой территории Самаркандской, Навоийской и Бухарской областей.

Менее загрязненная вода реки Зеравшан наблюдается у створа Раватходжинской плотины, а в среднем и нижнем течении она загрязнена различными ингредиентами. В последние годы речная вода загрязнена

шестивалентным хромом, цинком, медью.

Список литературы

1. Абдиева М., Нишонов Б. Зарафшон дарёси минерализацияси ва унинг антропоген таъсир остида ўзгариши. Экология хабарномаси. 10-том, 2019 йил.36-37 бетлар.

2. ГлуховаТ.П., Стрельникова Г.А. Минерализованные воды Узбекистана как резерв орошения. – Ташкент: Фан, 1983. – 128с.

3. Годовые отчеты Самаркандской, Навоийнской, Бухарской мелиоративной экспедиции (МЭ) за 2016-2020 гг.

4. Daniel Hellel. Salinity Management for sustainable irrigation // Integrating science, Environment and Economics, The World Bank Washington, 2001 D.C.P. 62.

5. Development of a water quality index // Cattish Development Department // Report ARD, 2003, №3, P.62.

6. Кудратов Т.У. Особенности формирования и рационального использования возвратных вод в условиях лимитированного вододеления (на примере Бухарского оазиса). Автор. диссер. на соиск. уч. ст. канд. техн. наук, – Ташкент: Узгидромет, 2004. – 20 с.

7. Мурадов Ш. Мониторинг и комплекс технических решений по улучшению эколого–мелиоративных условий юга Узбекистана // Экологический вестник, 2007. – №2, – с. 15–17.

8. Рахимбаев Ф.М., Ибрагимов Г.А. Использование дренажных и грунтовых вод для орошения. – М.: Колос, 1978. – 189 с.

9. Руководство по использованию дренажных вод на орошение сельскохозяйственных культур и промывки засоленных земель. – Минводхоз СССР, САНИИРИ. – Ташкент, 1982. – 76 с.

10. Хикматов Ф.Х., Хайитов Ё.К., Юнусов Г.Х. и др. О корреляции возвратных вод с орошаемых массивов с объемом водозабора и площадью

посевов // Вестник НУУ.- Ташкент, 2017, № 3/2.-Б 370-373 (11.00.00; №7).

11. Чуб В.Е. Изменение климата и его влияние на гидрометеорологические процессы, агроклиматические и водные ресурсы Республики Узбекистан. – Ташкент: Voris-nashriyot, 2007. – 132с.

12. Chembarisov E.I. Hydrochemistry of river, collector, and drainage waters in the Aral Sea basin // The Aral Sea basin, NATO ASI Series 2. Environment Vol.12. 1996, 115-120 p.

13. Чембарисов. Э.И., Шодиев. С.Р. Минерализация коллекторно–дренажных вод Узбекистана // «Проблемы освоения пустынь». Международный научно–практический журнал. – Ашхабад, 2007. – с.22–25.

14. Шодиев С.Р. Некоторые подходы, применяющиеся при оценке гидрологических характеристик коллекторно-дренажных вод. Матер VII съезда географ общества Узбекистана, 23–24 ноябрь. Ташкент: НУУз, 2006. – с. 238.

15. Шодиев С.Р. Гидрохимия речных и коллекторно–дренажных вод юга-запада Узбекистана. Автор. диссер. на соиск. уч. ст. канд. геог. наук, – Ташкент, 2009. – 23 с.

Научное издание

НАУКА СЕГОДНЯ: АКТУАЛЬНЫЕ ПРОБЛЕМЫ И ПЕРСПЕКТИВЫ

СБОРНИК НАУЧНЫХ ТРУДОВ ПО МАТЕРИАЛАМ
МЕЖДУНАРОДНОЙ НАУЧНО-ПРАКТИЧЕСКОЙ КОНФЕРЕНЦИИ

31 октября 2022 г.

ISBN 978-5-6048466-4-3

9 785604 846643

Подписано в печать 07.11.2022. Формат 60x84/16.

Гарнитура Times New Roman.

Печ. л. 16,04 Тираж 150 экз. Заказ № 10-2022