ЦЕНТР ПЕРСПЕКТИВНЫХ НАУЧНЫХ ПУБЛИКАЦИЙ

МЕЖДУНАРОДНАЯ НАУЧНО-ПРАКТИЧЕСКАЯ КОНФЕРЕНЦИЯ

ПРИОРИТЕТНЫЕ НАПРАВЛЕНИЯ РАЗВИТИЯ СОВРЕМЕННОГО ОБРАЗОВАНИЯ, НАУКИ И ТЕХНОЛОГИЙ

30 СЕНТЯБРЯ 2022 года

МОСКВА

УДК 001.1
ББК 60
П 76

Электронная версия сборника находится в свободном доступе на сайте: www.co-nf.ru

Редакционная коллегия:

Божук Т.Н., кандидат медицинских наук, доцент (Россия, г. Белгород); ***Багдасарян Т.М.,*** кандидат филологических наук, доцент (Россия, Ростов-на-Дону); ***Войтович В.М.,*** кандидат экономических наук, доцент (Беларусь, г. Минск); ***Грицунова С.В.,*** кандидат экономических наук, доцент (Россия, г. Ростов-на-Дону); ***Гаврюшенко П.И.,*** Заслуженный юрист Российской Федерации, кандидат юридических наук, доцент (Россия, г. Москва); ***Каратаева Л.А.,*** кандидат медицинских наук (Узбекистан, г. Ташкент); ***Сокорев В.В.,*** кандидат педагогических наук, доцент (Россия, г. Белгород); ***Третьяков А.А.,*** кандидат педагогических наук, доцент (Россия, г. Белгород); ***Уралов Б.К.,*** кандидат технических наук, доцент (Казахстан, г. Шымкент); ***Хашба Б.Г.,*** кандидат медицинских наук (Абхазия, г. Сухум) ; ***Чембарисов Э.И.,*** д.г.н., профессор (Узбекистан, г. Ташкент).

П 76 Приоритетные направления развития современного образования, науки и технологий, сборник научных трудов по материалам Международной научно-практической конференции, 30 сентября 2022 г. / Под общ. ред. Туголукова А.В. – Москва: ИП Туголуков А.В., 2022 – 137 с.

ISBN 978-5-6048466-3-6

Настоящий сборник составлен по материалам Международной научно-практической конференции «**Приоритетные направления развития современного образования, науки и технологий**», состоявшейся 30 сентября 2022 г. в г. Москва.

В сборнике научных трудов рассматриваются современные проблемы науки и практики применения результатов научных исследований.

Сборник предназначен для научных работников, преподавателей, аспирантов, соискателей, магистрантов, студентов и ведущих ученых по различным областям знаний.

За содержание и достоверность статей ответственность несут авторы. При использовании и заимствовании материалов ссылка на издание обязательна.

Информация об опубликованных статьях предоставляется в Научную электронную библиотеку e-Library.ru по договору № 1626-05/2015К от 20.05.2015 г.

УДК 001.1

ББК 60

ISBN 978-5-6048466-3-6

© Коллектив авторов, 2022

© ИП Туголуков А.В., 2022

СОДЕРЖАНИЕ

ПЕДАГОГИЧЕСКИЕ НАУКИ..... 7

РАЗВИТИЕ РЕЧЕВОГО ДЫХАНИЯ У ДЕТЕЙ С НАРУШЕНИЕМ РЕЧИ 7

МЕЛЬНИКОВА Н.С.

ТЕАТР КАК СРЕДСТВО АКТИВИЗАЦИИ СЛОВАРЯ ДЕТЕЙ ДОШКОЛЬНОГО ВОЗРАСТА 10

БОЧАРНИКОВА Ю.Ю.

НЕ ЖИЗНЬ, А СКАЗКА!.....15

НЕСНОВА Н.А.

ФОРМИРОВАНИЕ ОСНОВ ГРАЖДАНСКОЙ ПОЗИЦИИ СТАРШИХ ДОШКОЛЬНИКОВ 21

КРАСНОШЛЫК З.П.

ОРГАНИЗАЦИЯ И ПРОВЕДЕНИЕ ДЕМОНТРАЦИОННОГО ЭКЗАМЕНА ПО КОМПЕТЕНЦИИ «18-ЭЛЕКТРОМОНТАЖ».....28

РУБЦОВА О.С.
САДОВА Д.Д.

РОЛЬ ВОСПИТАТЕЛЯ В ПРОЦЕССЕ МУЗЫКАЛЬНОГО ВОСПИТАНИЯ НА ЗАНЯТИЯХ (НОД) И В БЫТУ ДЕТСКОГО САДА.....31

ГАСЮКОВА М.А.
МЕШКОВА М.Б.
ПАДАЛКА О.С.

ИЗУЧЕНИЕ ЭЛЕКТРИЧЕСТВА С ПОМОЩЬЮ ЦИФРОВОЙ ЛАБОРАТОРИИ «НАУРАША» 37

СОЛОВЬЕВА С.А.
ЛОМАКИНА Е.А.
ДОРОНКИНА А.А.
СМИРНЫХ Г.А.

СТАНОВЛЕНИЕ РЕЧИ ПОСРЕДСТВОМ ФРАЗОВОГО КОНСТРУКТОРА У ДЕТЕЙ С МОТОРНОЙ АЛАЛИЕЙ.....39

ЧУБИРКА М.А.

КОНСПЕКТ ХОРЕОГРАФИЧЕСКОЙ ДЕЯТЕЛЬНОСТИ С ДЕТЬМИ СТАРШЕЙ ГРУППЫ.....41

АСЮТИНА А.В.

ФОРМИРОВАНИЕ У ДЕТЕЙ ДОШКОЛЬНОГО ВОЗРАСТА ОСНОВ НАЛОГОВОЙ КУЛЬТУРЫ И НАЛОГООБЛОЖЕНИЯ 46

БОЖКОВА Л.Н.

ПРИНЦИПЫ АНАЛИЗА РЕЧЕВЫХ НАРУШЕНИЙ.....50

КОНДРАШОВА Т.М.

ОБУЧЕНИЕ ДЕТЕЙ С ЗАДЕРЖКОЙ ПСИХИЧЕСКОГО РАЗВИТИЯ.....52

КОНДРАШОВА Т.М.

ПСИХОЛОГО-ПЕДАГОГИЧЕСКИЕ ОСОБЕННОСТИ ПАТРИОТИЧЕСКОГО ВОСПИТАНИЯ ДЕТЕЙ СТАРШЕГО ДОШКОЛЬНОГО ВОЗРАСТА 53

КВИТНИЦКАЯ А.Н.
ПОПОВА Е.С.
БОНДАРЕВА В.Н.

ЭКОНОМИЧЕСКИЕ НАУКИ 61

ЗНАЧЕНИЕ УПРАВЛЕНИЯ ИНВЕСТИЦИЯМИ В ПРИРОДНО-РЕСУРСНЫЙ ПОТЕНЦИАЛ В МИРОВОЙ ЭКОНОМИКЕ.....61

МЕХТИЕВА В.З.

ЮРИДИЧЕСКИЕ НАУКИ..... 70

О НЕКОТОРЫХ АСПЕКТАХ ВХОЖДЕНИЯ (ПРОНИКНОВЕНИЯ) СОТРУДНИКОВ ПОЛИЦИИ В ЖИЛЫЕ И ИНЫЕ ПОМЕЩЕНИЯ НА ОСНОВАНИИ СТАТЬИ 15 ФЕДЕРАЛЬНОГО ЗАКОНА «О ПОЛИЦИИ».....70

СОШИН А.А.
ЖЕЛТОБРЮХ А.В.

ОСОБЕННОСТИ ПРИВЛЕЧЕНИЯ К АДМИНИСТРАТИВНОЙ ОТВЕТСТВЕННОСТИ ЗА НАРУШЕНИЕ ЗАКОНОДАТЕЛЬСТВА ОБ ОХРАНЕ АТМОСФЕРНОГО ВОЗДУХА....73

ДЫЖОВА А.А.

МЕДИЦИНСКИЕ НАУКИ 79

АСПЕКТЫ ВЛИЯНИЯ ЧРЕЗКОЖНЫХ ВМЕШАТЕЛЬСТВ НА ДИНАМИКУ ВАРИАБЕЛЬНОСТИ СЕРДЕЧНОГО РИТМА У БОЛЬНЫХ, ПЕРЕНЕСШИХ ИНФАРКТ МИОКАРДА.....79

ФАЗЫЛБЕКОВА З.Н.

ТЕХНИЧЕСКИЕ НАУКИ 86

ИСПОЛЬЗОВАНИЕ КАЙДЗЕН-ТЕХНОЛОГИИ В УСЛОВИЯХ УЧЕБНО-ПРОИЗВОДСТВЕННОГО ПРОЦЕССА ПРИ ВЫПОЛНЕНИИ УЧЕБНОЙ ПРАКТИКИ ПО ТЕХНИЧЕСКИМ СПЕЦИАЛЬНОСТЯМ 86

СОЛТУС Н.В.
БЕЗГОДОВА Е.И.
СЕРЕНКОВА А.С.

ОЦЕНКА ВЛИЯНИЯ ФИЗИЧЕСКИХ ФАКТОРОВ НА ОКРУЖАЮЩУЮ СРЕДУ ПРИ ОТРАБОТКЕ МЕСТОРОЖДЕНИЯ ЖАЙСАН.....90

НҰРТАЙ Ж.Т.
БАИЗБАЕВ М.Б.
ШОНТАЕВ А.Д.
УСЕНКУЛОВА Ш.Ж.

ВИДЫ И РАЗРЕЗЫ В ДИСЦИПЛИНЕ «ИНЖЕНЕРНАЯ ГРАФИКА» 94

ГАЙБОВИЧ Н.В.
ПАНЬШИНА Е.В.

ОЧИСТКА ПРОИЗВОДСТВЕННО-ЛИВНЕВЫХ СТОЧНЫХ ВОД НА НЕФТЕПЕРЕКАЧИВАЮЩЕЙ СТАНЦИИ.....99

ГАБДУЛЛИН Д.В.
БАРИЕВА Э.Р.
СЕРАЗЕЕВА Е.В.
КОРОЛЁВ А.Э.

РЕЗЬБА. ИЗОБРАЖЕНИЕ РЕЗЬБЫ НА ЧЕРТЕЖАХ.....103

ПАВЛОВ С.С.
ПАНЬШИНА Е.В.

ВКЛАД УЧЕНЫХ В РАЗВИТИЕ НАЧЕРТАТЕЛЬНОЙ ГЕОМЕТРИИ.....108

КАЛИНИН В.С.
ПАНЬШИНА Е.В.

ИСТОРИЯ РАЗВИТИЯ ЭЛЕКТРОТЕХНИЧЕСКОГО ЧЕРЧЕНИЯ.....113

АРАКЕЛОВ А.Э.

ТЕХНОСФЕРНАЯ БЕЗОПАСНОСТЬ 118

ОСОБЕННОСТИ УЧАСТИЯ НЕОРГАНИЗОВАННЫХ ДОБРОВОЛЬЦЕВ (ВОЛОНТЕРОВ) В ДОБРОВОЛЬЧЕСКОЙ (ВОЛОНТЕРСКОЙ) ДЕЯТЕЛЬНОСТИ В УСЛОВИЯХ ЧРЕЗВЫЧАЙНОЙ СИТУАЦИИ.....118

ГАВРЮШЕНКО В.П.
ЧИСТЯКОВА А.А.
ПЕРЕГУДОВА Н.В.
ФЕДУЛКИН О.И.

КУЛЬТУРОЛОГИЯ..... 125

ЭВРИСТИЧЕСКИЙ ФУНКЦИОНАЛ ИНТЕРТЕКСТА 125

ФИЛАТЬЕВА Т.В.

СОХРАНЕНИЕ И ВОЗРОЖДЕНИЕ ТРАДИЦИОННОЙ НАРОДНОЙ КУЛЬТУРЫ.....127

ИВАНОВА М.С.

ГЕОГРАФИЧЕСКИЕ НАУКИ 131

ПРИРОДНО - АНТРОПОГЕННЫЕ УСЛОВИЯ ФОРМИРОВАНИЯ ГИДРОЭКОЛОГИЧЕСКОГО СОСТОЯНИЯ БУХАРСКОГО ОАЗИСА 131

ХОЖАМУРАТОВА Р.Т.
ЧЕМБАРИСОВ Э.И.
ЖУМАЕВА Т.А.
БАЛЛИЕВ А.И.

ПЕДАГОГИЧЕСКИЕ НАУКИ

РАЗВИТИЕ РЕЧЕВОГО ДЫХАНИЯ У ДЕТЕЙ С НАРУШЕНИЕМ РЕЧИ

МЕЛЬНИКОВА Н.С.
учитель-логопед,
Муниципальное Бюджетное Дошкольное Образовательное Учреждение
детский сад №19 «Антошка»,
г. Белгород, Россия

В данной работе рассматривается проблема развития речевого дыхания у детей дошкольного возраста с нарушение речи. В статье освещаются основные упражнения для формирования правильного речевого дыхания. Основным методом является дыхательная гимнастика.

Ключевые слова: речевое дыхание, физиологическая функция, диафрагмальное, дыхательные упражнения, рациональное дыхание.

Дыхание выполняет очень важную функцию в жизнедеятельности человека. Кроме своей основной физиологической функции, - осуществления газообмена, - дыхание обеспечивает еще и такую функцию, как речевое дыхание. Речевое дыхание (диафрагмальное) - основа звучащей речи, источник образования звуков, голоса. Механизм этого типа дыхания заложен природой изначально.

При коррекции нарушений речи возникает необходимость специально организовывать и развивать речевое дыхание, особое значение приобретают дыхательные упражнения. Соответствующая гимнастика направлена на выработку у детей навыков правильного рационального дыхания, произвольного управления процессом движения воздушного потока.

При выполнении дыхательных упражнений необходимо соблюдать следующие требования:

-не заниматься в пыльном, непроветренном, или сыром помещении;

-температура воздуха должна быть на уровне 18-20 С;

-одежда не должна стеснять движений;

-не заниматься сразу после приема пищи; -не заниматься с ребенком, если у него заболевание органов дыхания в острой стадии.

Рекомендуется начинать занятия с непроизвольных игровых упражнений:

дуть через соломку в стакан с водой; надувание воздушных шаров; дуть на разноцветные вертушки; игра на духовых музыкальных инструментах, например, дудочке; пускание мыльных пузырей; дуть на одуванчики весной.

Упражнения могут выполняться в исходном положении лежа, сидя, стоя, а также в сочетании с движениями и речью.

Упражнения для формирования диафрагмального выдоха: ребенок находится в положении лежа на спине. Рука ребенка лежит на верхней части живота (диафрагмальная область). Внимание ребенка обращается на то, что его живот «хорошо дышит». Можно положить на живот игрушку для привлечения внимания. Это упражнение длится в среднем 2-3 минуты. Упражнение должно выполняться без усилий, чтобы избежать гипервентиляции и повышения мышечного тонуса.

Упражнения для развития речевого дыхания:

Задуй свечку

Дети держат полоски бумаги на расстоянии около 10 см от губ. Детям предлагается медленно и тихо подуть на «свечу» так, чтобы пламя «свечи» отклонилось. Логопед отмечает тех детей, кто дольше всех дул на «свечу».

Лопнула шина

Исходное положение: дети разводят руки перед собой, изображая круг — «шину». На выдохе дети произносят медленно звук «ш-ш-ш». Руки при этом медленно скрещиваются, так что правая рука ложится на левое плечо и наоборот. Грудная клетка в момент выдоха легко сжимается.

Детям предлагают накачать «лопнувшую шину». Дети «сжимают» перед грудью руки в кулаки, взяв воображаемую ручку «насоса». Медленный наклон вперед сопровождается выдохом на звук «с-с-с». При выпрямлении вдох производится непроизвольно.

Дровосек

Исходное положение: встать прямо, ноги чуть уже плеч; на выдохе сложить руки топориком и поднять вверх. Резко, словно под тяжестью топора, вытянутые руки на выдохе опустить вниз, корпус наклонить, позволяя рукам «прорубить» пространство между ногами. Произнести «ух». Повторить 6-8 раз,

«Осенние листья».

Раз, два, три, четыре, пять,

(загибают пальчики, начиная с большого)

Будем листья собирать.

(сжимают и разжимают кулачки)

Листья березы,

Листья рябины,

Листья тополя,

Листья осины,

Листья дуба соберем,

(загибают пальчики, начиная с большого)

Маме осенний букет отнесем.

(«шагают» по столу средним и указательным пальчиками). (ритмичные хлопки по столу).

Все упражнения достаточно просты и не требуют специальной подготовки от родителей и педагогов. Зато ваш ребёнок отблагодарит вас за эти минуты общения красивой и правильной речью в дальнейшем. Не ленитесь! Проявляя изобретательность, выдумку, вы сможете помочь своему ребенку выработать правильное речевое дыхание.

Список использованной литературы

1. Ахутина Т.В. Порождение речи. Нейролингвистический анализ синтаксиса / Т.В. Ахутина. - М.: ЛКИ, 2007. - 222 с.

2. Белякова Л.И. Методика развития речевого дыхания у дошкольников с нарушениями речи / Л.И. Белякова, Н.Н. Гончарова, Т.Г. Шишкова. - М.:

3. Селиверстов В.И.. Речевые игры с детьми.– М., 1994.

4. Щетинин М. Н. Дыхательная гимнастика А. Н. Стрельниковой.-М., 2007.

© Н.С. Мельникова, 2022

ТЕАТР КАК СРЕДСТВО АКТИВИЗАЦИИ СЛОВАРЯ ДЕТЕЙ ДОШКОЛЬНОГО ВОЗРАСТА

БОЧАРНИКОВА Ю.Ю.
воспитатель,
Муниципальное общеобразовательное учреждение Начальная школа «Мозаика», с. Таврово Белгородского района Белгородской области, Россия, г. Белгород

Дошкольный возраст - период активного усвоения разговорного языка, становления и развития всех сторон речи - фонетической, лексической, грамматической. Овладение грамотной речью является необходимым условием решения задач умственного, эстетического, нравственного воспитания и полноценного развития личности ребёнка. Театрализованная деятельность стимулирует активную речь, расширяет зону общения, воспитывает чувства и переживания, вызывает эмоциональный отклик на явления окружающего мира через создание художественных образов речевыми средствами.

Дошкольное возраст – уникальный период развития человека, обладающий своеобразной логикой и спецификой; это особый мир со своим языком, образом мышления, действиями. Это период активного усвоения ребенком разговорного языка, становления и развития всех сторон речи - фонетической, лексической, грамматической.

Развитие речи является одним из самых важных приобретений ребенка в дошкольном детстве. Хорошо развитая речь помогает ему легко вступать в общение с окружающим его миром, понятно выразить свои мысли, желания, посоветоваться со сверстниками, родителями, педагогами, способствует развитию мыслительных функций и успешному обучению в школе. Овладение

родным языком в дошкольном детстве является необходимым условием решения задач умственного, эстетического, нравственного воспитания и полноценного формирования личности ребёнка. Речь, во всём её многообразии, является главным компонентом общения, в процессе которого она формируется. Важнейшей предпосылкой совершенствования речевой деятельности дошкольников является создание эмоционально благоприятной ситуации, которая способствует возникновению желания активно участвовать в речевом общении.

Речевое развитие ребенка, осуществляется в различных видах детской деятельности, одним из которых является театрализация. Театрализованная деятельность — это импровизация, оживление предметов и звуков, яркая эмоциональная передача образа героя вербальными и невербальными средствами, она связана с музыкальными и речевыми видами деятельности: пением, движением под музыку, слушанием, импровизацией, музыкальной игрой. Велика роль театрализованной деятельности в речевом развитии ребёнка (совершенствование диалогов и монологов, освоение выразительности речи). Она стимулирует активную речь за счёт расширения словарного запаса, работы по совершенствованию артикуляционного аппарата и расширения зоны общения (с игрушками, сверстниками, взрослыми), является неисчерпаемым источником развития чувств, переживаний, эмоциональных открытий ребенка, приобщает его к духовному богатству, является важнейшим средством развития условия, необходимого для организации совместной деятельности детей, в процессе которой происходит речевое развитие дошкольников. Театрализованная игра помогает создать такие ситуации, в которых даже самые необщительные и скованные дети вступают в речевое общение и раскрываются.

Исследование Г.А. Волковой показало, «что театрализованные игры детей способствуют активизации разных сторон их речи – словаря, грамматического строя, диалога, монолога, совершенствованию звуковой стороны речи и др.». Интенсивному речевому развитию служит именно самостоятельная театрально-игровая деятельность, включающая в себя не только действия детей с куклами

или собственное действие по ролям, но также и художественно-речевую деятельность (выбор темы, передачазнакомого содержания, исполнение песен от лица персонажей, напевание и т.д.).

Воспитательные возможности театрализованной деятельности огромны: ее тематика не ограничена и может удовлетворить любые интересы и желания ребенка. Участвуя в ней, дети знакомятся с окружающим миром во всем его многообразии — через образы, краски, звуки и музыку, а умело поставленные воспитателем вопросы побуждают детей думать, анализировать довольно сложные ситуации, делать выводы и обобщения. Это способствует умственному развитию и совершенствованию речи.

Театрализованная деятельность позволяет решать многие педагогические задачи, касающиеся формирования выразительности речи ребенка, интеллектуального и художественно-эстетического воспитания. Она — неисчерпаемый источник развития чувств, переживаний и эмоциональных открытий, способ приобщения к духовному богатству. В результате ребенок познает мир умом и сердцем, выражая свое отношениек добру и злу; познает радость, связанную с преодолением трудностей общения, неуверенности в себе.

Роль театрализованной деятельности в расширении и закреплении словарного запаса дошкольников немаловажна. В процессе работы над литературными произведениями дети знакомятся с новыми словами, что способствует накоплению пассивного словарного запаса и активизации в речи существительных, прилагательных, местоимений и глаголов. Формируется умение различать и называть противоположные по значению названия действий и признаков. Так, например, при знакомстве детей со сказкой «Колобок» в речь детей вводят новые слова (сусеки, амбары, печка), тем самым активизируя словарь.

Театрализованные игры обогащают продуктивную речевую деятельность дошкольников (сочинение собственных сюжетов или импровизация заданного) и развивают исполнительское творчестве (музыкально – речевое, двигательное). Особое внимание в театрализованной деятельности уделяется развитию

интонационной выразительности, позволяющей каждому ребенку передать эмоции, чувства, характерные особенности героя, выразить собственное отношение к событиям в монологе и диалоге, не стесняясь слушателей.

В процессе работы над выразительностью реплик персонажей проводятся подготовительные упражнения: артикуляционная гимнастика, упражнения на дыхание, скороговорки, чистоговорки на развитие дикции, лого ритмические упражнения, что совершенствует звуковую культура речи, развивает моторику речи-двигательного аппарата, дикцию, речевой слух и речевое дыхание, происходит приобщение к словесному искусству.

В качестве речевого материала используются знакомые и любимые детям сказки, стихи, небольшие по объему литературные произведения, которые концентрируют в себе всю совокупность выразительных средств русского языка и предоставляют ребенку возможность естественного ознакомления с богатой языковой культурой русского народа. Разыгрывание сюжетов литературных произведений позволяет научить детей пользоваться разнообразными выразительными средствами в их сочетании (речь, напев, мимика, пантомимика, движения). Новая роль, особенно диалог персонажей, ставит ребенка перед необходимостью четко, понятно изъясняться. У него улучшаетсядиалогическая речь, ее грамматический строй, ребенок начинает активно пользоваться словарем, который, в свою очередь, тоже пополняется. Увиденное и пережитое в самодеятельных театральных представлениях расширяет кругозор детей, вызывает потребность рассказывать о спектакле своим друзьям и родителям. Все это, несомненно, способствует развитию речи, умению вести диалог и передавать свои впечатления в монологической форме.

В процессе разыгрывания в лицах литературных произведений (сказок, рассказов,инсценировок) у дошкольников отрабатываются практическое умение пользоваться усвоенным языковым материалом, а именно умение полно, последовательно и понятно для окружающих передать содержание готового текста, композиционно и грамматически оформить смысловое и эмоциональное высказывание, состоящее из ряда логически связанных предложений, что

способствует развитию связной речи дошкольников.

Интенсивному развитию диалогической речи способствует самостоятельная театрально – игровая деятельность, которая включает в себя действие детей с кукольными персонажами или собственные действия по ролям. Исполняемая роль,особенно вступление в диалог с другим персонажем ставит ребенка перед необходимостью ясно, четко и понятно изъясняться. У детей улучшается диалогическая речь, ее грамматический и интонационный строй, развивается умение заканчивать фразу и отвечать полным ответом на поставленные вопросы.

Развитие речи тесно связано с формированием мышления и воображения ребёнка. Постепенно складывающееся умение составлять простейшие, но интересные по смысловой нагрузке и содержанию рассказы, грамматически и фонетически правильно строить фразы, композиционно оформлять их содержание способствует овладению монологической речью, что имеет первостепенное значение для полноценной подготовки ребёнка к школьному обучению.

В целом, использование театрализованной деятельности в целях формирования выразительности речи, активизации словаря, грамматического строя, диалогической и монологической речи, совершенствования звуковой стороны и социально- эмоционального развития ребенка становится возможным при выполнении ряда условий: единства социально-эмоционального и когнитивного развития; насыщении этой деятельности интересным и эмоционально-значимым для детей содержанием; постепенности и последовательности ознакомления с разнообразными вербальными и невербальными средствами выразительности; наличия интересных и эффективных методов и приемов работы с детьми; совместного участия в данном процессе детей и взрослых (педагогов и родителей).

Таким образом, театрализованная деятельность является эффективным средством в речевом развитии ребёнка дошкольника: активизации и совершенствовании словарного запаса, грамматического строя речи,

звукопроизношения, навыков связной речи, темпа, выразительности речи. А участие детей в театрализованных играх доставляет им радость и вызывает активный интерес.

Список литературы

1. Антипина Е.А. Театрализованная деятельность в детском саду/Е.А. Антипина//М:. – 2006 – 75 с.
2. Доронова Т.Н. Играем в театр: Театрализованная деятельность детей / Т.Н. Доронова// Просвещение. – 2004 – 176с.
3. Картушина М.Ю. Забавы для малышей: Театрализованные развлечения для детей 2-3лет/М.Ю. Картушина//Сфера. – 2007 – 45с.
4. Маханева М.Д. Театрализованные занятия в детском саду: Пособие для работниковдошкольного учреждения/М.Д. Маханева//Сфера. – 2001 –123с.
5. Шулика Е., Шинкарёва М., Потапова И., Закутина Л. Развитие выразительности речи/Е. Шулика, М. Шинкарёва, И. Потапова, Л. Закутина//М.: - 2006 – 76с.

НЕ ЖИЗНЬ, А СКАЗКА!

НЕСНОВА Н.А.
воспитатель,
Муниципальное общеобразовательное учреждение «Начальная школа Мозаика», с. Таврово Белгородского района Белгородской области» Россия, г. Белгород

Ключевые слова: личные педагогический опыт, развитие ребенка, режимные моменты, сказка, сказкотерапия.

В данной статье представлен личный педагогический опыт, основой которого является сказкотерапия.

Как часто мы, родители и педагоги, задумываемся о значении сказки в жизни ребенка? И вообще, что такое сказка, какова ее роль и место в нашей бытности, чем она помогает, а где может навредить? С чего и когда начать приобщение ребенка к сказке? И, наконец, может ли сказка стать проводящей

ниточкой к познанию для каждого ребенка?

В своей профессиональной деятельности многие педагоги-дошкольники выбирают путь проживания всех событий своими воспитанниками в сказочной реальности. В моей практике решение пришло само собой в тот момент, когда необходимо было найти такой способ привлечения внимания малышей от полутора до трех лет, который был им максимально близок, понятен и интересен и в то же время предоставлял мне, как педагогу, возможность ненавязчивого введения ребенка в правила поведения в группе детского сада, развития его познавательных интересов, речи и творческих способностей. Где-то в глубине души, на уровне интуиции появилось желание – придумывать короткую сказку под определенное действие или событие. Изучая теорию о влиянии сказки на ребенка, на просторах интернета обнаружила труды Дмитрия Соколова, которые по сути расставили интуитивные желания и ощущения по своим местам, определив дальнейшее утвердившееся желание – попробовать «обернуть» жизнь детей в детском саду в сказочный фантик. В своем труде «Сказки и сказкотерапия» Д. Соколов делает вывод о том, что значение сказки в жизни ребенка невозможно переоценить так же, как значение набора генов, переданных от родителей. Соколов пишет: «Из такого сравнения можно вывести следующую метафору: так же как родители, сами того не подозревая, начиняют детей своими генами и таким образом программируют построение их тел, они позже начиняют тех же детей сказками, передавая таким образом - опять-таки, совершенно не намеренно - способы поведения, ценности, убеждения и в конечном итоге жизненные сценарии.». При этом, Д. Соколов считает, что именно авторская сказка наиболее эффективна, как для работы с группой детей, так и для индивидуальной работы, так как на каждый случай в жизни ребенка невозможно найти литературную сказку, и в этом с ним трудно не согласиться.

Когда же уместно начинать внедрение авторской сказки в условиях группы? Какая она должна быть? На первом этапе знакомства и адаптации к дошкольному учреждению важно снизить уровень тревожности ребенка, создать у него ощущения защищенности, стабильности и уверенности. Часто замечаем,

что мама ребенка, находящегося в стадии адаптации, сама испытывает тревогу и волнение от передачи своего ребенка «чужим тетям», при расставании с чадом обещает прийти очень скоро, предлагает возмещение «ущерба» от посещения сада в виде сладостей или игрушек. Ребенок, чувствуя тревогу мамы, тоже подсознательно начинает испытывать дискомфорт. «Мама обещает быстро прийти, значит тут не так уж и весело, а может еще и обижать будут… Не хочу тут оставаться без мамы. А вдруг она меня тут оставит?», - примерно такие мысли посещают малыша в момент разлук. Конечно, он нервничает, плачет, не отходит от окна, плохо ест, трудно засыпает и в конце концов срабатывает психосоматика, и ребенок заболевает. Адаптация таких деток, как правило, очень тяжелая. В таких ситуациях работать необходимо не только с самим малышом, но еще и с близкими родственниками. Только совместная работа родителей и педагогов группы в едином русле оказывает значительное влияние на психическое равновесие ребенка, сокращение сроков адаптации к саду. Придуманная мамой на ходу или подсказанная педагогами сказка о том, как любимая игрушка малыша попала в детский сад, играла там с другими игрушками в то время, пока их мамы были на работе, и потом вечером весело рассказывали о событиях, произошедших с ними в саду, помогает ребенку осознать, что детский сад – это то место, где детям весело, где никто никого не обижает, все делятся игрушками и эмоциями, вместе совершают большие дела, а воспитатели помогают детям весело и беззаботно проживать каждый день, выступая в роли взрослых друзей. Сказка должна быть короткой и яркой, понятной ребенку. Подобные сказки важно рассказывать каждый день, постепенно включая элементы театрального проигрывания, предлагая ребенку самому придумать ход событий или новые занятия, знакомства, эмоции и ощущения героев и т.д. или рассказать их из реальной ситуации, прожитой в саду (если у ребенка уже развита речевая функция). Уместно игрушку героя разрешать носить с собой в детский сад в период адаптации, тогда ребенок, вспоминая сказку мамы, входит в роль главного героя – игрушки и оценивает обстановку не с позиции нравоучения и убеждения со стороны, а с позиции

собственного познания нового места, в котором много интересного и неизученного, стремится разобраться в окружающей обстановке, ведь нужно вечером маме все рассказать, потому что она все интересное пропустила, пока была на работе. В процессе введения игрушечного героя в мир группы детей, ребенок преодолевает множество внутренних страхов и противоречий, становится более уверенным и раскованным, легче находит общий язык с другими детьми и педагогами. Параллельно с родителями педагоги могут использовать метод сказкотерапии в различных режимных моментах, выступая проводником в мир сказки или сказочным персонажем уже непосредственно в саду. Таким образом, на начальном этапе знакомства с дошкольным учреждением сказка может стать универсальным средством и методом снижения уровня детских и родительских страхов, смягчению перехода от домашней обстановки в условия детского сада.

В возрасте 2-3-х лет внимание детей очень трудно сконцентрировать, оно подобно вспышке и очень важно в это короткое мгновение успеть дать детям нужную образовательную информацию, при этом, необходимо привлечь к познавательной деятельности всех детей группы. В этом возрасте у детей совершенно не развиты навыки игры, все, что они могут – выбрать игрушку и играть с ней самостоятельно ровно до тех пор, пока иная игрушка в руках другого ребенка не привлечет их внимание. При большой численности детей в группе не представляется возможным обеспечить наличие каждого пособия по количеству детей. Решить проблему поможет сказка. Например, для изучения основных цветов по многим образовательным программам рекомендуется использование пирамидки. Как правило, всего в группе 3-4 штуки разного размера, при этом для начального знакомства с цветами, используется малая пирамидка из 4-х колец. Она яркая, интересная, дать ее одному ребенку, значит лишить всех остальных возможности освоить знания и превратить занятие в череду истерик. Вовлечь всех детей в познавательную деятельность помогает сказка о петушке (или ином герое, представленным конкретной пирамидкой), у которого были красное, желтое и зеленое «перышки» (рекомендуется начинать с 3-х основных цветов).

Петушок заблудился в лесу и встретил волшебника, который обещал помочь ему вернуться домой, если он правильно угадает, какого цвета «перышко» спрятал волшебник. Петушок не знает еще названия цветов и просит детей – помочь ему отгадать загадки. Декларируя цвета «перышек» очень важно показать детям соответствующее колечко пирамидки, четко произнося его цвет. Для ритуала колдовства волшебника можно придумать нехитрое короткое заклинание, которое дети в последующем будут использовать сами. Сначала роль волшебника играет воспитатель, предлагая детям отвернуться или закрыть глаза руками, произносит заклинание и прячет одно колечко в карман или иное укромное место в непосредственной близости. После чего дети открывают глаза и угадывают какое перышко спрятал волшебник. Очень важно четко проговаривать с детьми цвет найденного «перышка», для лучшего запоминания материала. Далее инициатива колдовства переходит к детям, обычно уже в первый раз более активные дети с интересом и азартом принимают роль ведущего. Можно создавать интригующие эффекты появления колечка из-за ушка ребенка или из кармана его одежды, это вызывает эмоционально позитивный ответ даже у стеснительных и замкнутых в себе детей. В конце занятия важно резюмировать, что петушок собрал все «перышки» и волшебник вернул его домой, а помогли ему малыши группы. Подобные сказки можно использовать при изучении любых свойств и качеств предметов, постепенно расширяя границы объема информации и сюжета самой сказки. Кроме познавательной ценности такие сказки приобщают детей к проявлению сострадания, взаимопомощи, внимательности к окружающим предметам, людям и событиям, представляют возможности для обыгрывания любых предметов, что немаловажно для развития творческого потенциала и речевых навыков.

Современные условия диктуют необходимость приобщения ребенка к простейшим трудовым поручениям с раннего детства. Далеко не всегда такие поручения находят отклик и вызывают желание у детей. Как и взрослые, дети могут проявлять нежелание, брезгливость, апатию, но только не в том случае, когда речь идет о спасении сказочного героя или о возможности получения от

него поощрительного подарка. Таким персонажем может быть любое животное, например, белочка, но не простая, а волшебная, которая никогда не показывается на глаза детей. Сначала она следит, моют ли дети руки, правильно ли держат ложку (карандаш, кисть), выполняют ли задания педагогов. Когда дети усвоили гигиенические навыки, приходит время обратить внимание на одежду: правильно ли она сложена в шкафчике, аккуратно ли висит на стульчике пока дети отдыхают, нет ли на ней пятен еды или краски. Далее – порядок на кроватях после сна, аккуратность во время еды, помощь в уборке игрушек и пособий на свои места, накрывание на столы и т.п. Каждый раз белочка незаметно приносит детям сюрпризы: наклейки, стикеры и т.п., а в это время каждый ребенок в ожидании сюрприза старается выполнить все задания в совершенно ненавязчивой форме, приобщаясь к трудовой деятельности. Но белочка может не только поощрить, если дети отказываются убирать на места игрушки или вещи, то она может их спрятать или забрать в сказочный лес, а может пройти мимо, и отнести свои дары в другую группу, где дети все сделали правильно и аккуратно. Таким образом, сказочный герой помогает детям научиться правильно и по собственной инициативе выполнять трудовые поручения и следить за личной гигиеной.

Таким образом, сказка способна охватить своим незримым влиянием все сферы жизнедеятельности ребенка не только дома, но и в условиях дошкольного учреждения, основываясь на личных наблюдениях, можно отметить, что именно авторская сказка является предшественником игровой деятельности и коммуникации детей в детском саду, стимулирует переход пассивного словаря ребенка в активный. По мнению Т. Зинкевич – Евстигнеевой, сказка способна нивелировать разрушительное воздействие человека на окружающий мир, погрузить нас в мир, где можно перевоплотиться в любого персонажа, пережить собственные страхи, стать лучше, сильнее, увереннее в себе, т.е. ребенок, проживая события «в сказке», легко и ненавязчиво обретает тот необходимый арсенал знаний, умений и навыков, который иным способом передать бывает сложно, особенно это касается детей с ОВЗ.

Резюмируя вышесказанное, можно сказать, что в жизни каждого ребенка есть место сказке, точнее сказать, каждый миг жизни ребенка и есть сказка и от того, какими смыслами мы, взрослые, ее наполним, зависит будущее наших детей.

«Нет в мире существа, которого бы не коснулся хоть самый маленький луч любви. И также нет человека, в чьей жизни нельзя было бы найти сказку.», - писал А. В. Гнездилов.

Список литературы

1. Зинкевич - Евстигнеева Т.Д. Практикум по сказкотерапии. СПб.: Речь, 2000.
2. Зинкевич - Евстигнеева Т. Путь к волшебству Теория и практика сказкотерапии. - СПб.: «Златоуст», 1998. - 352 с
3. Соколов Дмитрий. «Сказки и Сказкотерапия». — М.: Эксмо-Пресс, 2001 – 304 с.
4. Строгова Н.А. Сказкотерапия для детей дошкольного и младшего школьного возраста. – ООО Издательство Владос, 2018 – 90 с.

ФОРМИРОВАНИЕ ОСНОВ ГРАЖДАНСКОЙ ПОЗИЦИИ СТАРШИХ ДОШКОЛЬНИКОВ

КРАСНОШЛЫК З.П.
кандидат педагогических наук, доцент кафедры педагогики, психологии, общего и специального образования,
ГБОУ ВО «Северо-Осетинский Государственный педагогический институт»,
г. Владикавказ, Россия

В условиях реформирования системы дошкольного воспитания, вариативности действующих образовательных программ, все более актуальной становится проблема приобщения ребенка к общечеловеческим и отечественным ценностям, становления дошкольника как личности, формирования его гражданской позиции, патриотических чувств (любви к своей семье, Родине),

усвоения национальных традиций и социокультурных норм.

Этот процесс тесно связан с задачей нравственно-эстетического становления личности старшего дошкольника, развития его духовности, воспитания чувств, которые впоследствии позволят ребенку ощущать себя счастливым человеком [1,83].

Уже к концу дошкольного возраста к началу обучения в школе у ребенка складывается генетически ранняя форма самосознания и самооценки, первичная форма мировоззрения. Самооценка, как система оценок и представлений о себе, своих качествах и возможностях, своем месте в мире и системе отношений с другими людьми – основа самосознания личности, ее идентичности.

Идентичность всегда является «социокультурным конструктом», поскольку воплощает в себе самоопределение личности по отношению к другим (другому), своим или чужим. Имя, половая принадлежность, расовая и этническая принадлежность, родной язык, место рождения и др. – все это компоненты идентичности. К концу дошкольного возраста у ребенка формируются первичные представления о своей национальности (этнической принадлежности), стране, в которой он живет. Он уже знает, что его Родина – большая страна Россия, историей, культурой, традициями и обычаями которой гордятся многие поколения людей. И, хотя становление гражданской идентичности происходит в юношеском и более старших возрастах, можно говорить о предпосылках формирования основ гражданской идентичности личности уже на ступени дошкольного образования [3,62]. Формирование представлений ребенка о своем Я, отожествление самого себя с социальным статусом, культурными традициями, этническому сообществу является основой формирования гражданской идентичности ребенка-дошкольника, «маленького гражданина».

В нашем понимании «маленький гражданин» - это человек, который обладает всеми правами, выполняет свои обязанности, уважает, проявляет заботу о близких людях, бережно относится к природе, проявляет симпатию к

людям других национальностей. При этом необходимо осуществлять воспитание «маленького гражданина» начиная с дошкольного возраста, осуществляя при этом партнерскую работу с родителями.

Таким образом, воспитание гражданской идентичности утверждает гуманный подход к развитию личности ребенка.

Целостный процесс формирования ГИ дошкольника в поликультурном образовательном пространстве представлен в разработанной нами модели, в которой интегрируются ценностно-личностное и содержательно-организационное направления.

Центральным является понятие «Я-гражданин», воспитание которого осуществляется с помощью интеграции элементов гражданственности: этничности, патриотизма, поликультурности.

Кроме того, нами были разработаны компоненты компетенции гражданской идентичности детей старшего дошкольного возраста по следующим разделам: семья, детский сад, государство (РСО-Алания, Россия), Мир. Они представлены следующими составляющими.

Когнитивный компонент - система усвоенных личностью на уровне убеждений, социальных знаний, понятий, суждений, представлений, правил, норм, оценок. Понимание и осознание представлений о понятиях: «Моя семья», «Мой край», «Моя Родина», «Мир».

Ценностный компонент - формирование ценностей личности дошкольника, ценностный смысл самоопределения личности относительно общества.

Эмоциональный компонент - оценочно-эмоциональное отношение к составляющим гражданской идентичности.

Поведенческий компонент - проявление гражданских чувств в деятельности: оказание помощи, проявление заботы, готовность выполнить задание взрослого, бережное отношение к природе.

При этом мы формируем по каждому разделу определенные ценносто-личностные качества:

По разделу семья: осознанность образа «Я», осознанность собственной принадлежности к семье и гордость за успехи и достижения близких, уважительность к старшим.

В разделе детский сад: осознанность своей принадлежности к детскому саду, коммуникативность в многонациональном детском сообществе, уважительность к старшим.

Раздел государство: гордость принадлежности к родному краю (РСО-Алания) и стране Россия. Раздел Мир: причастность к общечеловеческой культуре.

Формируя у старшего дошкольника ценностно-личностные качества, следует отметить, что базовыми из них являются: этничность, т.е. (моя семья, детский сад, моя улица, малая родина); гражданственность, т.е. Родина, Россия; поликультурность (Мир).

Итак, ценностно-личностная направленность модели начинается с осознания «образа – Я».

«Я-образ»- создать, «образовать», себя на основе знания своих особенностей.

«Я-мир» - освоить законы окружающего мира и установить с ними свою систему отношений.

«Я-будущее» - выработать перспективу развития, определив свою жизненную позицию на основе «насыщенного проживания» в конкретном времени и пространстве: «Здесь и сейчас».

Следующая составляющая ценностно-личностной направленности- гордость принадлежности к семье. В основу понятия положена идея - чем раньше ребёнок узнает историю своей семьи, тем осознаннее будет строить свою жизнь, продолжать историю своего рода, семейных отношений, сохранение обычаев и традиций из поколения в поколение. Познание семейной истории происходит через оформление странички семейного альбома по разным темам совместно с родственниками (наши имена, любимые игрушки, когда мы родились, наши профессии и др.). Это способствует благоприятному вхождению ребёнка в мир

социальных отношений через доступные ему формы познания своей родословной.

Коммуникативность в многонациональном детском сообществе формирует ценности человеческого общения, понимание того, что рядом с ребенком дети, такие же как он, и в то же время отличные от него (внешний вид, язык общения), а также доброжелательное общение с детьми разных национальностей, концентрация внимания детей на общности культур разных народов в процессе их знакомства с художественной литературой, фольклором и искусством. Это осуществляется при помощи эвристических бесед с иллюстрациями людей разных национальностей, чтения сказок разных народов, составления рассказов по рисункам «Наши маленькие друзья», решения проблемных ситуаций, дидактических игр.

Гордость принадлежности к родному краю, стране Россия. Мы формируем у детей ценность собственной причастности к государству, в котором живешь, его традициям, культуре, истории. Воспитываем чувство любви к малой Родине, к тому месту, где мы с вами родились или долгое время прожили и большой Родине – стране.

Данная задача решалась в процессе реализации таких блоков, как: «Наша Родина-Россия», «Мой родной город», «Улицы нашего города», в процессе посещения краеведческого музея, чтения художественной литературы, экскурсий по городу, рассматривания иллюстраций с изображением достопримечательностей, выполнения рисунков после экскурсий, введения в воображаемую ситуацию. Использовался прием воображаемой ситуации, предложенный Э.К.Сусловой [4,13]. Представь себе, что ты приехал в другую страну, к примеру в Японию: что бы ты рассказал японским ребятам о родном городе.

Причастность к общечеловеческой культуре. Воспитываем чувство человеколюбия, уважения к культуре, обычаям и традициям других народов, уважение к людям разных национальностей, их обычаям, приобщая к истокам народной культуры. В процессе воспитания детям прививаются ценности

мировой культуры, социокультурный опыт, зарождаются личностные смыслы и умножаются духовные способности личности. Приобщение детей к общечеловеческой истории и культуре обеспечит

получение представлений о многообразных связях человека и общества, окажет помощь в постижении внутренних закономерностей и структур культуры в ее различных вариантах – живопись, литература, музыка, скульптура, архитектура и т.д., раскроет значение культуры в сознании этнических и национальных ценностей.

Для того чтобы процесс воспитания гражданской идентичности был наиболее полным и четким, он должен осуществляться в партнерстве с семьей: работа с педагогами и родителями, работа с детьми. Эффективность работы во многом зависит от самого педагога, его нравственной культуры, профессиональной подготовленности и этики.

Нами представлены следующие направления работы:

-права человека, подразумевающие воспитание таких нравственных качеств как уважение, чувство собственного достоинства,

-патриотизм, воспитывающий такие нравственные качества, как любовь к родине, преданность, забота о близких, бережное отношение к природе,

-люди разных национальностей (уважение, сочувствие, сопереживание),

-обязанности (ответственность, долг, взаимопомощь).

Для работы с педагогами и родителями нами предложены творческие задания: разработка конспектов занятий по воспитанию элементов гражданской идентичности, изготовление дидактических игр, создание атрибутики для игрового уголка, использование таких методов и приемов, как: мини-лектории, дискуссионные и проблемные вопросы, обсуждение противоположных точек зрения, решение кроссвордов и т.д.

Таким образом, всё вышесказанное представляет ценностно-личностную направленность модели.

Компетентностный подход к ее реализации позволяет диагностировать процесс формирования гражданской идентичности у детей старшего

дошкольного возраста. Нами использовался специальный подбор диагностических методов: индивидуальные беседы с детьми, интервьюирование, анализ детских рисунков, решение проблемных ситуаций, наблюдение за игровой деятельностью детей и др. методы [2,52].

На формирование основ гражданской идентичности ребенка оказывают влияние, как известно, все сферы дошкольного детства: семья, сверстники, дошкольные образовательные учреждения, СМИ, окружающая среда.

Окружающая среда, в которой живет и воспитывается ребенок может быть разной: поддерживающей, развивающей, насыщенной, комфортной.

Отсюда становится очевидным, что ее правильная организация и умелое включение ребенка в активное взаимодействие с окружающим предметным миром является одним из условий эффективности воспитательно-образовательного процесса по формированию основ гражданской позиции старших дошкольников.

Литература

1. Бондаревская Е.В. Воспитание как возрождение гражданина, человека культуры и нравственности. Ростов –на –Дону:Изд-во Ростов н/Д гос.пед.универ-та, 2011.-С.83-85.

2. Дзидзоева С.М., Красношлык З.П. Теоретико-методологические основания формирования основ гражданской идентичности дошкольников в условиях поликультурного образовательного пространства Журнал Владикавказского научного центра (ВНЦ). ISSN. 2014. №1. С 52-59.

3. Казаева Е.А. К постановке проблемы воспитания основ гражданственности у дошкольников//Оптимизация образовательного процесса в дошкольных учреждениях: Сб. науч.ст.: ШГПИ.-Шадринск,2016.-С.62-66.

4. Суслова Э.К. Растим гражданина//Дошкольное воспитание.-2008-№1.-С.13-15.

ОРГАНИЗАЦИЯ И ПРОВЕДЕНИЕ ДЕМОНТРАЦИОННОГО ЭКЗАМЕНА ПО КОМПЕТЕНЦИИ «18-ЭЛЕКТРОМОНТАЖ»

РУБЦОВА О.С.
преподаватель,
Университетский колледж ФГБОУ ВО ОГУ,
Россия, г. Оренбург

САДОВА Д.Д.
обучающийся,
Университетский колледж ФГБОУ ВО ОГУ,
Россия, г. Оренбург

Ключевые слова: демонстрационный экзамен, комплект оценочной документации (КОД), государственная итоговая аттестация (ГИА).

На сегодняшний день Университетским колледжем ОГУ осуществляется подготовка обучающихся по специальности 15.02.14 Оснащение средствами автоматизации технологических процессов и производств (по отраслям), которая входит в перечень ТОП-50 [1]. Федеральный образовательный стандарт (ФГОС) по данной специальности предусматривает введение демонстрационного экзамена по стандартам Ворлдскилс в рамках государственной итоговой аттестации. ГИА призвана способствовать систематизации и закреплению знаний и умений обучающегося по специальности при решении конкретных профессиональных задач, определять уровень подготовки выпускника к самостоятельной работе.

Демонстрационный экзамен проводится в соответствии с Планом, подтвержденным Главным экспертом: преподавателем специальных дисциплин. План формируется на основе Плана проведения демонстрационного экзамена по компетенции, утвержденного соответствующим комплектом оценочной документации (КОД), и содержит подробную информацию о времени проведения экзамена для каждой экзаменационной группы, о распределении смен с указанием количества рабочих мест, перерывов на обед и других мероприятий, предусмотренных КОД.

Допуск к экзамену осуществляется Главным экспертом на основании

студенческого билета или зачетной книжки, в случае отсутствия – иного документа, удостоверяющего личность экзаменуемого. К демонстрационному экзамену допускаются экзаменующиеся, прошедшие инструктаж по ОТ и ТБ, а также ознакомившиеся с рабочими местами.

Главным экспертом выдаются экзаменационные задания каждому экзаменующемуся в бумажном виде, а также разъясняются правила поведения во время демонстрационного экзамена [2].

В 2022 году задание представлено в экзаменационном билете в виде профессиональной задачи, составленной с учетом элементов содержания КОД № 1.1 компетенции «Электромонтаж» WorldSkills.

Задание включает в себя следующие разделы:

1. Формат Демонстрационного экзамена
2. Формы участия
3. Вид аттестации
4. Модули задания, критерии оценки и необходимое время
5. Необходимые приложения [3].

Количество часов на выполнение задания: 8 ч.

Задание должно выполняться помодульно;

Модуль 1: Монтаж в промышленной и гражданской отраслях;

Модуль 2: Программирование логического реле;

Модуль 3: Поиск неисправностей.

В оценке профессиональных навыков участвовали:

- главный и технический эксперт – преподаватели Университетского колледжа ОГУ;

- линейные эксперты – представители образовательной организации Государственного автономного профессионального образовательного учреждения «Гуманитарно-технический техникум» г. Оренбурга;

- линейные эксперты – представители работодателей: Оренбургское ПО филиала ПАО «Россети Волга» - «Оренбургэнерго» Ленинский РЭС.

Все эксперты имели Свидетельства эксперта демонстрационного экзамена

(ДЭ) по стандартам Ворлдскиллс Россия.

Проводился ДЭ в учебной мастерской Университетского колледжа ОГУ.

Результаты демонстрационного экзамена:

- гр. 18 ОСАТП – 1 – средняя оценка по группе – 4,28;
- гр. 18 ОСАТП – 2 – средняя оценка по группе – 4,17.

Высокие результаты по группе связаны с тем, что подготовка к ДЭ велась на протяжении всего учебного процесса, обучающиеся постепенно изучают, разбирают модули заданий демонстрационного экзамена на дисциплинах, профессиональных модулях, учебных и производственных практиках.

Результаты демонстрационного экзамена были занесены в электронную систему eSim и подтверждены электронным документом – Паспортом компетенций.

Так же стоит отметить, что при подготовке к ДЭ заведующий отделением Центра опережающей профессиональной подготовки Университетского колледжа ОГУ столкнулся с дополнительными расходами: оплатой труда экспертам, оплатой питания, транспортными расходами.

Список литературы

1. Приказ Минтруда России от 26.10.2020 №744 (ред. от 20.10.2021) «Об утверждении списка 50 наиболее востребованных на рынке труда, новых и перспективных профессий, требующих среднего профессионального образования» [Электронный ресурс] // Министерство труда и социальной защиты Российской Федерации.
2. Методические рекомендации по организации и проведению демонстрационного экзамена в составе государственной итоговой аттестации по программам СПО в 2018г. от 15.06.2018г., № 06-1090
3. Пояснительная записка с оценочным материалам для демонстрационного экзамена по стандартам Ворлдскиллс Россия по компетенции «Электромонтаж» (утверждено правлением Союза протокол №18/11 от 12.11.2018г.)

РОЛЬ ВОСПИТАТЕЛЯ В ПРОЦЕССЕ МУЗЫКАЛЬНОГО ВОСПИТАНИЯ НА ЗАНЯТИЯХ (НОД) И В БЫТУ ДЕТСКОГО САДА

ГАСЮКОВА М.А.
воспитатель,
Муниципальное бюджетное дошкольное образовательное учреждение детский сад № 19 «Антошка»,
г. Белгород, Россия

МЕШКОВА М.Б.
воспитатель,
Муниципальное бюджетное дошкольное образовательное учреждение детский сад № 19 «Антошка»,
г. Белгород, Россия

ПАДАЛКА О.С.
музыкальный руководитель,
Муниципальное бюджетное дошкольное образовательное учреждение детский сад № 19 «Антошка»,
г. Белгород, Россия

Музыкальное воспитание в детском саду является одним из важнейших воспитательных средств. Основой теории музыкального воспитания детей являются огромные познавательные и воспитательные возможности музыкального искусства. Чтобы проводить эту работу целенаправленно и углубленно, нести ответственность должен весь педагогический коллектив.

Педагогу - воспитателю важно не только понимать и любить музыку, уметь выразительно петь, ритмично двигаться и в меру своих возможностей играть на музыкальных инструментах. Самое существенное - уметь применить свой музыкальный опыт в воспитании детей.

Воспитывая ребёнка средствами музыки, педагог должен понимать её значение для всестороннего развития личности и быть её активным проводником в жизнь детей. Очень хорошо, когда дети в свободные часы водят хороводы, поют песни. Подбирают мелодии на металлофоне. Музыка должна пронизывать многие стороны жизни ребёнка. Направлять процесс музыкального воспитания

в нужное русло может лишь тот, кто неотрывно работает с детьми, а именно - воспитатель. В детском саду работу по повышению уровня музыкальных знаний, развитию музыкального опыта коллектива педагогов ведёт музыкальный руководитель. Между тем с воспитателя не снимается ответственность за проведение музыкального воспитания в группе, в которой он работает.

Воспитатель должен осуществлять музыкальное воспитание, используя все формы работы: пение, слушание, музыкально – ритмические - движения, игра на музыкальных инструментах.

Работая с воспитателем, музыкальный руководитель раскрывает перед ним содержание предстоящих музыкальных занятий, разучивает практический материал, знакомит воспитателя с очередными задачами, которые он ставит в процессе работы над содержанием программы обучения.

Участие воспитателя в музыкальном занятии зависит от возраста группы, музыкальной подготовленности детей и конкретных задач данного занятия. Особенно важно участвовать воспитателю в работе с младшими группами, где ему принадлежит главная роль в игре, пляске, песне. Чем младше дети, тем активнее приходится быть воспитателю - оказывать помощь ребёнку, следить чтобы дети были внимательны, наблюдать - кто и как проявляет себя на занятии. В подготовительной группе, детям предоставляется больше самостоятельности, но всё же, помощь воспитателя необходима.

Роль воспитателя, чередование его пассивного и активного участия, различны, в зависимости от частей занятия и задач.

Слушание музыки:

- Личным примером воспитывает у детей умение внимательно слушать музыкальное произведение, выражает заинтересованность;

- Следит за дисциплиной;

- Оказывает помощь музыкальному руководителю в использовании наглядных пособий и другого методического материала.

Распевание, пение:

- В распевании не участвует

- Поет с детьми, разучивая новую песню, показывая правильную артикуляцию

- Поддерживает пением при исполнении знакомых песен, используя средства мимической и пантомимической выразительности.

- При совершенствовании разучиваемой песни, подпевает в «трудных местах».

- Не поет с детьми при самостоятельном эмоционально-выразительном пении (исключение – пение с детьми раннего и младшего возраста)

Музыкально-ритмические движения и игры:

- Участвует в показе всех видов движений, давая соответствующие рекомендации детям.

- Дает четкие, точные, эстетичные эталоны движений (исключение – упражнения на развитие творческой активности детей).

- Принимает непосредственное участие в исполнении танцев, плясок, хороводов. В старшем дошкольном возрасте знакомые пляски, танцы дети исполняют самостоятельно.

- Корректирует исполнение движений отдельными детьми во время танца, упражнения, игры.

- Разъясняет и контролирует выполнение условий игры, способствуя формированию поведенческих навыков во время ее проведения.

- Берет одну из ролей в сюжетной игре.

- Наблюдает за дисциплиной на протяжении всего музыкального занятия.

Рассмотрим еще одну важную форму музыкально–эстетического воспитания детей – праздничный утренник, который включает в себя практически все виды творческой деятельности детей и педагогического коллектива. Утренник является частью всей воспитательной работы, проводимой в детском саду. Здесь осуществляются задачи нравственного, умственного, физического и эстетического воспитания. Поэтому подготовку к празднику, его проведение и закрепление полученных детьми впечатлений можно рассматривать как звенья единого педагогического процесса.

Деятельность воспитателя на утренниках очень разнообразна. Самой ответственной является роль ведущего. Его эмоциональность, живость, умение непосредственно общаться с детьми, выразительное исполнение стихотворных текстов, во многом определяют общий настрой и темп ведения праздника. Ведущий не только должен знать программу, но и уметь быстро реагировать на неожиданные случайные изменения. Большое удовольствие доставляют детям сольные и групповые выступления воспитателей. Они могут показать различные танцы, спеть песни, исполнить роль персонажа.

После праздника дети долгое время вспоминают понравившиеся им выступления. Воспитатель должен стремиться закрепить эти впечатления, связывая их с тематикой своих занятий.

Воспитатель может самостоятельно разучить с детьми игру, поставить небольшое театрализованное представление, которые затем могут быть включены в музыкальное занятие или в программу праздничного утренника.

Кроме того, главная роль в музыкальном воспитании отводится воспитателю в самостоятельной деятельности детей.

Подобный вид деятельности требует создания внешних условий, определённой материальной среды. Детям важно иметь свой музыкальный уголок - с небольшим количеством музыкальных инструментов, музыкально - дидактических игр.

Планируя самостоятельную музыкальную деятельность, воспитатель присматривается в начале учебного года к детям. Кто чем интересуется (пением, танцами, игрой на инструменте), есть ли дети, которые не принимают участие).

Иногда ведущие роли достаются одним и тем же детям. Это происходит отчасти из-за желания ребёнка быть лидером, а не его интереса к музыке. Другие дети тянутся к музыке, но они робкие, нерешительные. Воспитатель должен создать оптимальные условия для каждого ребёнка. Наиболее высокое качество работы может быть обеспечено там, где воспитатели, постоянно повышая свою музыкально - педагогическую квалификацию, становятся активными и умелыми помощниками музыкального руководителя, используют музыкальный материал

в повседневной работе с детьми, умеют самостоятельно проводить простейшие музыкальные занятия при необходимости - в отсутствии музыкального руководителя. Когда у воспитателя уже есть некоторый опыт наблюдений и анализа музыкальных занятий, а также опыт их самостоятельного проведения, он будет вносить свои предложения при обсуждении методических приёмов проведения занятий, стимулировать творчество детей, подсказывать тему, распределять роли, намечать развитие сюжета в играх и инсценировках.

Для обогащения музыкальных впечатлений детей и побуждения их к применению навыков, полученных на музыкальных занятиях воспитатель должен наполнять режимные моменты звучанием известных детям классических произведений. Например, на утренней гимнастике и во время физкультурных занятий (у малышей) воспитатель может использовать следующие произведения: во время бега и ходьбы в быстром темпе, галопе «Смелый наездник» Р.Шумана, «Клоуны» Д. Кабалевского, «Хоровод гномов» Ф. Листа, «Моя лошадка» А.Гречанинова и другие; во время легкого бега, бега врассыпную, стайкой – «Мотылек» С. Майкапара, «Бабочки» Ф. Куперена, «Веселая прогулка» Б. Чайковского; во время марша – «Шествие кузнечиков» С.Прокофьева, марш из цикла «Детская музыка». Общеразвивающие упражнения может сопровождать музыка И. Иорданского («Ладушки-ладушки»), П.И.Чайковского («Новая кукла») и другие.

На прогулке можете поиграть с детьми в игры, разученные на музыкальных занятиях: танец-игра «Медведь», упражнение «Ежик и барабан»; двигательное упражнение «Шла веселая собака», игра «Где спит рыбка?», песня «Ай, туки-туки-туки», пальчиковые речевые игры.

Т.е., роль воспитателя в развитии самостоятельной музыкальной деятельности детей заключается в том, что он незаметно для ребенка побуждает его проявить активность в различных видах музыкальной деятельности, создавая благоприятные педагогические условия: влияние на музыкальные впечатления ребенка, развертывание деятельности детей по их инициативе. Воспитатель должен быть тактичным, стать как бы соучастником детских игр.

Воспитатель наряду с музыкальным руководителем имеет огромное значение в деле музыкального и эстетического воспитания. Что касается обязанностей - не нужно проводить чёткой грани - это должен делать воспитатель, а это - обязанность музыкального руководителя. Только совместная деятельность, совместный творческий подход к данному вопросу сможет принести свои плоды. Воспитателя важно заинтересовать и увлечь музыкальной деятельностью. Нужно вызвать в нём желание учиться музыке, заниматься ею, тогда воспитатель будет лучшим помощником музыкального руководителя.

Список литературы

1. Ветлугина, Н.А. Методика музыкального воспитания в детском саду /Н.А. Ветлугина. – М.: Издательство "Просвещение", 1989.
2. Давыдова, Н. Базы музыкального воспитания. Дошкольное воспитание /Н. Давыдова. – М.: Издательство "Просвещение", 1994.
3. Михайлова, М.А. Развитие музыкальных возможностей деток / М.А. Михайлова. – Ярославль: "Академия развития", 1997.
4. Школяр, Л. Ребенок в музыке и музыка в ребенке. Дошкольное воспитание / Л. Школяр. – М.: ФиС, 1992.

ИЗУЧЕНИЕ ЭЛЕКТРИЧЕСТВА С ПОМОЩЬЮ ЦИФРОВОЙ ЛАБОРАТОРИИ «НАУРАША»

СОЛОВЬЕВА С.А.
Воспитатель,
МБДОУ д/с №19 «Антошка»,
г. Белгород

ЛОМАКИНА Е.А.
Воспитатель,
МБДОУ д/с №19 «Антошка»,
г. Белгород

ДОРОНКИНА А.А.
Воспитатель,
МБДОУ д/с №19 «Антошка»,
г. Белгород

СМИРНЫХ Г.А.
Воспитатель,
МБДОУ д/с №19 «Антошка»,
г. Белгород

Одним из целевых ориентиров, представленных на этапе завершения дошкольного детства, является любознательность. Ребёнок задаёт разные вопросы, касающиеся предметов, явлений, интересуется причинно-следственными связями (как? почему? зачем?), пытается самостоятельно придумывать объяснения явлениям природы, склонен наблюдать, экспериментировать. На сегодняшний день слова великого философа Конфуция: «Что я слышу – забываю, что я вижу– я помню, что я делаю – я понимаю» особенно актуальны. Когда ребенок слышит, видит и делает что-то сам, то знания надолго остаются в памяти ребенка. Поэтому задача педагогов – помогать развитию самостоятельной поисковой, исследовательской активности детей.

В этом нам помогает цифровая лаборатория Науруша. Это прекрасная мотивация к получению новых знаний. Главный герой просто и доступно объясняет детям объяснение некоторых физических явлений и процессов. Ребятишкам очень нравится экспериментировать. Особенно им понравились

эксперименты с электрическим током.

Для начала мы порассуждали о том, откуда берется электричество в нашем доме. Мы пришли к выводу, что ток бежит по проводам, затем попадает в розетку, а затем в электроприборы. Затем разобрались, почему некоторые приборы продолжают работать без подключения к розетке. Оказывается, у них есть батарейки, в которых хранится ток.

Мы познакомились из чего состоит батарейка. У батарейки два электрода из разных металлов, а между ними находится специальный раствор – электролит. Это проводник, он проводит электричество. В качестве электролита используется кислота, поэтому батарейку нельзя разбирать. Использованные батарейки нужно относить в специально отведенные для этого места, откуда их увезут на утилизацию.

Очень увлекательным оказалось изучение электричества. Мы измерили электричество сначала от одной батарейки, потом от трех батареек. Для этого мы прикрепили к датчику отсек с батарейками. Мы убедились, что от трех батареек электричества больше, чем от одной. Потом мы подключили батарейки к лампочке, и вот что у нас получилось.

А еще батарейку можно сделать из того, что продается на рынке. Для этого мы использовали лимон, яблоко и картофель. В качестве электродов мы использовали пластинки из меди и цинка. Мы воткнули электроды с двух полюсов в фрукт и подсоединили к своему устройству датчик божья коровка (красный провод к белой пластине, а черный- к рыжей пластине). Конечно, батарейка оказалась сильнее, но все – таки мы убедились, что электричество можно получить даже из овощей и фруктов.

В итоге, мы сделали вывод, что именно опытно-экспериментальная деятельность помогает больше раскрыться дошкольникам, а цифровая лаборатория «Науараша» открывает детям дверь в мир физики, химии и биологии. Конечно, батарейка оказалась сильнее, но все – таки мы убедились, что электричество можно получить даже из овощей и фруктов.

Исходя их этого, сделаем вывод, что именно опытно-экспериментальная деятельность помогает больше раскрыться дошкольникам, а цифровая лаборатория «Наураша» открывает детям дверь в мир физики, химии и биологии.

СТАНОВЛЕНИЕ РЕЧИ ПОСРЕДСТВОМ ФРАЗОВОГО КОНСТРУКТОРА У ДЕТЕЙ С МОТОРНОЙ АЛАЛИЕЙ

ЧУБИРКА М.А.
учитель – логопед,
Муниципальное бюджетное дошкольное образовательное учреждение
«Детский сад «Дашенька»,
Россия, г. Абакан

Алалия – отсутствие или недоразвитие речи вследствие органического поражения речевых зон коры головного мозга во внутриутробном или раннем периоде развития ребенка.

Моторная алалия — это системное недоразвитие экспрессивной речи центрального органического характера, обусловленное несформированностью языковых операций процесса поражения речевых высказываний при относительной сохранности смысловых и сенсомоторных операций.

Главная цель логопедической работы при моторной алалии устанавливается в создании у детей - алаликов такой речевой базы, которая позволяет их речи в дальнейшем развиваться спонтанно и сложиться в систему.

Коррекционная логопедическая работа с такими детьми строится поэтапно. Так психолог Хейкинен О. А. выделяет несколько этапов коррекционной работы:

1 этап - воспитание речевой активности, формирование пассивного и активного словаря;

2 этап - формирование фразовой речи на фоне усложнения словаря и структуры фразы (работа над распространением предложений, их грамматическим оформлением, над диалогом и описательным рассказом);

3 этап - развитие связной речи и автоматизация грамматических структур.

Данной структуры придерживались такие педагоги - логопеды, как Б.М. Гриншпун, С.Н. Шаховская и др.

Остановимся на втором этапе, так как работа по формированию фразовой речи является одним из важных этапов коррекционной логопедической работы. Овладение ею является необходимым этапом в познавательном и социально-коммуникативном развитии ребенка.

Для формирования высказывания в логопедии используют различные приемы: использование схем при составлении описательных рассказов, опорных карточек, знакомство со схемами предлогов, с приемами мнемотехники. Я хочу поделиться опытом по работе с комплектом пособий, которое помогает выстраивать фразу. Называется оно «Фразовый конструктор», который представлен в кубиках.

Фразовый конструктор – это набор кубиков, на которых изображены персонажи, предметы, схемы действий и предлогов. Если ребенок уже произносит отдельные слова, но фразовой речи у него пока нет, то эта игра поможет научиться соединять слова в предложения. Так же с помощью кубиков у ребенка будет формироваться способность к планированию и проговариванию последовательности слов. Материал подобран по разным лексическим темам, это дает возможность обобщать, классифицировать и сравнивать предметы. В данной игре может принимать участие несколько детей.

В ходе увлекательной игры ребенок учится составлять предложения разного типа (от простых к сложным) и объединять их в истории.

1. Из двух слов: существительное + глагол (папа ест, дядя идёт);
2. Из трех слов: существительное + глагол + существительное (баба читает газету);
3. Из четырех слов: существительное + глагол + предлог + дополнение (папа едет в магазин).

С помощью кубиков формируется навык составления предложений различных по структуре (от простых к сложным).

Таким образом, обучение фразовой речи «вбирает» в себя все достижения

в овладении родным языком, ее звуковой составляющей, словарным составом, грамматикой.

Список литературы

1. Волкова Л.С., Шаховская С.Н. Логопедия: учебник для студентов дефектол. фак. пед. вузов / Л.С. Волкова, С.Н. Шаховская – М.: гуманит. изд. Центр ВЛАДОС, 1998. – 680 с.

2. Трауготт Н.Н., Кайданова С.И. Нарушение слуха при сенсорной алалии и афазии / Н.Н. Трауготт, С.И. Кайданова – Ленинград: издательство «Наука», 1975.

КОНСПЕКТ ХОРЕОГРАФИЧЕСКОЙ ДЕЯТЕЛЬНОСТИ С ДЕТЬМИ СТАРШЕЙ ГРУППЫ

АСЮТИНА А.В.
Педагог дополнительного образования,
МБДОУ «ЦРР-д/с «Росинка»,
Республика Хакасия, город Абакан

Интеграция образовательных областей: «Художественно–эстетическое развитие»

«Познавательное развитие», «Социально–коммуникативное развитие», «Речевое развитие».

Цель: создание социальной ситуации развития в процессе хореографической деятельности «Танцевальная импровизация».

Задачи:

I. Образовательные

Содействовать совершенствованию у учащихся чувство ритма, памяти, внимания умения выражать свои чувства, понимания музыки, техники исполнения движений.

II. Развивающие

Содействовать развитию техники исполнения танца, силы, ловкости,

гибкости, точности исполнения движения, всего двигательного аппарата, подвижности в суставах, укрепления эластичности мышц.

III. Воспитательные.

Содействовать воспитанию художественно-эстетических и культурных навыков, артистичности.

Оборудование

колонка, флешка с музыкальным материалом, карточки с номерами.

Зал украшается в виде волшебного леса с замком, на полу расклеиваются по кругу цветы, кочки имитирующее тропинку с препятствиями.

Организация детских видов деятельности:

- музыкальная деятельность;
- коммуникативная деятельность;
- хореографическая деятельность.

Организация рабочего пространства	**Деятельность взрослого**	**Деятельность детей**	**Психолого-педагогические условия/задачи**
	Вводная часть		
Ребята заходят в зал	**Педагог – хореограф**: Здоровается. -Ребята, а вы были когда-нибудь в волшебном замке? -Ребята, а вы хотели бы туда попасть? -Ребята, а вы хотели бы научиться красиво танцевать? -Ребята, сегодня я предлагаю вам отправиться в волшебный замок, где мы будем учится танцевать. Но тропинка туда длинная и с препятствиями я надеюсь мы с вами справимся.	Дети здороваются, высказывают свои мнения Дети слушают, анализируют, высказывают мнения	Условия для взаимодействия детей с взрослыми Условия для развития творческого воображения

Основная часть			
	Педагог – хореограф: -Предлагаю вам отправиться в сказочный замок, но, чтобы туда попасть, надо выполнить разминку. -Главное условие, все упражнения мы запоминаем. -Марш на месте и шагаем по кругу, ребята нашем пути большие лужи -А сейчас камни, которые мы должны перешагнуть -Молодцы, но, чтобы нам добраться нужно еще немного подпрыгнуть -А сейчас ветки деревьев, нужно наклонить голову (упражнение тик-так) -Молодцы вы справились с волшебной тропинкой и подошли к волшебному замку.	Дети слушают, анализируют, высказывают мнения ребята становятся на высокие полупальцы и продолжают ходьбу два круга ходьба с высоко поднятыми коленями два круга (подскоки польки). Повороты и наклоны головы Ребята стоят в кругу педагог по середине. Дети слушают, анализируют, высказывают мнения	Условия для развития познавательного интереса, речевой активности Условия для развития творческого воображения Условия для развития творческого воображения Условия для развития творческого воображения Условия для развития творческого воображения Условия для развития речевой активности, творческого воображения

	-Ребята, какие упражнения делали, добираясь по тропинке до волшебного замка? -Какое упражнение понравилось вам больше всего? -Чтобы попасть в волшебный замок, нужно станцевать. -Теперь мы готовы начать создавать свои танцевальные номера, включая в них движения, которые мы изучили ранее. -На сколько групп нам нужно разделиться? -По сколько человек?	Дети думают, анализируют, высказывают мнения Дети решают, делятся самостоятельно на группы по своим интересам Дети подходят к столам берут карточки с музыкой для танца	Условия для развития речевой активности, творческого воображения Условия для инициативы и самостоятельного выбора;
На столах размещены карточки с номерами 1,2,3, под каждым номером, указана своя музыкальная композиция. *Включается детская песня из м/ф "Крошка Енот". Автор текста: Пляцковский М., Композитор: Шаинский В. И* *Включается песня из кинофильма*	Ребята, вы можете подойти к столам, и выбрать под какую музыкальную композицию вы будете исполнять свой танец. Ребята, ваша задача, когда включится музыкальное произведение начать импровизировать, но также включать в танец, движения, которые мы изучили ранее. -Ребята, вы готовы показать свои номера? -Тогда присаживаемся и посмотрим номер каждой группы по очереди. Давайте попробуем немного поимпровезировать.	Дети слушают, анализируют, высказывают мнения Дети решают, какая группа выступает первой и по очереди показывают свои танцевальные номера Воспитанники начинают импровизировать и танцевать.	Условия для взаимодействия детей друг с другом Условия для взаимодействия детей друг с другом, художественно – эстетического развития, развития творческого воображения Условия для взаимодействия детей друг с другом, художественно – эстетического развития, развития творческого воображения Условия для инициативы и самостоятельного выбора;

"Золушка", автор слов: Шварц Е., композитор: Спадавеккиа А. *Включается детская песня «Добрый жук» из кинофильма "Золушка", автор: Спадавеккиа А.*	-Какая группа хочет выступить первой? -Выступает следующая группа педагог наблюдает и хвалит. -Осталась еще одна группа со своим танцевальным номером, посмотрим, что они для нас приготовили -Ну вот наше путешествие подошла к концу нам пара возвращается, вы все молодцы хорошо работали.	Дети хлопают.	Условия для развития двигательной активности, чувства ритма, художественно – эстетического развития, развития творческого воображения Условия для развития двигательной активности, чувства ритма, художественно – эстетического развития, развития творческого воображения
Заключительная часть			
	Педагог – хореограф: -Ребята вам понравилось наше путешествие к волшебному замку? -Что понравилось вам больше всего? -Какой номер, по вашему мнению, был самым ярким? -Мне тоже понравилось наше путешествие. Поблагодарим друг друга аплодисментами.	Высказывания детей. Дети прощаются, уходят в группу	Условия для: - выражения детьми своих мыслей, развития речевой активности, условия для рефлексии своей деятельности

ФОРМИРОВАНИЕ У ДЕТЕЙ ДОШКОЛЬНОГО ВОЗРАСТА ОСНОВ НАЛОГОВОЙ КУЛЬТУРЫ И НАЛОГООБЛОЖЕНИЯ

БОЖКОВА Л.Н.
Воспитатель,
МБДОУ детский сад общеразвивающего вида №3 ст. Ленинградской
муниципального образования Ленинградский район,
Россия, Краснодарский край

Изменения, происходящие в жизни общества, оказывают огромное влияние на воспитание и образование молодого поколения нашей страны. Меняются идеи, ценности, многие личностные качества, на которые ориентировались взрослые и дети. Услышав громкое название «Налогообложение», многие из Вас подумают: «Это еще зачем? Стоит ли торопить время? Ведь впереди школа, вуз, там всему и научат». Даже сочетание понятий «дошкольник и налогообложение, налоги» вызывают у многих внутренний протест. Это неверный подход. Опыт показывает: многие предпосылки будущей экономической деятельности складываются очень рано, и, если не развивать их своевременно, могут проявиться негативные стороны в поведении детей — отрицательное отношение к налогам и налогообложению. А нынешним дошкольникам предстоит жить в XXI веке — веке сложных социальных и экономических отношений [2, с. 25]. Это потребует от них умения правильно ориентироваться в различных ситуациях, самостоятельно, творчески действовать, а значит — строить свою жизнь более организованно, разумно, интересно. Чтобы заинтересовать детей столь серьезной и сложной темой, как налоги, налогообложение, были поставлены следующие задачи:

- Дать понятие, что такое налоги и налогообложение, бюджет.
- Раскрыть роль налогов в жизни людей.
- Показать, что человеку нужны определенные условия и средства существования.
- Познакомить детей с трудовой деятельностью, и её значимостью для жизни человека.

- Сформировать представление об экономических ресурсах и экономическом продукте.
- Показать личную связь ребенка с налогообложением.

Актуальность рассмотрения данной темы обусловлена значимостью подготовки ребенка к жизни, правильной ориентацией его в происходящих экономических явлениях, а также необходимостью преемственности в изучении налогов между первыми ступенями образовательной системы – детским садом и школой [3, с. 17]. Педагогическая целесообразность методического пособия заключается в том, что формирование экономического сознания приближает дошкольника к реальной жизни, пробуждает экономическое мышление. Дети узнали, что налогообложение важно для нашей благополучной жизни, из чего складывается государственный и семейный бюджет, о новых профессиях, могут рассказать о них; у ребят обогатился словарный запас, связанный с областью налогообложения, трудовой деятельностью. Появились здоровый интерес к видам налогов, деньгам, осознание правил их честного приобретения, взаимосвязь понятий «труд — деньги»; понимание факта купли-продажи: не все можно купить сразу.

Дети учатся честно выигрывать, соревноваться, радоваться успехам товарища, проигрывать и не бояться проигрыша, начинают бережнее относиться к игрушкам и учебному материалу.

Решение проблемы экономического воспитания в дошкольном возрасте видится, прежде всего, в русле совершенствования нравственного воспитания в целом, в знакомстве с нормами морали, раскрывающими, как следует относиться к окружающей природе, к миру ценностей, к результатам человеческого труда и человеку.

Игры с экономическим содержанием используются в совместной деятельности с взрослым, в индивидуальной работе, в досугах, развлечениях, театрализованной и экспериментальной деятельности, в самостоятельной и игровой деятельности, в режимных моментах. Путешествие моих воспитанников в сложный мир налогообложения только начинается. Но уже сейчас, наблюдая

за их играми, я могу сказать, что наше «досрочное» знакомство с налогами не проходит впустую.

Методы и приёмы, используемые при работе с детьми:

- Показ или демонстрация способа действия в сочетании с объяснением, выполняется с привлечением разнообразных дидактических средств;
- Инструкция для выполнения самостоятельных упражнений;
- Пояснение, разъяснение, указание с целью предупреждения ошибок;
- Вопросы к детям.

Формы работы с родителями

Реализация задач по экономическому воспитанию осуществляется в тесной взаимосвязи с родителями.

- анкетирование (цель: определение мнения по поводу важности экономического аспекта воспитания, необходимости формирования у ребенка экономически значимых качеств, знаний и умений);
- Информационные листы (памятки, советы, мини-консультации);
- участие в конкурсах, выставках, ярмарках, аукционах, викторинах экономического содержания;
- родительские собрания (цель: вовлечь родителей в процесс экономического образования детей, разъяснить необходимость привлечения детей к рациональному ведению домашнего хозяйства, к расчету бюджета, рационализации потребностей детей соразмерно материальным возможностям семьи, привлечение родителей к процессу передачи экономической информации);
- индивидуальные экскурсии родителей с детьми (в банк, магазин, к терминалу, аптеку, и т.д.);
- участие родителей в дидактических играх экономического содержания.

К сожалению, финансовой грамотности почти не обучают в детских садах. А грамотное отношение к собственным деньгам и опыт пользования

финансовыми продуктами в раннем возрасте открывает хорошие возможности и способствует финансовому благополучию детей, когда они вырастают [1, с. 14-19]. Еще одним важный урок о деньгах, который стоит получить в дошкольном возрасте – это умение различать эмоциональные и товарно-денежные отношения.

Не стоит пренебрегать финансовым обучением Вашего ребенка, так как это может определить его будущее. И если Вы не отнесетесь к этому со всей серьезностью, плоды придется пожинать не только ему, но и Вам.

Список литературы

1. Архипова, Е.А. Экономическое воспитание детей: (В системе дошкольного образования) Пралеска. – 2000.– №6. – с. 14-19.

2. Ботько, А.В. Сущность экономического воспитания на современном этапе.

3. Глазырина. Л.Д. Экономическое воспитание дошкольника: справ. и метод. материалы / Л.Д. Глазырина, Н.В. Зайцева, В.М. Теленченко. – Мозырь: Содействие, 2006. – 84 с. *Казакова, Н.* Мы любим рекламу!: (Экономическое образование дошкольников) Обруч. – 1999.– №1 – с. 29-31.

4. Как знакомить детей с денежными единицами: (Учителя Монтессори – шк. об экономическом образовании дошкольников] // Обруч. – 1999.– №1 – с. 24-25.

5. Левчук, З.К. Нравственно – экономическое воспитание дошкольников и перспективы //Актуальные проблемы теории и истории педагогики. – Витебск, 2006. – с. 158 – 161.

6. Шатова, А.Д. Дошкольник и ... экономика //Обруч. – 1999. – №1. – с. 29-31.

7. Шатова, А.Д. Программа «Дошкольник и экономика»: [О формировании у ребенка экономических знаний, экономического мышления] //Современные образовательные программы для дошкольных учреждений. – М., 2000. – с. 179-18

8. ЦОР «Уроки Тётушки Совы – Азбука денег». http://mamapapavrn.com/load/razvivajushhie_multfilmy/uroki_tetushki_sovy_azbuka_deneg_smotret_onlajn/5-1-0-952

9. ЦОР «Уроки Тётушки Совы – «Семейный бюджет», «Работа и зарплата», «Об экономике» http://my-shop.ru/shop/video/1492833.html

---

ПРИНЦИПЫ АНАЛИЗА РЕЧЕВЫХ НАРУШЕНИЙ

КОНДРАШОВА Т.М.
учитель-логопед,
Муниципальное бюджетное дошкольное образовательное учреждение
г. Абакана «Центр развития ребенка-детский сад «Росинка»,
Россия, г. Абакан

Нарушение речи определяется как отклонение в речи говорящего от языковой нормы, принятой в данной языковой среде, обусловленное расстройством нормального функционирования психофизиологических механизмов речевой деятельности.

Целью анализа речевых нарушений является выявление структуры нарушения и научное обоснование направления и содержания исследований речевой патологии в детском возрасте.

Принципы анализа речевых нарушений являются основой классификации речевых нарушений. *Принцип* - основное, исходное положение какой-либо теории, учения, науки; внутренние убеждения человека. По данным современной литературы направление и содержание исследование нарушений речи у детей определяются следующими принципами анализа нарушений: *принципом развития; принципом системного подхода; принципом рассмотрения речевых нарушений во взаимосвязи речи с другими сторонами психического развития.*

Эти принципы разработаны Р.Е.Левиной и составляют основу их классификации речевых нарушений.

Принцип развития - предполагает анализ процесса возникновения дефекта. Знание особенностей и закономерностей речевого развития на каждом

возрастном этапе, предпосылок и условий, обеспечивающих его развитие, позволяет определить причины возникновения нарушения и наметить адекватные пути коррекционного воздействия.

Принцип системности - подход к анализу речевых нарушений, определяющий речь как систему. Речевая патология может проявляться в нарушениях различных компонентов речевой деятельности: звукопроизношения, фонематических процессов, лексики, грамматики. Речевые нарушения многообразны. От того, какие компоненты речевой системы нарушены, зависит характер дефекта, например у одних детей могут наблюдаться дефекты звукопроизношения, у других наряду с фонетическими дефектами могут наблюдаться и фонематические нарушения, у третьих можно увидеть как фонетико-фонематическую, так и лексико-грамматическую недостаточность. На этом принципе базируются педагогическая классификация речевых нарушений и комплектование специальных учреждений для детей с расстройствами речи.

Все психические процессы у ребёнка: восприятие, внимание, память, мышление, воображение – взаимосвязаны с речью. Речь формируется под воздействием всех высших психических функций, но, в свою очередь, и внимание, и память, и мышление развиваются под влиянием речи. Так, обобщённость восприятия зависит от уровня развития речи, развитие связной речи возможно лишь при сформированности операций сравнения, анализа, синтеза; слухоречевая память взаимообусловлена и взаимосвязана с развитием фонематических процессов.

Таким образом, при анализе речевых нарушений важно учитывать все вышеперечисленное, а также соматическое состояние ребёнка, особенности его эмоционально-волевой и двигательной сфер, возраст, микросоциальное окружение, состояние зрения, слуха и интеллекта, что является комплексным подходом в изучении ребёнка с учётом структуры дефекта.

ОБУЧЕНИЕ ДЕТЕЙ С ЗАДЕРЖКОЙ ПСИХИЧЕСКОГО РАЗВИТИЯ

КОНДРАШОВА Т.М.
учитель-дефектолог,
Муниципальное бюджетное дошкольное образовательное учреждение
г. Абакана «Центр развития ребенка-детский сад «Росинка»,
Россия, г.Абакан

Для детей с ЗПР характерны незрелость эмоционально-волевой сферы и недоразвитие познавательной деятельности. Это выражается в замедленной переработки сенсорной информации, недостаточной сформированности умственных операций и действий, слабости познавательных интересов.

Таким детям свойственна низкая степень устойчивости внимания, поэтому необходимо специально организовывать и направлять внимание детей.

Интеллектуальная недостаточность у них проявляется в том, что сложные инструкции им недоступны, поэтому необходимо упрощать задание и предъявлять его ребенку поэтапно, формулируя задачу предельно четко и просто. Высокая степень истощаемости детей с ЗПР может принимать форму, как утомления, так и излишнего возбуждения. Поэтому нежелательно принуждать ребенка продолжать деятельность после наступления утомления. Чтобы усталость не закрепилась у ребенка как негативный итог общения с педагогом, обязательна церемония «прощания» с демонстрацией важного положительного результата работы.

Индивидуальные коррекционные занятия с детьми проводятся с учетом специальных требований, предъявляемых к коррекционно-образовательному процессу при работе с детьми, имеющими ЗПР:

-каждое занятие представляет тематическую и игровую целостность;

-распределение учебной нагрузки на занятии соответствует двигательным возможностям и уровню психического развития ребенка;

-широкое использование наглядности, максимальное использование натуральных объектов;

-осуществление индивидуального подхода с учетом состояния сохранных, нервно-психических функций и положительных свойств личности ребёнка;

использование разных форм взаимодействия с ребенком (совместные действия, действия по подражанию, по образцу, самостоятельно) и использование разных методов и приемов работы, предполагает гибкое содержание коррекционной работы, подбор дидактических, развивающих игр и упражнений, направленных на устранение специфических нарушений восприятия, памяти, внимания, мышления у всех категорий детей.

Основные направления коррекционно-развивающей работы на индивидуальных занятиях: сенсорное и сенсомоторное развитие, развитие наглядных и словесных форм мышления, мыслительных операций, развитие памяти, внимания.

ПСИХОЛОГО-ПЕДАГОГИЧЕСКИЕ ОСОБЕННОСТИ ПАТРИОТИЧЕСКОГО ВОСПИТАНИЯ ДЕТЕЙ СТАРШЕГО ДОШКОЛЬНОГО ВОЗРАСТА

КВИТНИЦКАЯ А.Н.
Воспитатель первой категории,
МБДОУ №19

ПОПОВА Е.С.
Воспитатель,
МБДОУ №19

БОНДАРЕВА В.Н.
Воспитатель,
МБДОУ №19

Дошкольный возраст является периодом совершенствования, развития личностных новообразований, которые за период дошкольного возраста обогащаются индивидуальными параметрами, появляются доминирующие ценностные установки, меняется характер взаимоотношений со сверстниками и взрослыми, способен оценить себя по отношению к окружающему миру в

соответствии с нормами и правилами общества. Развитыми личностными новообразованиями детей старшего дошкольного возраста являются произвольность, креативность, детская компетентность, становление нравственной позиции и возникновение обобщённо-интеллектуального переживания.

Дошкольное детство является особенным по своей сущности и являет собой сложное психологическое, педагогическое и социально-культурное явление, которое обладает индивидуальностью развития. В этом возрасте закладываются основы таких личностных качеств, как патриотизм, гражданственность, интернационализм. Целью патриотического воспитания детей дошкольного возраста является формирование у них основ патриотизма как нравственного образования личности. Патриотизм представляет собой модель, из трех компонентов:

- когнитивный,
- эмоциональный
- деятельностный

В свою очередь эти компоненты воплощаются в сфере социума и природы.

Когнитивный компонент. Заключается в познании дошкольниками доступным их возрасту объемом представлений и понятий о родине. Во многом это возможно благодаря совершенствованию и формированию в этом возрасте приоритетных познавательных процессов психики.

Восприятие дошкольников становится осмысленным, целенаправленным и анализирующим. В нем уже выделяются произвольные действия, т.е. наблюдение, рассматривание и поиск. Развитие этого процесса дает возможность детям дошкольного возраста довольно быстро узнавать интересующие их свойства объектов, отличать предметы друг от друга, выяснять существующие между ними связи и отношения. О тесной взаимосвязи у дошкольников процессов восприятия и мышления говорит образное начало, которое очень сильное в этом периоде и часто препятствует дошкольнику сделать правильные выводы или подвести итоги относительно того, что он наблюдает.

Внимание ребенка непроизвольно. Оно, в основном, зарождается внешне привлекательными предметами, событиями и людьми и остается пристальным до тех пор, пока у ребенка сохраняется непосредственный интерес к этим объектам. В развитии произвольного внимания ребенку помогают рассуждения вслух.

Дошкольное детство – возраст, наиболее благоприятный для развития памяти. Она занимает ключевую функцию среди других познавательных процессов. В этот период ребенок без труда запоминает всяческий материал. Интересные для ребенка события, действия и образы быстро сохраняются, непроизвольно запоминается и словесный материал, если он вызывает эмоциональное отражение (сказки, рассказы, диалоги из фильмов).

Можно сделать следующий вывод: когнитивный компонент патриотизма основывается, в первую очередь, на познавательные функции психики дошкольников, многие из которых еще не сформированы. Этим обусловлены трудности в познании представлений о родине. Общение с взрослым содействует развитию у детей познавательных интересов, о чем подтверждают детские вопросы, темы разговоров, игр и рисунков. Взрослый как бы поднимает ребенка на новый, еще не доступный ему уровень познавательной деятельности, создавая «зону ближайшего развития».

Эмоциональный компонент патриотизма опирается на то, что все стороны жизни ребенка дошкольного возраста выражены яркими переживаниями. Эмоции для ребенка оказываются материалом для обобщения представлений о Родине и создания на их основе патриотических чувств. Главным качеством для ребенка этого возраста является создание внутренней личностной позиции, он начинает стремиться к «ответственным» поручениям, к «серьезным» занятиям, некоторой самостоятельности, т.е. появляется желание занять новую социальную позицию.

В этот период очень важно отношение к воспитателю, ровесникам и, конечно, к самому себе. К концу дошкольного возраста складывается такая форма общения ребенка со взрослыми, как внеситуативно-личностное общение

(по М.И.Лисиной). Взрослый выступает для ребенка бесспорным авторитетом и образцом для подражания. Облегчается его общение во время занятия, когда нельзя поговорить на иные темы, поделиться своими переживаниями, когда отсутствуют непосредственные эмоциональные контакты, а также, отвечать на поставленные вопросы, но и самому задавать их, заранее подняв руку.

К концу дошкольного возраста ребенок уже достаточно хорошо понимает свою половую принадлежность, а так же находит себе место в пространстве и времени. Он умеет строить связь со взрослыми и ровесниками: имеет навыки владения собой, способен подчинить себя ситуациям, быть непоколебимым в своих желаниях и уже ориентируется в родственных отношениях. У такого дошкольника уже сформирована рефлексия. Важнейшим достижением в формировании личности ребенка является преимущество чувства «Я должен» над мотивом «Я хочу». К концу дошкольного возраста важную роль играет мотивационная готовность к обучению в школе.

Для ребенка 5-7 лет взрослые продолжают оставаться постоянным притягательным центром, в условиях повседневного поведения и общения с взрослыми. В практике ролевой игры у ребенка-дошкольника формируется обобщенное знание многих социальных норм, но это знание еще до конца не осознано ребенком и непосредственно связано с его положительными и отрицательными эмоциональными переживаниями.

Нравственные инстанции порождают у детей 6-7 летнего возраста нравственные мотивы поведения, которые могут быть по своему воздействию более сильными, чем многие непосредственные, в том числе и элементарные потребности.

Одним из самых важных условий становления человека как личности, по мнению многих известных педагогов и психологов, является формирование его эмоциональной сферы. Эмоциональный образ оказывается первой частью в структуре поведения. Ребенок радуется и печалится не только из-за действий, происходящих в данный момент, но и из-за того, что ему предстоит сделать. Как итог общения и деятельности возникают сочувствие и сопереживание,

интеллектуальные и эстетические чувства, а также чувства, долга, чести, патриотизма.

Деятельностный компонент патриотизма подразумевает исполнение эмоционально проникнувших и понятых знаний в деятельности, а также наличие набора нравственно-волевых качеств. В этом возрасте деятельность ребенка уже не относится напрямую с привлекательным предметом, а основываются на представления о нем, о желаемом результате, о реальности его достичь в скором будущем. Появление представлений позволяет дошкольнику отклониться от непосредственной ситуации, у него появляются переживания и волнения, с ней не связанные, и постоянные трудности осознаются не так остро.

Обязательным условием для успешного патриотического воспитания является высокий уровень взаимоотношений между взрослыми и детьми, отношение старшего поколения к младшему. Они должны основываться на уважении к личности подрастающего ребенка, знании законов психического и физического развития, а так же с любовью к нему.

В формировании личности дошкольника существенное значение имеют мотивы, которые побуждают к определенному поведению, к деятельности. Мотивы дошкольника приобретают разную силу и значимость. Наиболее сильным является вознаграждение, получение награды, похвалы, одобрение, более слабым – наказание, еще слабее – собственное обещание ребенка. Одним из наиболее слабых является прямой запрет каких-то действий ребенка, не дополненный другими добавочными мотивами.

Во время этого периода у ребенка формируется индивидуальная мотивационная система. Различные мотивы, которые ему характерны, принимают относительную устойчивость. Среди мотивов, имеющих различную значимость и силу для ребенка, отличаются доминирующие мотивы – основные в мотивационной иерархии. У детей с формирующейся иерархической системой доминирование еще не очень постоянно, оно может выражаться различно, в зависимости от условий. Создание постоянной мотивационной системы, которое началось в это время, закончится только в младшем школьном и подростковом

возрастах.

На мотивацию и эффективность исполняющих ребенком действий оказывают влияние те удачи и неудачи, с которыми он сталкивается напрямую. Если успех воздействует положительно на работу ребенка, то неудача – всегда отрицательно, так как она не заинтересовывает в продолжении деятельности и проявлении настойчивости. Для старших дошкольников успех является весомым стимулом. Но многих детей этого возраста подталкивает к действиям и неудача. После нее они стремятся справиться с появившимися трудностями и достичь необходимого им итога.

Мотивы могут быть как нравственными, общественными, а также эгоистическими. Воспитателю необходимо знать о помыслах, чувствах и намерениях ребенка, чтобы правильно оценить поступок и поведение ребенка. Зная причину, педагог сможет найти наиболее верные методы нравственного воспитания. Мотивы поведения в основном формируются в процессе опыта, приобретенного ребенком в повседневной жизни и деятельности, а также во взаимоотношениях со сверстниками и взрослыми. Деятельность ребенка дошкольного возраста начинает определяться общественными целями. Складывается умение заботиться о родных и близких людях, делать что-то нужное для других, беречь то, что создано трудом человека, ответственно относиться к делу, которое ему поручили, бережно относиться к природе и окружающему миру в целом. Так же, в этом возрасте у ребенка появляется соподчинение мотивов. На основе этого формируются общественные мотивы различных видов деятельности. Это имеет большое значение для воспитания патриотизма у дошкольников, так как появление социальных мотивов деятельности является основой развития нравственных качеств личности. Следовательно, воспитание патриотизма как интегративного нравственного качества личности должно осуществляться комплексно через развитие и обогащение когнитивной, эмоциональной и мотивационно-потребностной сфер психики дошкольника.

Особенностями проявления нравственных и патриотических чувств у

дошкольников являются скоротечность и ситуативность. Ребёнка может взволновать только что услышанный рассказ о героическом поступке, но это возникшее чувство может угаснуть, так как затем на эти впечатления накладываются другие, поэтому психологи отмечают, что необходимо закрепить это чувство в многократных переживаниях. Задачей воспитателя в данном случае является целенаправленная работа по созданию соответствующих воспитательных моментов. Такие задачи решаются во всех формах детской деятельности без исключения: на занятиях, в играх, в труде, в быту. Также необходимо отметить, что самыми сильнодействующими факторами воспитания являются: мировоззрение педагога, его личный пример, взгляды, суждения, активная жизненная позиция, приобщение родителей к жизни своих детей.

Каждому педагогу, который решает задачи патриотического воспитания, необходимо построить свою работу в соответствии с индивидуальными особенностями детей и условиями. Так же педагогу необходимо учитывать следующие принципы:

- «позитивный центризм» (при отборе заданий необходимо выбирать наиболее актуальные для детей заданного возраста);
- непрерывность и преемственность всего педагогического процесса;
- дифференцированный подход к каждому ребёнку, максимальный учёт его психологических особенностей, возможностей и интересов;
- рациональное и оправданное сочетание разных видов деятельности, подходящий возрасту баланс нагрузок (интеллектуальных, эмоциональных и двигательных);
- деятельностный подход;
- развивающий характер обучения, который основывается на детской активности.

Патриотическое воспитание ребенка является сложным педагогическим процессом, базой которого является развитие всего спектра патриотических чувств. На каждом возрастном этапе патриотические проявления у ребенка имеют свои особенности и, соответственно, свои воспитательные задачи, исходя

из которых, определяются ведущие формы и методы работы с дошкольниками.

Устойчивость и прочность нравственных качеств зависит от того, как оно сформировано, и какой механизм для него является основой педагогического воздействия. Для формирования этих качеств необходимо, чтобы оно протекало сознательно. В связи с этим необходимы знания, на основе которых у дошкольника будут формироваться понимание о смысле этих качеств, их потребности и плюсах овладения ими.

У ребенка должно возникнуть желание усвоить нравственные качества, т.е. необходимо, чтобы появились мотивы для его приобретения. Возникновение мотива повлечет за собой отношение к качеству, которое создает социальные чувства. Чувства вносят в процесс создания личностно значимую окраску и влияют на устойчивость формирующегося качества. Необходимость в их практическом исполнении, т.е. в поступках и поведении, создают знания и чувства. Они тоже становятся функцией обратной связи, которая позволяет опробовать и подтвердить прочность качества, которое формируется.

ЭКОНОМИЧЕСКИЕ НАУКИ

ЗНАЧЕНИЕ УПРАВЛЕНИЯ ИНВЕСТИЦИЯМИ В ПРИРОДНО-РЕСУРСНЫЙ ПОТЕНЦИАЛ В МИРОВОЙ ЭКОНОМИКЕ

МЕХТИЕВА В.З.
Магистр (Мировая Экономика),
Азербайджанский Государственный Университет Нефти и Промышленности (АГУНП)

В статье рассматриваются вопросы инвестиций в природно-ресурсный потенциал в мировой экономике. Потребность в природных ресурсах в мировой экономике носит различный системный характер. Вторым фактором является влияние инвестиций на значение природных ресурсов в мировой экономике. Результаты исследований показывают, что в мировых странах природные ресурсы наряду с положительным, также подвергаются и отрицательному экономическому влиянию.

В статье значение природных ресурсов в зависимости от способов измерения, исследования взаимосвязи между ресурсами и развитием было подразделено на несколько частей. Так, статья состоит из трех частей. Во введении рассматривается влияние природных ресурсов на мировой экономический рост и определяется экономическая эффективность. Во второй части определяется реальный объем и влияние природных ресурсов. В третьей части статьи освещается опыт Норвегии, являющейся третьим крупным мировым экспортером нефти. Сегодня экономическое развитие многих стран, имеющих природные ресурсы, находится на недостаточно высоком уровне. В этом отношении вопросы влияния природных ресурсов на развитие мировой экономики вызывают определенный интерес.

Наряду с актуальностью, в статье дан подробный анализ ряда имеющихся проблем. В заключении, наряду с полученными результатами, даны предложения с аспекта решения теоретических и практических задач в мировой экономике. Исследуемая тема актуальна для многих государств, в том числе для развитых и развивающихся стран.

Ключевые слова: природно-ресурсный потенциал, научно-технический потенциал, топливно-энергетические ресурсы, водные ресурсы, земельные ресурсы, минеральные ресурсы.

Введение

К естественным (природным) ресурсам относятся имеющиеся в естественном мире материалы, вещества или продукты. Сюда входят используемые в транспорте, в строительстве, в производстве энергии, товаров и услуг физические и материальные активы.

Первый в мире частный рынок природных ресурсов был создан более 30 лет назад. Начальные инвестиции были сформированы за счет университетских членских взносов, включая Гарвардский, Йельский и Вандербильтский

университеты. Согласно статистическим данным, повышение заинтересованности инвесторов к природным ресурсам способствовало росту их числа в 2021 году на 80% по сравнению с 2017 годом. Приблизительно 80% инвесторов, участвовавших в Прекинском опросе, планировали и в 2022 г. увеличить капитальные вложения в природные ресурсы. В последние годы в мире для природных ресурсов было собрано более 100 млрд. долларов. Этот показатель из-за влияния COVİD – 19 снизился в 2020 г. на 29% и составил 90 млрд (2).

Как видно, повышение значения частных капитальных вложений на производство и право собственности на естественные ресурсы считается одной из актуальных задач в мировой экономике. Результатом этого является рост объема инвестиций в природно-ресурсный потенциал мировой экономики.

Наибольший интерес к инвестиционным вложениям в природные ресурсы проявляют частные сектора. Так, применяемая инвесторами стратегия капитальных вложений в природные ресурсы имеет важное значение с аспекта стратегии будущего развития. В мировой экономике инвесторы, вкладывающие инвестиции в природные ресурсы, считают это стратегическими долгосрочными целями общего инвестиционного портфеля.

В этом отношении изучение значения механизма влияния природных ресурсов на экономическое развитие, определение положительных и отрицательных сторон этого считается одной из актуальных задач. Наличие взаимосвязи между природными ресурсами и ростом ВВП способствовало появлению ряда новых вопросов. Несмотря на то, что природные ресурсы являются богатством нации и страны во многих случаях они используются неправильно. В некоторых странах, зависящих от нестабильной ресурсной ренты, возникает высокий риск степени влияния природных ресурсов на социально-экономическое развитие.

Одной из причин отсутствия единого мнения о влиянии природных ресурсов на экономическое развитие являются разные подходы специалистов к этому вопросу. Так, влияние природных ресурсов на экономическое развитие

подразделяется на непосредственно экономическое и косвенно-институциональное влияние. Эти аспекты имеют положительные и отрицательные компоненты, основанные на ряд экономических факторов.

Одной из важных задач в правильном использовании природных ресурсов между странами является снижение экономической зависимости. В мировой экономике природные ресурсы создают экономическую ренту для обеспечения общественного благополучия и использования в продуктивных целях. Неопределенности в снижении торговых связей между странами в долгосрочной перспективе может оказать негативное влияние на государственные финансы и привести к ослаблению инвестиций между странами. В то же время, финансовые колебания в мировой экономике в процессе продажи природных ресурсов может привести к фискальному кризису. В этом отношении экономисты, при определении косвенного влияния природных ресурсов на развитие, ищут пути защиты институционального качественного потенциала ресурсов от отрицательного влияния. Экономисты и политологи утверждают об отрицательном влиянии использования природных ресурсов на развитие политических и управленческих институтов. Специалисты, говоря о значении правильного использования инвестиций в этой сфере, считают важным вложение инвестиций в защиту доходов от природных ресурсов и аппарат безопасности. Наряду с этим, освобождение от налогов инвестиций, вложенных в ресурсные доходы, может ослабить ответственность правительства. В этом отношении одной из актуальных задач считается проведение реформ по государственной поддержке развития.

Анализ экономических показателей мировых стран, использование метода инструментальных переменных в оценке природных ресурсов в товарном суперцикле выступает как показатель институционального развития между странами. Правильное использование природных ресурсов наряду с положительным влиянием на отрасли экономики оказывает и отрицательное влияние. Это видно из экономических показателей стран богатых природными ресурсами.

В мировой экономике на институциональное развитие наиболее отрицательное влияние оказывает не обилие, а зависимость от природных ресурсов. Взаимосвязь между изобилием природных ресурсов и механизмом их использования можно увидеть на примере Канады и Конго. Согласно данным Всемирного Банка, не смотря на равный уровень ресурсов, обе страны зависят от ресурсов Конго.

Исследования показывают, что неправильное использование природных ресурсов, в том числе политического и экономического механизма, оказывающего негативное влияние на институциональные изменения, ослабляет экономику стран. Правильное проведение инвестиционной политики в этой сфере, правильное использование природных ресурсов, в том числе ресурсная рента в диверсифицированной экономике способствует усилению государства. Посредством создания механизма правильного использования природных ресурсов, инвестиционных вложений можно достичь сбалансированности в этой сфере.

Правильное использование природных ресурсов считается показателем будущего экономического развития. Если обратить внимание на уровень развития стран с изобилием природных ресурсов, то можно увидеть, что Африка, имеющая богатые природные ресурсы, и другие подобные страны не смогли достичь высокого уровня экономического развития. Неправильное управление природными ресурсами в этих странах повысило их политико-экономическую зависимость.

Исследования показывают, что вложения инвестиций в человеческий капитал приносит больше доходов экономике, с другой стороны, развитие физического капитала приносит больше пользы чем экономический эффект ресурсных бумов. При этом финансирование инвестиционных проектов может быть обеспечено стабильной валютой.

Таким образом, в зависимости от степени влияния природных ресурсов на экономическое развитие страны изучение инвестиций, вкладываемых в эту сферу, считается одной из актуальных задач. Исследования влияния природных

ресурсов на долгосрочное развитие играет важную роль в определении этого влияния на экономическое развитие Азербайджанской Республики.

Проведение различной инвестиционной политики по природно-ресурсному потенциалу в мировой экономике является одной из актуальных задач как внутри страны, так и за ее пределами. В этом отношении актуально и изучение вопроса использования природных ресурсов Азербайджанской Республике.

Классификация природно-ресурсного потенциала в мировой экономике

Наряду с актуальностью рассмотрения положительных и отрицательных сторон использования природных ресурсов в мировой экономике, в первую очередь представляет интерес польза мировой экономике от природных ресурсов. Важную роль в экономическом развитии стран играет экономическая география природных ресурсов мира. Как было отмечено, изобилие природных ресурсов вовсе не означает высокое экономическое развитие страны. Так, сегодня страны, обладающие богатыми природными ресурсами, из-за неправильного управления ими наряду с отставанием в экономическом развитии сталкиваются с тяжелыми испытаниями. В противоположность этому многие страны, не имеющие природные ресурсы, опережают другие в экономическом развитии.

Создатель сингапурского «экономического чуда» (1959-1991гг.) Ли Куан Ю в своих воспоминаниях подчеркивает: «Я в свое время думал, что богатство зависит от владения землей и природными богатствами, плодородными землями и ценными минералами. Только после нескольких лет пребывания в должности я понял, что решающими факторами являются люди, их талант, образование и практика» (9).

Важную роль в усилении социального строя, устойчивости экономической системы и ее укреплении играет создание финансового капитала. Наличие мощной капитальной базы требует устойчивых инвестиций в разных сферах.

Классификация природно-ресурсного потенциала мировой экономики

показывает, что факторами экономического развития некоторых стран следующие: экономия в создании реального капитала и инвестиции, вложенные в эту сферу; физическая инфраструктура, человеческий капитал, экспорт и импорт товаров, услуг и капитала; демократия, свобода и честность, то есть отсутствие коррупции. Все это оказывает влияние и на социальное развитие. Здесь важно различать изобилие природных ресурсов и зависимость от них. Изобилие природных ресурсов должно быть направлено на увеличение величины естественного капитала, имеющегося в распоряжении страны. Полезные ископаемые, нефтяные залежи, леса, земельные ресурсы и т.д. должны служить улучшению социально-экономического положения населения. Экономика ряда стран непосредственно зависит от природных ресурсов. Положительные стороны этой зависимости превышают отрицательные. Страны с богатыми природными ресурсами и добившиеся устранения этой зависимости высокую позицию в экономическом развитии (например: США, Австралия, Канада).

Таблица 1.

10 стран мира, богатых природными ресурсами (6)

	Страны	Стоимость природных ресурсов, трл. долларов	Обладающие природными ресурсами
1.	Россия	75 триллионов долларов	Газ и лесные ресурсы
2.	США	30 трл.долларов запасы угля, 750 млн.акров лесных массивов и 45 трл.долларов общих резервов	Поставка угля
3.	Саудовская Аравия	34,4 трл.долларов	Нефть
4.	Канада	33,2 трл.долларов	Нефть
5.	Иран	27,3 трл.долларов	Нефть, газ, лесные и др. природные ресурсы
6.	Китай	24 трл.долларов	Уголь и др. подземные минеральные запасы
7.	Бразилия	21,8 трл.долларов	Золото, железо, урановые залежи, лесные материалы
8.	Австралия	19,9 трл.долларов	Уголь, медь, железо и лесные материалы
9.	Ирак	15,9 трл.долларов	Нефть и залежи фосфатных руд
10.	Венесуэла	14,3 трл.долларов	Нефть, газ, лесные материалы и др. природные ресурсы

Россия имеет самую большую в мире территорию и богатые природные ресурсы. Как видно из таблицы, основные доходы поступают от газа и лесных материалов. США является самой экономически развитой страной в мире.

Другие страны с небольшими ресурсами такие, как Чад, Мали и другие, испытывают больше трудностей в экспорте. Многие страны в зависимости от объема природных ресурсов отдают предпочтение инвестиционным вложениям в развитие человеческого капитала. Основная задача в приведенных нами примерах заключается в повышенной зависимости стран от природных ресурсов, в отрицательном их влиянии на экономический рост, а также ущерб, наносимый экономике от неправильного управления ими. Сегодня сельское хозяйство и ряд промышленных отраслей, опирающихся на природные ресурсы, повышают экономическую активность в производстве. Это способствует развитию сельского хозяйства и добывающих отраслей.

Природные богатства Азербайджанской Республики и управление инвестициями, вложенных в эту сферу

Социально-экономическое развитие каждой страны зависит от наличия природных ресурсов и правильного их использования. Известная в мире своими природными ресурсами Азербайджанская Республика находится сегодня в центре внимания мировых стран. Несмотря на изобилие различных видов природных ресурсов, Азербайджан в основном известен своими нефте-газовыми ресурсами. Наряду с этим, рудные залежи на территории страны (алюминий, железо, серебро, хром, медь, цинк, кобальт, молибден, свинец и др.) составляют основу природных ресурсов республики. В тоже время, полезные ископаемые нерудного происхождения занимают значительное место в общем балансе минеральных сырьевых ресурсов. Войны, политические противостояния, происходившие в Азербайджане, привели к временной остановке освоения природных ресурсов (7).

Азербайджанская Республика, учитывая ответственность за правильное управление доходами от природных ресурсов, проводит значительные работы. Основной задачей в этой сфере является правильное управление нефтяными

доходами. С этой целью был создан Государственный Нефтяной Фонд Азербайджанской Республики (ГНФАР). Примером обеспечения устойчивого экономического развития Азербайджанской Республики является разработка 20 октября 1994 года общенациональным лидером Гейдаром Алиевым нефтяной стратегии и успешная ее реализация. Подписание в Баку 11-ю транснациональными нефтяными компаниями «Контракта века» о разработке месторождений «Азери», «Чираг» и «Гюнешли» заложило основу устойчивой стратегии развития в международном масштабе (4).

Приобрела актуальность задача управления доходами, поступающих от природных ресурсов. Так, накопление поступающих в страну нефтяных доходов и целевое их расходование, создание ГНФАР, в основу которого был заложен принцип справедливого ресурсного распределения между нынешним и будущим поколениями, все это отражает основную цель нефтяной стратегии Гейдара Алиева. Указом №240 от 29 декабря 1999 года был учрежден Государственный Нефтяной Фонд Азербайджанской Республики, приступивший к своей деятельности в июле 2001 года (5).

Целью ГНФАР является получение инвестиционных доходов посредством эффективного управления валютными средствами. ГНФАР определяет цели инвестиционного портфеля, прогнозируемый объем, состав валюты, стратегическое распределение средств, целевую доходность и ряд целевых рисков. В соответствии с долгосрочными целями ГНФАР, распределение инвестиционного портфеля по инструментам проводится и утверждается на основе годовых отчетов (3).

В ходе проведения целенаправленной политики по использованию природных ресурсов в Азербайджане особое внимание уделяется развитию ненефтяного сектора. В результате значительно увеличилась доля частного сектора. Если в 2019 г. удельный вес частного сектора в ВВП составлял 83%, то в 2021 г. превысил 85%. Основной движущей силой в развитии частного сектора являлись частные инвестиции. В 2021 г. доля частных инвестиций достигла 44,6%. Повышение развития малого и среднего бизнеса в экономике

способствовало расширению современной экономической инфраструктурной сферы за счет государственных инвестиций.

Выводы

Можно сказать, что в Азербайджанской Республике осуществляется правильное использование природных ресурсов. Результатом правильного управления инвестициями, вкладываемые в природные ресурсы, успешно разрабатываются новые инвестиционные проекты.

Список литературы

1. Creative Economy 2030: Imagining and Delivering a Robust, Creative,Inclusive, and Sustainable Recovery, Edited by Tetsushi Sonobe, Nicolas J. A. Buchoud, Jonathan Tan Ghee Tiong, Seungju Baek, Nella Sri Hendriyetty, and Erica Paula Sioson ASIAN DEVELOPMENT BANK INSTITUTE p. 339
2. Dünya iqtisadiyyatı: müasir dövrün problemləri. (Monoqrafiya).Bakı, “Bakı Universiteti” nəşriyyatı, 2003.- 455 səh.
3. https://www.oilfund.az/investments/information
4. https://www.oilfund.az/fund/press-room/press-mirror/170
5. http://yeniazerbaycan.com/Axtarish_e47883_az.html
6. https://banco.az/az/news/dunyada-tebii-ehtiyatlarla-zengin-olan-10-olke
7. https://az.wikipedia.org/wiki/Az%C9%99rbaycan%C4%B1n_t%C9%99bii_s%C9%99rv%C9%99tl%C9%99ri
8. https://www.preqin.com/
9. Quoted from Lee Kuan Yew (1998), The Singapore Story, Memoirs of Lee Kuan Yew, Singapore Press Holdings, Singapore.

ЮРИДИЧЕСКИЕ НАУКИ

О НЕКОТОРЫХ АСПЕКТАХ ВХОЖДЕНИЯ (ПРОНИКНОВЕНИЯ) СОТРУДНИКОВ ПОЛИЦИИ В ЖИЛЫЕ И ИНЫЕ ПОМЕЩЕНИЯ НА ОСНОВАНИИ СТАТЬИ 15 ФЕДЕРАЛЬНОГО ЗАКОНА «О ПОЛИЦИИ»

СОШИН А.А.
старший преподаватель кафедры тактико-специальной подготовки,
Восточно – Сибирский институт МВД России,
г. Иркутск

ЖЕЛТОБРЮХ А.В.
преподаватель кафедры тактико-специальной подготовки,
Восточно – Сибирский институт МВД России,
г. Иркутск

В данной статье рассматриваются некоторые аспекты проникновения сотрудников полиции в помещения и на территории, принадлежащие предприятиям, учреждениям, организациям и гражданам. Оцениваются те основания, которые позволяют воспользоваться полицейским правами, предоставляемыми им Федеральным законом «О полиции».

Ключевые слова: Вхождение, проникновение, полиция, преступление, Федеральный закон «О полиции».

Конституцией Российской Федерации, в статье № 25, декларируется неприкосновенность жилища граждан. «Никто не вправе проникать в жилище против воли проживающих в нем лиц иначе как в случаях, установленных федеральным законом, или на основании судебного решения».

И действительно, Федеральный закон «О полиции» в исключительных случаях, разрешает сотрудникам проникать, причем не взирая на согласие проживающих там граждан, в помещения и на территории, принадлежащие предприятиям, учреждениям и гражданам.

Если внимательно изучить требования закона, то бросается в глаза, что вместо термина «вхождение», в статье 15 используется термин «проникновение», что по смыслу не одно и то же.

Ведь «вхождение» подразумевает вход через дверь и по приглашению хозяина, а вот «проникновение» - это попадание в помещение любым другим способом, через иные проемы в стенах, или даже без них, например, пробив стену, и не взирая на желание на проживающих там граждан, наличие сторожевой собаки, и т. д. [1], [3]

При этом законодательно ограничиваются только основания для такого деяния. А именно:

1) только тогда, когда речь идет о спасении жизни граждан и их имущества, о обеспечении безопасности граждан или общественной безопасности при возникновении чрезвычайных ситуаций и массовых беспорядков;

2) если необходимо задержать подозреваемых в совершении преступления лиц;

3) чтоб пресечь происходящее преступление;

4) когда требуется установить обстоятельства произошедшего несчастного случая.

Причем если речь идет о применении на практике первого, второго или четвертого случая, то представить само событие не представляет проблем. При разборе же третьего пункта возникают некоторые вопросы.

К примеру, будет ли являться основанием для проникновения в помещение заявление гражданина, о том, что из соседней квартиры раздаются громкие крики, непонятная возня и шум?

Нам представляется, что все – таки для этого требуются более веские, чем заявление соседа, основания.

Конечно, совершение преступления может наблюдать самом сотрудник полиции и по системе видеонаблюдения, и через окно, либо через забор. В таком случае, конечно же, бесспорно, полицейский обязан воспользоваться предоставленным ему законом правом.

В случае, когда этому проникновению мешают различные препятствия (замки, запоры, строительные и другие конструкции, домашние животные),

полицейские могут применить по ним оружие. Опять же, закон требует минимизации последствий любого воздействия сотрудника [2].

В любом случае проникновения, сотрудник полиции обязан предупредить о своем намерении, об основаниях вхождения, граждан, находящихся внутри. Предоставить им время на реагирование на предъявленные требования.

Предупреждение может не подаваться, когда создаются условия крайней необходимости.

Сотруднику запрещено разглашать сведения о гражданах, которые он узнал, войдя на их территорию.

После проникновения, в течение 24 часов, полицейский, осуществляющий вхождение, сообщает рапортом об этом. Полиция обязана о каждом факте проникновения, также в течение 24 часов, сообщить собственнику жилья и уведомить прокурора.

В случае проникновения в помещения помимо желания собственника, с разрушением замков и конструкций, полиция должна озаботиться о сохранности вещей, оставшихся без присмотра в результате ее действий.

Исходя из выше приведенного, можно сделать вывод, что по общему правилу любое деяние сотрудника полиции, так или иначе ограничивающее гарантированное конституцией право гражданина на неприкосновенность его жилища, кроме случаев, прямо оговоренных Федеральным законом «О полиции», может быть произведено только на основании решения судьи.

Список использованных источников

1. Желтобрюх А.В., Сошин А.А. Подготовка сотрудников полиции к действиям, связанным с осмотром мест вероятного нахождения правонарушителей//Подготовка кадров для силовых структур: современные направления и образовательные технологии: материалы XX Всероссийской научно-методической конференции. Иркутск: ФГКОУ ВПО «ВСИ МВД России», 2015. С. 195-198.

2. Желтобрюх А.В., Сошин А.А. Обязанности нарядов полиции по

предупреждению, пресечению и раскрытию преступлений //Научный дайджест Восточно-Сибирского института МВД России. 2021. № 2(12). С. 49-50.

3. Ковалев Д. В., Егоров В. Ю., Желтобрюх А. В., Сошин А. А., Фидель П.М Подготовка сотрудников полиции к несению службы по охране общественного порядка в особых условиях// учеб. пособие: -Иркутск: ФГКОУ ВПО «ВСИ МВД России», 2016. 124 с.

ОСОБЕННОСТИ ПРИВЛЕЧЕНИЯ К АДМИНИСТРАТИВНОЙ ОТВЕТСТВЕННОСТИ ЗА НАРУШЕНИЕ ЗАКОНОДАТЕЛЬСТВА ОБ ОХРАНЕ АТМОСФЕРНОГО ВОЗДУХА

ДЫЖОВА А.А.
профессор кафедры правовых дисциплин,
к.с.-х.н., доцент,
Могилевский институт Министерства внутренних дел Республики Беларусь,
Республика Беларусь, г. Могилев

В статье излагаются результаты исследований в области охраны окружающей среды Республики Беларусь. Дается характеристика наиболее распространенных видов правонарушений, причиняемых вред объектам окружающей среды и нарушающим рациональное природопользования. Анализируются статистические данные правонарушений в области охраны атмосферного воздуха, совершенные за последние три года на территории Могилевской области, повлекших ухудшение состояния объекта окружающей среды, а также размеры выплаченных штрафов.

Ключевые слова: экологические правонарушения, административная ответственность, объекты окружающей среды, штраф, атмосферный воздух.

Административная ответственность в республике наступает за несоблюдение экологических требований при осуществлении различных видов хозяйственной и иной деятельности, за порчу и нецелевое использование земель, нерациональное использование природных ресурсов, невыполнении специальных правил по охране и защите объектов окружающей среды.

В статье 46 Конституции Республики Беларусь отмечается, что каждый имеет право на благоприятную окружающую среду и на возмещение вреда, нанесенного нарушением данного права [1]. При этом государство осуществляет

контроль за рациональным использованием природных ресурсов.

В действующем кодексе административные правонарушения против экологической безопасности, окружающей среды и порядка природопользования регулируются 16 главой. Ответственность может наступить за нарушение требований в области охраны окружающей среды, требований экологических норм и правил, а также не соблюдение нормативов в области охраны окружающей среды и рационального природопользования [2]. В качестве основного административного взыскания применяется наложение штрафа. Что касается предупреждения, то оно используется как профилактическая мера воздействия. Так в предупреждении уведомляют лиц о правовых последствиях повторного правонарушения, что отмечено в ч. 1 статьи 5.1 и статьи 5.3 Кодекса об административных правонарушениях Республики Беларусь (далее - КоАП Республики Беларусь). Отметим, что правонарушитель может быть освобождены от административной ответственности в том случае, если до вынесения предупреждения в течении года правонарушитель не имел административных взысканий за такое же административное правонарушение, при этом правонарушитель признает фак совершения противоправных действий, а самое важное, добровольно возместит вред. В соответствии с постановлением Пленума Верховного суда Республики Беларусь от 18 декабря 2003 г. № 13 «О применении судами законодательства об ответственности за правонарушения против экологической безопасности и природной среды» в процессуальных документах (протоколе об административном правонарушении, постановлении о наложении административного взыскания, и др.) должно быть указано, требования какого нормативного акта не соблюдены, в чем конкретно выразились нарушения природоохранного законодательства, в том числе в области охраны атмосферного воздуха, какой вред причинен или мог быть причинен окружающей природной среде или ее отдельным объектам. При этом обусловленная бланкетным признаком противоправность деяния определяется с учетом положений нормативного правового акта, который действовал на день совершения деяния [3]. Отметим, что привлечение к административной

ответственности не освобождает нарушителя от возмещения вреда в полном объеме.

Постановление Совета министров Республики Беларусь «О таксах для определения размера возмещения вреда, причиненного окружающей среде, и порядке его исчисления» от 11 апреля 2022 г. № 219 установлено что вред окружающей среде считается причиненным при выброс загрязняющего вещества в атмосферный воздух от стационарного источника сверх установленных нормативов; выбросы без разрешения или без комплексного природоохранного разрешения если получение этого разрешения является обязательным; выбросы загрязняющих веществ которые образуются в результате сжигания топлива, в местах не предназначенных для их сжигания; неиспользования газоочистных установок; а также если содержание загрязняющих веществ в отработавших газах двигателей мобильных источников превышают нормативы хотя бы по одному загрязняющему веществу [4]. При этом в приложении постановления определены таксы размера возмещения вреда, причиненного окружающей среде выбросом загрязняющего вещества в атмосферный воздух, объем выплаты которых зависит от класса опасности загрязняющих веществ; от вида топлива, используемого мобильным источником выбросов.

При анализе статистических данных проводимых комплексных природоохранных мероприятий и рейдов Могилевским областным комитетом природных ресурсов и охраны окружающей среды по выявлению субъектов хозяйствования, которые в ходе своей деятельности нарушали природоохранное законодательство и, как следствие, нанесли экологический вред, стало ясно, что большинство совершаемых правонарушений связаны с нарушениями в области охраны атмосферного воздуха, вод, земель, растительного и животного мира, а также лесного фонда. Большой проблемой также остается незаконное обращение с отходами. Анализируя данные 2019 года, в ходе проведения контрольных мероприятий, было привлечено к административной ответственности по статье 16.31 КоАП Республики Беларусь (загрязнение атмосферного воздуха) по 1 ч. –

10 юридических и 9 должностных лиц, по 2 ч. – 9 юридических и 14 должностных лиц. По статье 16.32 (невыполнение требований по оснащению газоочистными установками и системами контроля за выбросами загрязняющих веществ в атмосферный воздух) было привлечено 7 юридических и 19 должностных лиц, по статье 16.33 КоАП Республики Беларусь (нарушение требований в области охраны атмосферного воздуха при выбросах загрязняющих веществ мобильными источниками выбросов) – 10 юридических лиц и 14 должностных лиц. В 2020 году количество правонарушителей увеличилось, по ч. 1 статьи 16.31 КоАП Республики Беларусь было привлечено 14 юридических лиц и 9 должностные, по ч. 2 – 9 юридических лиц и 10 должностных. То есть в 2019 году по данной статье всего было привлечено к ответственности 32 правонарушителя, а в 2020 году – 42 субъекта. Что касается 2021 года, то по ч. 1 статьи 16.31 КоАП Республики Беларусь было сделано 8 предупреждений (3 из них на юридических лиц и 5 на должностных) и наложено 12 штрафов (7 из них на юридических лиц и 5 на должностных), по ч. 2 – 12 предупреждений (3 на юридических лиц и 9 на должностных лиц) и 8 штрафов (4 на юридических лиц и 4 на должностных). По статье 16.32 КоАП Республики Беларусь в 2020 году было привлечено к административной ответственности 15 правонарушителей, из них 3 юридических лица и 12 должностных. В 2021 году – 17 правонарушений. По статье 16.33 КоАП Республики Беларусь в 2020 году было привлечено к административной ответственности 17 правонарушителей, 4 юридических, 1 физическое и 9 должностных лиц. В 2021 году их число значительно уменьшилось, всего 8 взысканий, из них 4 предупреждения (1 юридическому лицу и 3 должностному) и 4 штрафа (1 – юридическому лицу и 3 – должностному).

Проанализировав трех летние данные, можно отметить что число правонарушений по годам снизилось, так в 2019 году к административной ответственности за нарушение законодательства в области охраны атмосферного воздуха (статьи 16.31-16.33 КоАП Республики Беларусь) было привлечено 92 субъекта из них 36 юридических лиц и 56 должностных лица, в 2020 году эта

цифра составила 74 субъекта, из них 33 юридических лиц, 1 физическое лицо и 40 должностных лиц. В 2021 году общее число привлеченных составило 74 (аналогично предыдущему году) 28 из них получили штраф и 46 – предупреждение, одно из которых было адресовано физическому лицу. 14 штрафов и 15 предупреждений были адресованы юридическим лицам и 14 штрафов и 30 предупреждений должностным лицам. Анализируя выше указанные данные отметим, что большинство предупреждений, связанных с нарушением законодательства в области охраны атмосферного воздуха, применяются по отношению к должностным лицам, одно предупреждение было направлено физическому лицу за предоставление недостоверных сведений, на основании которых проведена инвентаризация выбросов загрязняющих веществ в атмосферный воздух, повлекшие загрязнение атмосферного воздуха (ч. 3 статьи 16.31 КоАП Республики Беларусь). Большая часть предупреждений в 2021 году была сделана за невыполнение требований по оснащению стационарных источников выбросов газоочистными установками и автоматизированными системами контроля за выбросами загрязняющих веществ в атмосферный воздух.

Список литературы

1. Конституция Республики Беларусь: Основной закон Республики Беларусь от 15 марта 1994 г.: с изм. и доп. // ЭТАЛОН. Законодательство Республики Беларусь / Нац. центр правовой информ. Респ. Беларусь. – Минск, 2022.

2. Кодекс Республики Беларусь об административных правонарушениях: 6 янв. 2021 г. № 91-З: принят Палатой представителей 18 дек. 2020 г. : одобр. Советом Респ. 18 дек. 2020 г.: с изм. и доп. // ЭТАЛОН. Законодательство Республики Беларусь / Нац. центр правовой информ. Респ. Беларусь. – Минск, 2022.

3. О применении судами законодательства об ответственности за правонарушения против экологической безопасности и природной среды:

Постановление Пленума Верховного суда Республики Беларусь, 18 декабря 2003 г. № 13: с изм. и доп. // ЭТАЛОН. Законодательство Республики Беларусь / Нац. центр правовой информ. Респ. Беларусь. – Минск, 2022.

4. О таксах для определения размера возмещения вреда, причиненного окружающей среде, и порядке его исчисления: Постановление Совета министров Республики Беларусь, 11 апреля 2022 г. № 219 // ЭТАЛОН. Законодательство Республики Беларусь / Нац. центр правовой информ. Респ. Беларусь. – Минск, 2022.

МЕДИЦИНСКИЕ НАУКИ

АСПЕКТЫ ВЛИЯНИЯ ЧРЕЗКОЖНЫХ ВМЕШАТЕЛЬСТВ НА ДИНАМИКУ ВАРИАБЕЛЬНОСТИ СЕРДЕЧНОГО РИТМА У БОЛЬНЫХ, ПЕРЕНЕСШИХ ИНФАРКТ МИОКАРДА

ФАЗЫЛБЕКОВА З.Н.
Ассистент,
Ташкентский Педиатрический Медицинский Институт,
г. Ташкент

В статье включены данные литературного анализа по аспектам влияния чрезкожных вмешательств на динамику вариабельности сердечного ритма у больных, перенесших инфаркт миокарда, которые имеют важное значение у медиков особенно у терапевтов.

Ключевые слова: сердце, смертность, аспекты, инвалидность, население.

Сердечно-сосудистые заболевания (ССЗ) - ведущая причина смертности и экономических потерь во всем мире. Особого внимания в связи с высокой распространенностью, высокими показателями смертности и инвалидности заслуживает проблема заболеваемости инфарктом миокарда (ИМ) среди взрослого населения.

Как отмечено в литературных источниках, что проблема инфаркта миокарда связана с высоким риском смерти больных и с существенным социально-экономическим ущербом, несмотря на активное развитие современных методов диагностики и лечения сердечно-сосудистых заболеваний.

Статистические данные показывают, что в год регистрируются около 520 ООО случаев острого коронарного синдрома, среди которых 36,4% — инфаркт миокарда (ИМ), а 63,6% — нестабильная стенокардия. Летальность от инфаркта миокарда остается высокой во всем мире.

Доказано, что основной причиной инфаркта миокарда является тромбоз коронарной артерии, возникающий на месте имеющейся атеросклеротической бляшки с поврежденной поверхностью. Поэтому основной патогенетический метод лечения инфаркта миокарда — это скорейшее восстановление

проходимости инфаркт-связанной артерии. Тромболитическая терапия восстанавливает проходимость инфаркт-связанной коронарной артерии, и соответственно, ограничивает зону некроза миокарда. Использование системного тромболизиса при инфаркте миокарда позволило существенно снизить частоту осложнений и уменьшить летальность при данном заболевании.

Клиницистами отмечено, что оценка степени риска при остром инфаркте миокарда необходима для выявления тех больных, у кого определенные медицинские вмешательства могут улучшить клинические исходы. На прогноз после перенесенного ИМ оказывают влияние такие факторы, как возраст больного, пол, наличие ИМ в анамнезе, сахарный диабет, артериальная гипертония, дислипидемия, курение и предшествующие цереброваскулярные события. К числу наиболее важных факторов относятся состояние функции левого желудочка, нарушение ритма сердца и развитие повторных эпизодов ишемии (приступов стенокардии). К методам, позволяющим составить представление об этих характеристиках, относят пробы с физической нагрузкой, ЭхоКГ, холтеровское мониторирование.

Зарубежными и отечественными авторами литературных источников отмечено, что в настоящее время для лечения пациентов с острым коронарным синдромом с подъемом сегмента ST широко используются чрескожные коронарные вмешательства. Поиск неинвазивных методов оценки эффективности реперфузионной терапии, а также возможности прогнозирования отдаленных исходов заболевания, является актуальной задачей. Достаточно перспективным в силу доступности и простоты представления можно отметить метод изучения дисперсии интервала QT.

При ишемии миокарда дисперсия QT отражает разницу пространственных и временных характеристик желудочковой реполяризации. Следующая за ним десинхронизация процессов реполяризации приводит к ремоделированию миокарда, что служит предпосылкой к развитию механизма reentry в области некроза и развитию жизнеугрожающих желудочковых аритмий.

Дисперсия интервала QT у больных, перенесших инфаркт миокарда, имеет

тенденцию к увеличению и является независимым предиктором неблагоприятного прогноза.

В литературе отмечено также, что данные об изменении дисперсии интервала QT после реперфузионной терапии (ангиопластика, коронарное стентирование) противоречивы. Требуется уточнение зависимости электрокардиографических показателей от клинических особенностей инфаркта миокарда, времени реперфузии, характера пораженных артерий, наличия коморбидных состояний и других характеристик клинической ситуации. Возможность использования динамики дисперсии QT в качестве критерия успешной реперфузии после проведения стентирования инфаркт-связанной артерии также требует уточнения.

Ведущее место в работах по определению прогноза жизни больных ИБС занимают тесты с физической нагрузкой, сочетающие возможность многосторонней оценки состояния сердечно-сосудистой системы. Нагрузочный тест позволяет косвенно судить о степени снижения насосной функции левого желудочка, о характере индуцируемой нагрузкой ишемии миокарда и нарушениях ритма. В настоящее время этот метод используется как тест первой ступени для оценки степени риска кардиологических больных, определяющий дальнейшее направление исследования.

Специалистами этой области утверждено, что прогностическое значение систолической дисфункции хорошо известно. Результаты исследования CAST показали, что снижение ФВ на каждые 10% сопровождалось увеличением летальности. Однако нарушение сократимости левого желудочка не всегда обусловлено только развитием некроза или рубцовым поражением миокарда. Состояния обратимой миокардиалыюй дисфункции, получившие названия "гибернация" и "оглушенность" миокарда, также вызывают нарушения региональной и глобальной сократительной функции ЛЖ. Поэтому выявление гибернирующего миокарда и восстановление коронарного кровотока играют важную роль в отношении прогноза течения ИБС.

Несмотря на поиск новых альтернативных методик рентгеновская

коронарная ангиография (КАГ) остается единственным объективным методом, определяющим состояние коронарных артерий. КАГ помогает выбрать адекватный метод лечения, в зависимости от полученных результатов.

Широкое внедрение хирургических методов лечения ИБС значительно изменило прогноз у пациентов с многососудистым поражением коронарных артерии. Выполнение операций прямой реваскуляризации позволило на 35-47% снизить смертность от ИБС в ряде стран и улучшить качество жизни пациентов. Коронарное шунтирование является наиболее часто выполняемой хирургической операцией на сердце: в США ежегодно выполняется более 250 тыс. таких операций, в России около 3 тыс. Если будет доказано, что рутинное проведение КАГ больным ИМ, перенесших TJ1T, позволяет снизить риск сердечно-сосудистых осложнений, то данная диагностическая процедура может стать обязательной для этой категории пациентов.

Основные рандомизированные исследования по сравнению результатов оперативного и медикаментозного лечения больных ИБС с многососудистым поражением коронарных артерий проводились около 30 лет назад: VA (1977), Europen Cooperative Study (1982), CASS (1983). Совершенствование кардиохирургии, кардиоанестезиологии, появление новых лекарственных препаратов дает основание пересмотреть концепцию ведения данных больных.

Отечественными авторами в свою очередь отмечено, что в последние годы в РФ наблюдается положительная динамика (снижение) заболеваемости ИМ, однако показатель смертности от повторного ИМ остается высоким. Профилактика повторных сосудистых событий у пациентов, перенесших ИМ, является одной из главных задач для врачей-терапевтов, кардиологов, а также врачей общей практики. Одной из основных групп препаратов, улучшающих прогноз после ИМ, являются бета-адреноблокаторы (БАБ). При их применении максимальный эффект обеспечивается достижением частоты сердечных сокращений (ЧСС) 50-60 уд/мин, поэтому снижение ЧСС до 55-60 уд/мин является важной целью в лечении стабильной ишемической болезни сердца (ИБС) после перенесенного ИМ. Однако в клинической практике этого не всегда

удается добиться.

Уровень снижения ЧСС определяется выраженностью блокады Р-адренорецепторов (Р-АР) и связан с их чувствительностью к различным БАБ, которая в популяции неодинакова. На ЧСС может оказывать влияние на полиморбидная патология, одним из проявлений которой является синусовая тахикардия. Обсуждается также возможное влияние полиморфизмов гена,

кодирующего синтез бета1-адренорецептора, на степень снижения ЧСС при терапии бисопрололом.

Известно, что бисопролол, являясь одним из наиболее оправданных и часто назначаемых высокоселективных БАБ, рекомендован к применению у пациентов стабильной ИБС, перенесших ИМ, при отсутствии противопоказаний.

Согласно актуальным клиническим рекомендациям, следует начинать подбор дозы бисопролола у больных стабильной ИБС с 2,5 мг с последующим увеличением до максимальных доз. Однако в ранее выполненных рандомизированных клинических исследованиях с использованием бисопролола не определены сроки подбора эффективной его дозы. В некоторых современных исследованиях показано преимущество назначения индивидуальных доз бета-адреноблокаторов, обеспечивающих оптимальное преимущество применения этих препаратов, что особенно важно в условиях полиморбидности.

Выделение категории больных, у которых применение бисопролола будет наиболее эффективным, а также поиск способов более быстрого подбора дозы этого препарата дает возможность улучшить результаты лечения больных стабильной ИБС, перенесших ИМ.

Таким образом, в конце литературного обзора можно отметить о ценности дальнейшего изучения этой проблемы в медицине в целом.

Литература

1. Баевский, Р.М. Вариабельность сердечного ритма: теоретические аспекты и возможности клинического применения / Р.М. Баевский, Г.Г. Иванов // Ультразвуковая и функциональная диагностика. - 2015. - № 2. - С. 108.

2. Барбараш, О.Л. Основные факторы, определяющие риск развития повторного инфаркта миокарда / О.Л. Барбараш, Д.Ю. Седых, Е.В. Горбунова // Сердце: журнал для практикующих врачей. - 2017. - Т. 16, № 1. - С. 26-31.

3. Сыродоев, А.М. Современные особенности течения острого инфаркта миокарда / А.М. Сыродоев, А.В. Гулин, С.Н. Симонов // Вестник Тамбовского университета. Серия: Естественные и технические науки. - 2015. - Т. 20, № 6. -С. 1630-1633.

4. Архипова Е.И., Чурина С.К. Коронарный резерв и сократительная способность миокарда у больных ишемической болезнью сердца и артериальной гипертензией до и после прямой реваскуляризации миокарда. Артериальная гипертензия 2004; Т. 10, № 3: 25-32

5. Батыралиев Т.А., Беленков Ю.Н. «Инвазивная кардиология: возможности и перспективы». Кардиология 2001; №9: 4-10

6. Беленков Ю.Н., Акчурин Р.С., Савченко А.П. и др. Результаты коронарного стентирования и хирургического лечения больных ишемической болезнью сердца с многососудистым поражением коронарного русла. Кардиология 2002; №5: 42-471.

7. Багадаева, Е. Ю. Отсутствие динамики дисперсии интервала QT как фактора риска у больных острым инфарктом миокарда после реперфузии / Е. Ю Багадаева, Г. М. Орлова // Сибирское медицинское обозрение. — 2014. — № 5. — С. 44-47.

8. Бокерия, Л. А. Рентегенэндоваскулярная диагностика и лечение заболеваний сердца и сосудов в Российской Федерации / Л. А. Бокерия, Б. Г. Алекян. - М.: НЦССХ им. А. Н. Бакулева РАМН. - 2012. - 148 с.

9. Концевая, А.В. Социально-экономический ущерб от острого коронарного синдрома в Российской федерации / А. В. Концевая, А. М. Калинина, И. Е. Колтунов, Р. Г. Оганов // Рациональная Фармакотерапия в Кардиологии - 2011. - № 7(2). - С. 158-166.

10. Корелина, А. С. Факторы, способствующие увеличению дисперсии интервала QT у пациентов, получающих терапию программным гемодиализом и

постоянным амбулаторным перитонеальным диализом / А. С. Корелина, Т. В. Жданова, А. В. Назаров // Клиническая нефрология. — 2013. — № 3. - С. 22—29.

11. Bjorck, L. Modelling the decreasing coronary heart disease mortality in Sweden between 1986 and 2002 / L. Bjorck, A. Rosengren, K. Bennett et al.// Eur Heart J. - 2009. - Vol. 30 № 9. - P. 1046-1056.

12. Boersma, E. Reperfusion strategies in acute myocardial infarction / E. Boersma, M. L. Simoons // Eur Heart J. - 1997. - Vol. 18. - P. 1703-1711.

13. Bonnemeier, H. Course and prognostic implications of QT interval and QT interval variability after primary coronary angioplasty in acute myocardial infarction / H. Bonnemeier, F. Hartmann, U. K. Wiegand et al. // J. Am. Coll. Cardiol. - 2001. -Vol 37.-P. 44-50.

14. Guidelines on myocardial revascularization. ESC /EACTS Guidelines/ Wijns W, P. Kolh, N. Danchin et al. // European Heart Journal. - 2010. - Vol. 31. - P. 2501-2555.

15. Hara, H. Prolonged recovery time in the left precordial leads reflects increased left ventricular mass in the hypertensive patients / H. Hara, S. Niwano, N. Ikeda, T. Izumi // J. Electrocardiol. - 2005. - Vol. 38, № 4. - P. 406^111

16. Hara, H. Prolonged recovery time in the left precordial leads reflects increased left ventricular mass in the hypertensive patients / H. Hara, S. Niwano, N. Ikeda, T. Izumi // J. Electrocardiol. - 2005. - Vol. 38, № 4. - P. 406-411.

17. Hasdai, D. A prospective survey of the characteristics, treatments and outcomes of patients with acute coronary syndromes in Europe and the Mediterranean basin. The Euro Heart Survey of Acute Coronary Syndromes (Euro Heart Survey ACS) / D. Hasdai, S. Behar, L. Wallentin et al.// Eur Heart J. - 2002. -Vol. 23. - P. 1190-1201.

ТЕХНИЧЕСКИЕ НАУКИ

ИСПОЛЬЗОВАНИЕ КАЙДЗЕН-ТЕХНОЛОГИИ В УСЛОВИЯХ УЧЕБНО-ПРОИЗВОДСТВЕННОГО ПРОЦЕССА ПРИ ВЫПОЛНЕНИИ УЧЕБНОЙ ПРАКТИКИ ПО ТЕХНИЧЕСКИМ СПЕЦИАЛЬНОСТЯМ

СОЛТУС Н.В.
преподаватель специальных дисциплин, высшей категории,
Университетский колледж Оренбургского государственного университета (ОГУ),
Россия, г. Оренбург

БЕЗГОДОВА Е.И.
преподаватель специальных дисциплин, высшей категории,
Университетский колледж Оренбургского государственного университета (ОГУ),
Россия, г. Оренбург

СЕРЕНКОВА А.С.
Преподаватель,
Государственное автономное профессиональное образовательное учреждение
Ленинградской области "Тихвинский промышленно-технологический техникум
им. Е.И. Лебедева"(ГАПОУ ЛО «ТПТТ»),
Россия, г. Тихвинск

Система кайдзен (от японских слов: kai – изменение и zen – хороший) предполагает постоянное стремление к совершенствованию на каждом рабочем месте. Согласно философии кайдзен, препятствия для того и существуют, чтобы их преодолевать. В Японии «кайдзен» – технология постоянного совершенствования производственного процесса [1].

Большинство учебных заведений и современных промышленных предприятий успешно внедряют кайдзен-технологии, которые является одним из эффективных средств реализации системного подхода в формировании профессиональной деятельности.

В системе профессионального образования существует ряд профессий, при обучении которым необходимо формирование опыта творческо-конструкторской деятельности. Так, при обучении будущего техника,

современного конкурентоспособного специалиста творческо-конструкторская деятельность становится важной частью профессиональной подготовки, основу которой составляют такие факторы как повышения интеллектуального потенциала, образовательного и профессионального уровня будущих специалистов, способных не только освоить, но и творчески использовать достижения научно-технического прогресса, а также обеспечение творческого подхода к формированию системы обучения, учитывая способности и возможности студентов и их способность добиться успеха в профессиональной деятельности.

Учитывая то, что творческо-конструкторская деятельность – это сочетание умственного и ручного труда, необходимо больше внимания уделять ручным навыкам трудовой деятельности, как в учебном заведении, так и на производстве.

Среди основных видов профессиональной деятельности техника творческо-конструкторская деятельность является одним из ведущих видов, которая подразделяется на три вида: поисково-операционный, модернизационный и рационализаторский [1].

Поисково-операционная деятельность, как составляющая творческо-конструкторской деятельности техника по своей структуре является интегративной и включает сложные виды работ: проверка оборудования, его диагностика, техническое обслуживание, технологическая документация и процессы.

Модернизационный вид творческо-конструкторской деятельности связан с модернизацией, установкой и технической эксплуатацией нового оборудования в учебных мастерских. Техник обслуживает и, соответственно, изучает все виды оборудования.

Также техник занимается специфическими видами рационализаторской деятельности: если выходит из строя какая-то деталь оборудования, то необходимо подобрать такую же или изготовить аналогичную согласно технологической документации.

Одним из дидактических условий формирования навыков технического

творчества деятельности студента является применение в образовательном процессе элементов проблемного обучения, методов микрорационализации.

Лидер движения качества и системы «Кайдзен» председатель Cambrudge Corporation Масааки Имаи, утверждает, что «сегодня рабочих уже не удовлетворяет обычный монотонный труд, какое бы вознаграждение они не получали? Люди хотят, чтобы их работа включала творческие аспекты».

Производство определяет чему учить, а учебное заведение – как учить, а мастер и преподаватель – интегрирует процессы взаимодействия и объединяет весь процесс подготовки будущих техников.

При проведении учебных практик (токарной, фрезерной, слесарной) мастера производственного обучения колледжа и техникума используют элементы и принципы данной технологии. «Роли» между студентами группы распределены следующим образом: два-три студента исполняют роль «рационализаторов», осуществляющих «осмотр» всех рабочих мест и производственно-технологических операций и придумывающих, что можно изменить, чтобы студентам стало лучше, комфортнее, производительнее работать – так называемые специалисты по организации труда. Еще один - два студента занимается разработкой документов, регламентирующих правила внедрения рацпредложений от предыдущих участников процесса, остальные – непосредственно внедряют «новшества», то есть разъясняет студентам, что и как нужно делать на настоящий момент. Координирует работу мастер производственного обучения. Идеи идут от самих студентов, ими же и внедряются.

При выполнении данной работы используются цикл Деменга: составляется план, ставятся задачи, назначаются ответственные, планируются сроки и проводится проверка [2].

Рисунок 1 – Цикл Деменга

Истоки творчества находятся в самой личности человека, которая должна стремиться к самообразованию, самосовершенствованию и творчеству. Мастер производственного обучения и преподаватель занимают особое место и должны быть наиболее творческими. Существует прямая связь между уровнем образования и творчеством: чем выше уровень творчества, тем эффективнее образовательный процесс.

Список литературы

1. Басовский Л.Е., Протасьев В.Б. Управление качеством: учебник для вузов по направлению "Менеджмент" / Л. Е. Басовский, В. Б. Протасьев – 2-е изд., перераб. и доп. – Москва: ИНФРА-М, 2011 . – 253 с. – ISBN 978-5-16-104308-0.

2. Бовин А.А., Чередникова Л.Е, Якимович В.А Управление инновациями в организации: учеб. пособие / А.А. Бовин, Л.Е. Чередникова, В.А. Якимович. – Москва.: Омега-Л, 2006. – 415 с.: табл. – (Высшая школа менеджмента). – ISBN 978-5- 370-00875-7.

ОЦЕНКА ВЛИЯНИЯ ФИЗИЧЕСКИХ ФАКТОРОВ НА ОКРУЖАЮЩУЮ СРЕДУ ПРИ ОТРАБОТКЕ МЕСТОРОЖДЕНИЯ ЖАЙСАН

НҰРТАЙ Ж.Т.
Зав. кафедрой «Химии, химической технологии и экологии»,
ассоциированный профессор, доктор PhD,
Казахский университет технологии и бизнеса,
Казахстан, г. Астана

БАИЗБАЕВ М.Б.
ассоциированный профессор, канд. техн. наук,
кафедры «Химии, химической технологии и экологии»,
Казахский университет технологии и бизнеса,
Казахстан, г. Астана

ШОНТАЕВ А.Д.
ассоциированный профессор, доктор PhD,
кафедры «Химии, химической технологии и экологии»
Казахский университет технологии и бизнеса,
Казахстан, г. Астана

УСЕНКУЛОВА Ш.Ж.
ассоциированный профессор, доктор PhD,
кафедры «Химии, химической технологии и экологии»
Казахский университет технологии и бизнеса,
Казахстан, г. Астана

В статье проанализирована оценка факторов физического воздействия на окружающую среду и соблюдении технических регламентов работы, норм промышленной безопасности при отработке месторождения меди Жайсан.

Ключевые слова: шум, вибрация, радиоактивное загрязнения, электромагнитное излучение, технические и гигиенические нормативы.

Месторождение Жайсан располагается в Жамбылской области Республики Казахстан в 250 км северо-восточнее областного центра г. Тараз и в 53 км на юго-восток от г. Чу. Проектом предусматривается вскрытие и отработка запасов окисленных и сульфидных руд месторождения Жайсан подземным способом.

Основными физическими факторами воздействия на окружающую среду при проведении работ по разработке месторождения будут являться шум,

вибрационное и электромагнитное воздействие.

Производственная и другая деятельность человека приводит не только к химическому загрязнению биосферы. Все возрастающую роль в общем потоке негативных антропогенных воздействий приобретает влияние физических факторов на биосферу. Последнее связано с изменением физических параметров окружающей среды, то есть с их отклонением от параметров естественного фона. В настоящее время наибольшее внимание привлекают изменения электромагнитных и вибро-акустических условий в зоне промышленных объектов. В период отработки, основными источниками шумового воздействия являются: автотранспорт, машины и механизмы.

Уровень шума на открытых рабочих площадках будет зависеть от расстояния до работающего агрегата, а также от того, где непосредственно находится работающее оборудование – в помещении или вне его, от наличия ограждения, положения места измерения относительно направленного источника шума, метеорологических и других условий.

Технологическое оборудование, предполагаемое к использованию при строительстве, включает двигатели внутреннего сгорания как основной источник производимого шума.

Снижение уровня звука от источника при беспрепятственном распространении происходит примерно на 3 дБ при каждом двукратном увеличении расстояния, снижение пиковых уровней звука происходит примерно на 6 дБ. Поэтому с увеличением расстояния происходит постепенное снижение среднего уровня звука. Также следует учитывать изменение уровня звука в зависимости от направления и скорости ветра, характера и состояния прилегающей территории, рельефа территории.

Шум ввиду своей специфики распространяется только в открытом пространстве, при проведении подземных работ образующийся шум поглощается горными выработками без его распространения на поверхность. В связи с чем, шумовое воздействие оценивалось только от поверхностных объектов.

На запроектированных объектах при выполнении требований, предъявляемых к качеству проводимых работ, и соблюдении обслуживающим персоналом требований техники безопасности, уровни вибрации и звукового давления при работе строительный техники и оборудования, не будут превышать допустимых значений, установленных гигиеническими нормативами и не окажут существенного влияния на работающий персонал, и не причинят вреда здоровью человека.

Вибрацию вызывают неуравновешенные силовые воздействия, возникающие при работе различных машин и механизмов. В зависимости от источника возникновения выделяют три категории вибрации: транспортная, транспортно – технологическая и технологическая.

Минимизация вибраций в источнике производится на этапе проектирования, и в период эксплуатации. При выборе машин и оборудования для проектируемого объекта, следует отдавать предпочтение кинематическим и технологическим схемам, которые исключают или максимально снижают динамику процессов, вызываемых ударами, резкими ускорениями и т.д. Также для снижения вибрации необходимо устранение резонансных режимов работы оборудования, то есть выбор режима работы при тщательном учете собственных частот машин и механизмов.

Так, при проведении работ будут использоваться машины и оборудование с показателями уровней вибрации не более 12 дБ и уровнем звукового давления не выше 135 дБ.

Радиоактивным загрязнением считается повышение концентраций естественных или природных радионуклидов сверх установленных санитарно-гигиенических нормативов - предельно допустимых концентраций (ПДК) в окружающей среде (почве, воде, воздухе) и предельно допустимых уровней (ПДУ) излучения, а также сверхнормативные содержания радиоактивных элементов в строительных материалах, на поверхности технологического оборудования и в отходах промышленных производств.

Радиационная безопасность обеспечивается соблюдением действующих

«Норм радиационной безопасности» (НРБ-99) и других республиканских и отраслевых нормативных документов. Основные требования радиационной безопасности предусматривают:

- исключение всякого необоснованного облучения населения и производственного персонала предприятий;
- непревышение установленных предельных доз радиоактивного облучения;
- снижение дозы облучения до возможно низкого уровня.

В качестве основного критерия оценки радиоэкологического состояния принят уровень мощности экспозиционной дозы (МЭД) гамма-излучения 60 мкР/час, создающий дозовые нагрузки более 5 мЗв/год. Дозовая нагрузка на население не более 5 мЗв/год регламентирована также.

С обязательным оформлением санитарных паспортов на право производства с радиоактивными веществами соответствующего класса.

Надлежащее функционирование и соответствие техническим условиям применяемого на предприятии оборудования будет обеспечиваться за счет регулярного ремонта и контроля исправности.

Факторы физического воздействия (шум, вибрация, освещение, электромагнитное излучение, радиоактивное загрязнение) при соблюдении технических регламентов работы, норм промышленной безопасности, не создадут неблагоприятных условий, превышающих установленные технические и гигиенические нормативы.

Список используемой литературы

1. Правила обеспечения промышленной безопасности для опасных производственных объектов, ведущих горные и геологоразведочные работы, 2015 г.

2. Проект промышленной разработки месторождения «Жайсан» подземным способом отработки. Фонды ГПИ, Астана – 2014 г.

ВИДЫ И РАЗРЕЗЫ В ДИСЦИПЛИНЕ «ИНЖЕНЕРНАЯ ГРАФИКА»

ГАЙБОВИЧ Н.В.
студент 3 курса специальности 23.02.06 «Техническая эксплуатация подвижного состава железных дорог»,
Колледж Железнодорожного транспорта УрГУПС,
Россия, г. Екатеринбург

ПАНЬШИНА Е.В.
преподаватель общепрофессиональных дисциплин,
Колледж Железнодорожного транспорта УрГУПС,
Россия, г. Екатеринбург

ГОСТ 2.305 – 2008 рассматривает правила выполнения изображений на чертежах – видов, разрезов, сечений.

Вид - это изображение видимой части поверхности предмета. Виды делят на основные, местные, дополнительные.

Основные виды – это изображения, получаемые путем прямоугольного (ортогонального) проецирования на шесть граней куба. Грани куба принимаются за основные плоскости проекций. Существует шесть основных видов: вид спереди (главный вид), вид сверху, вид слева, вид справа, вид снизу и вид сзади. Все виды по возможности располагают в проекционной связи.

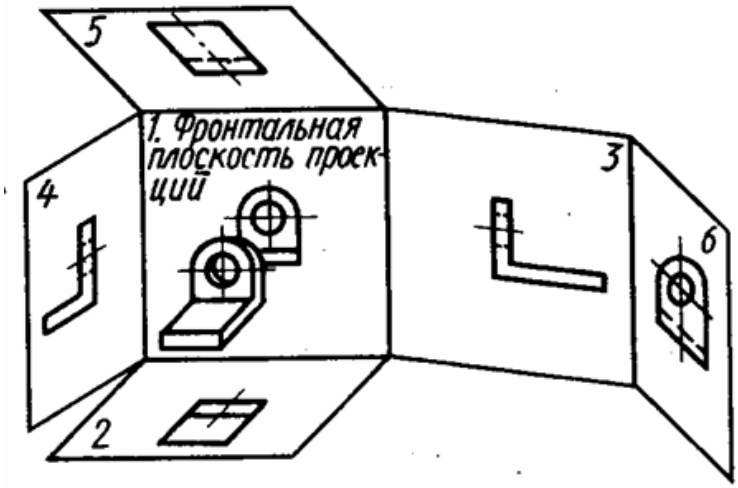

Рисунок 1 – Развертка пространства из шести основных плоскостей проекций

Количество изображений должно быть минимальным, но в то же время достаточным для выявления формы детали [1].

На машиностроительных чертежах не проводят оси координат и линии проекционной связи. Но при этом проекционную связь между изображениями соблюдают.

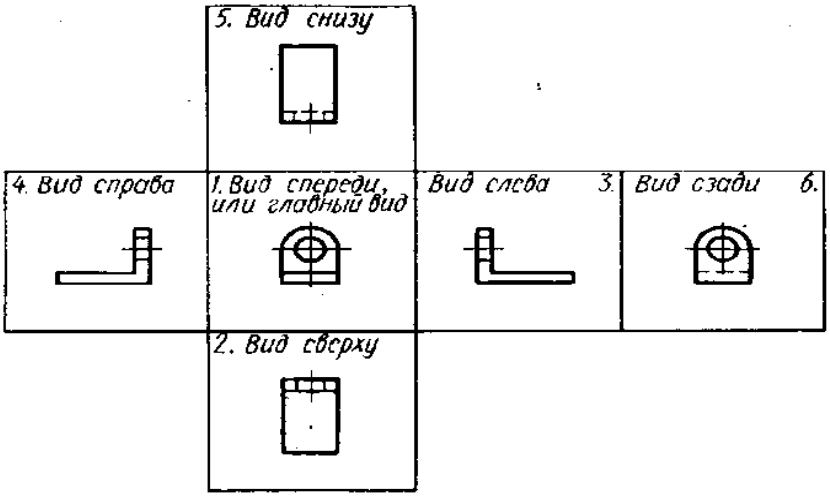

Рисунок 2 – Расположение основных видов на чертеже

Дополнительный вид получается проецированием изделия на плоскость, не параллельную ни одной из основных плоскостей проекций.

Местный вид – это изображение отдельного ограниченного места детали. Местный вид может быть ограничен линией обрыва, осью симметрии или не ограничен совсем.

Обозначение видов на чертеже:

Если вид выполнен не в проекционной связи, то его подписывают буквой русского алфавита, а рядом с изображением главного вида или другого из основных видов ставят стрелку, указывающую направление взгляда и ту же букву русского алфавита. Если изображение повернуто, то рядом с буквой указывают соответствующий знак [2].

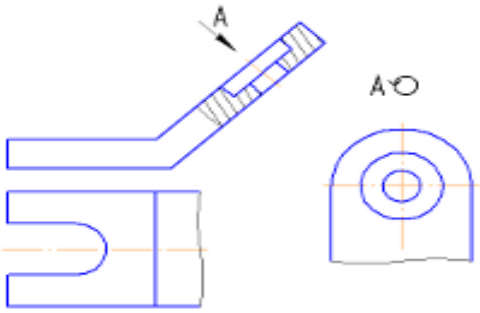

Рисунок 3 – Местный и дополнительный вид, повернутый до основного

Для того чтобы показать внутренние поверхности детали, выполняют разрезы.

Разрез – изображение предмета мысленно рассеченного одной или несколькими секущими плоскостями. При этом часть предмета, расположенная между наблюдателем и секущей плоскостью, мысленно удаляется, а на плоскости проекций изображается то, что получается в секущей плоскости и что расположено за ней.

Фигуру сечения предмета секущей плоскостью штрихуют тонкими сплошными линиями под углом 45°к линиям рамки чертежа (условно принимаем, что материал детали – металл). Штриховка на всех изображениях детали выполняется в одном направлении.

Классификация разрезов:

1. По количеству секущих плоскостей: простой разрез (одна секущая плоскость); сложный разрез (две и более секущие плоскости). Сложные разрезы делятся на ломаные и ступенчатые.

2. По положению секущей плоскости в пространстве: горизонтальный разрез (горизонтальная секущая плоскость); фронтальный разрез (фронтальная секущая плоскость); профильный (профильная секущая плоскость) – фронтальный и профильный разрезы объединяют в вертикальные разрезы; наклонный разрез (наклонная секущая плоскость).

3. По положению секущей плоскости по отношению к детали: продольный разрез; поперечный разрез.

Обозначение разрезов на чертеже

Если секущая плоскость проходит по оси симметрии детали, то положение секущей плоскости не отмечается и разрез надписью не сопровождается.

Если секущая плоскость делит деталь на неравные части, то положение секущей плоскости отмечается линией сечения со стрелками, указывающими направление взгляда, а над разрезом выполняется соответствующая надпись по типу А – А.

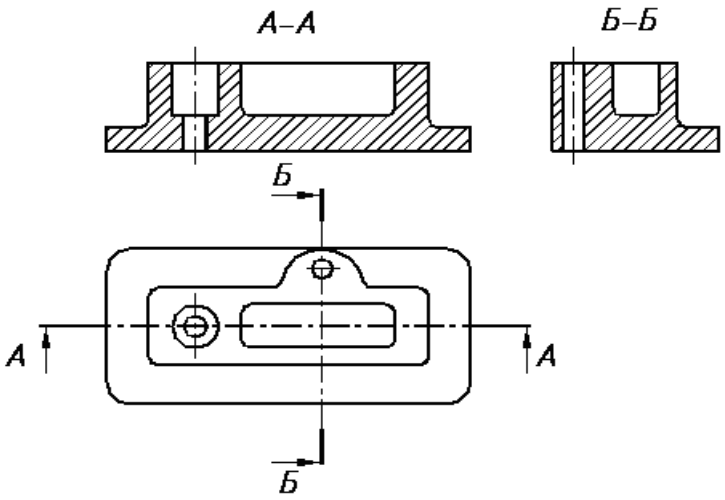

Рисунок 6 – Обозначение разрезов

Соединение части вида с частью разреза

На одном изображении допускается соединять часть вида и разреза. При этом линии невидимого контура на соединяемых частях не показываются. Если вид и располагаемый на его месте разрез представляют собой симметричные фигуры, то можно соединять половину вида с половиной разреза, разделяя их штрихпунктирной тонкой линией, являющейся осью симметрии. Часть разреза располагают правее или ниже оси симметрии.

Если при совмещении вида с разрезом, на осевую линию попадает проекция какой-либо другой линии (например, ребра), то вид от разреза отделяется тонкой сплошной волнистой линией, проводимой левее или правее оси симметрии.

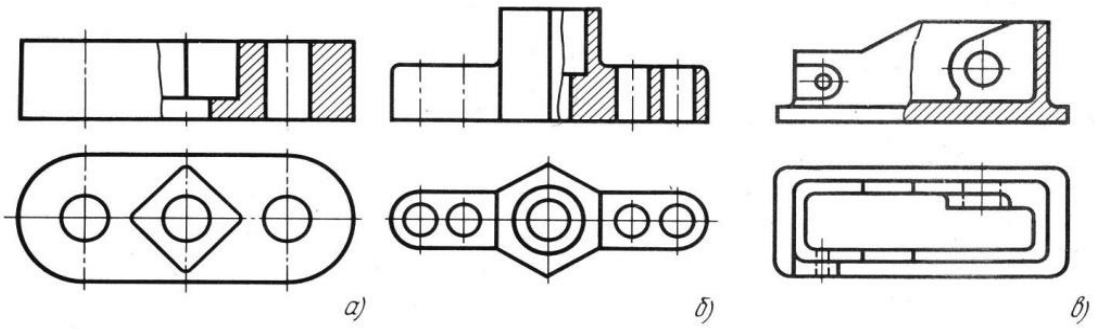

Рисунок 7 – Совмещение части вида с частью соответствующего разреза.

Если секущая плоскость проходит через тонкие элементы детали (ребра жесткости, спицы, ушки и т.п.), то на разрезе их показывают не рассеченными, то есть без штриховки [3].

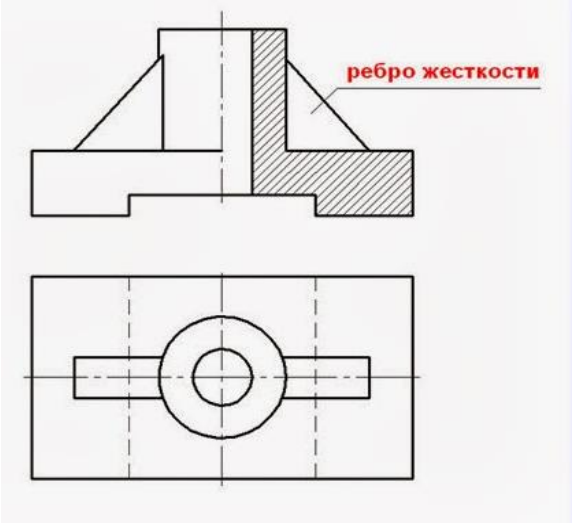

Рисунок 8 – Разрез вдоль ребра жесткости

Данная тема является основной в изучении раздела «Машиностроительное черчение» в инженерной графике. Все технические чертежи, выполняемые на производстве, содержат изображения, оформленные по правилам ГОСТ2.305-2008.

Список литературы

1. Вышнепольский, И. С. Черчение: учебник / И. С. Вышнепольский, В. И. Вышнепольский. — 3-е изд., испр. — Москва: ИНФРА-М, 2020. — 400 с. — (Среднее профессиональное образование).

2. Справочник по машиностроительному черчению: справочник /

А.А. Чекмарев, В.К. Осипов. — 11-е изд., стереотип. — М.: ИНФРА-М, 2018. — 494 с. — (Справочники «ИНФРА-М»)

3. https://www.evkova.org/vidyi-razrezyi-secheniya

ОЧИСТКА ПРОИЗВОДСТВЕННО-ЛИВНЕВЫХ СТОЧНЫХ ВОД НА НЕФТЕПЕРЕКАЧИВАЮЩЕЙ СТАНЦИИ

ГАБДУЛЛИН Д.В.
магистр 2 курса,
ФГБОУ ВО Казанский государственный энергетический университет,
Россия, г. Казань

БАРИЕВА Э.Р.
канд. биол. наук, доцент,
ФГБОУ ВО «Казанский государственный энергетический университет»,
Россия, г. Казань

СЕРАЗЕЕВА Е.В.
ст. преподаватель,
ФГБОУ ВО «Казанский государственный энергетический университет»,
Россия, г. Казань

КОРОЛЁВ А.Э.
магистр 1 курса,
ФГАОУ ВО "Казанский (Приволжский) федеральный университет",
Россия, г. Казань

Производственные и ливневые сточные воды нефтеперекачивающей станции содержат в себе стоки нефтехимического производства, которые содержат в своем составе жиры, масла, нефтепродукты, органические вещества, поверхностно-активные вещества [1].

В технологии очистки производственно-ливневых сточных вод используются процессы отстаивания, флотации, фильтрации и адсорбции [1]. На рисунке 1 представлена технологическая схема очистки поверхностно-ливневых сточных вод.

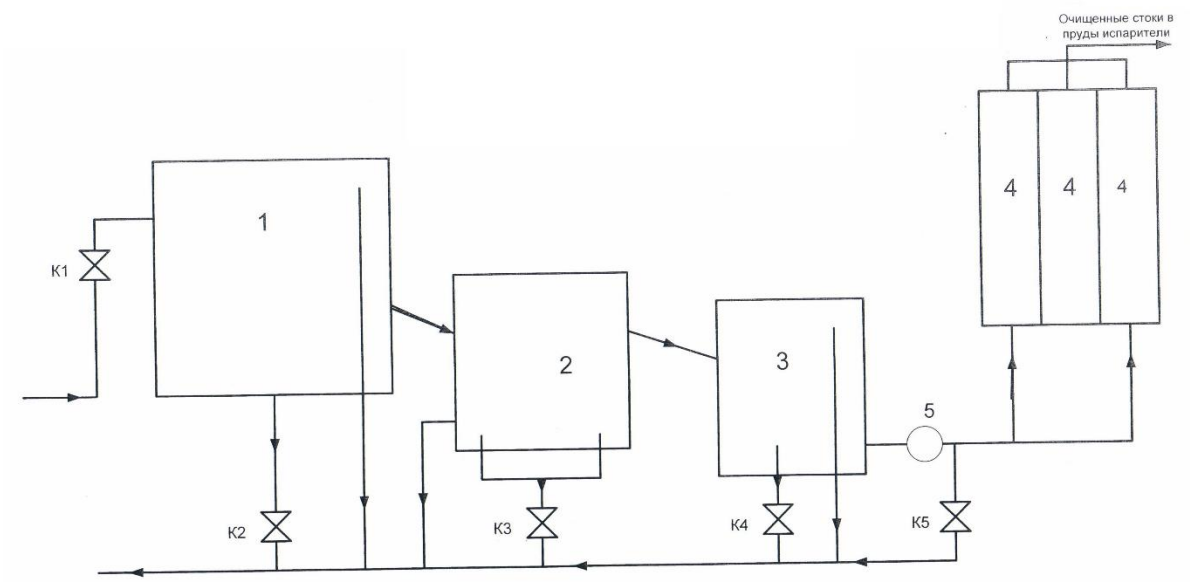

Рисунок 1- Технологическая схема очистки производственно-ливневых сточных вод: 1- сепаратор, 2- электрофлотатор, 3- емкость, 4- блок фильтров адсорберов, 5- насос, К1- вход сточной воды, К2- слив с сепаратора, К3- слив с электрофлотатора, К4- слив с емкости, К5- слив с фильтров адсорберов [2].

Установка состоит из двух сепараторов (1), двух электрофлотаторов (2) и шестнадцати фильтров-адсорберов (4), связанных трубопроводами, насосами (К1-К5), работающие в автоматическом режиме.

Сепаратор представляет из себя нефтеловушку с коалисцентным блоком. В верхней части сепаратора находится маслоприёмник для сбора нефтепродуктов. Основное назначение сепаратора – исключение «проскоков», залповых выбросов нефтепродуктов, и отделение капельных углеводородных соединений.

Электрофлотатор, представляет собой прямоугольную емкость, разделённую на два отделения. В одном отделении установлены вертикальные электроды, обеспечивающие интенсивное газонасыщение раствора, в другом располагается электродный блок, обеспечивающий глубокую очистку стока. Стоки попадают в первое отделение через вертикальную перегородку, затем во второе отделение, проходят сквозь электронный блок и фиксируются гидрозатвором обеспечивающем постоянный уровень заполнения электрофлотатора. Материал аппарата – полипропилен, устойчивый к действию агрессивных растворов. В верхней части флотатора расположено пеносборное

устройство с лопатками для удаления пены, которая собирается в приёмник. Над флотатором располагается вентиляционный зонт с постоянно действующей вентиляцией. Назначение электрофлотатора – глубокая очистка водорастворённых, углеводородных соединений и взвесей.

Напорные фильтры-адсорберы предназначены для отделения из стоков мелкодисперсных взвешенных частиц и гелеобразных мелкодисперсных органических веществ, сорбентами, имеющими мезопористую структуру. Подача стоков на очистку осуществляется насосом [2].

Недостатком данной технологической схемы является быстрый износ коалисцентных модулей сепаратора, в связи с повышенным содержанием нефтепродуктов в сточной воде, что влечет за собой снижение эффективности водоочистки и выноса загрязняющих веществ после очистных сооружений. Для снижения износа коалисцентного блока, предлагается внедрение нефтеловушки. Нефтеловушка с тонкослойными модулями будет играть роль предварительной механической очистки перед блоком сепараторов (рисунок 2).

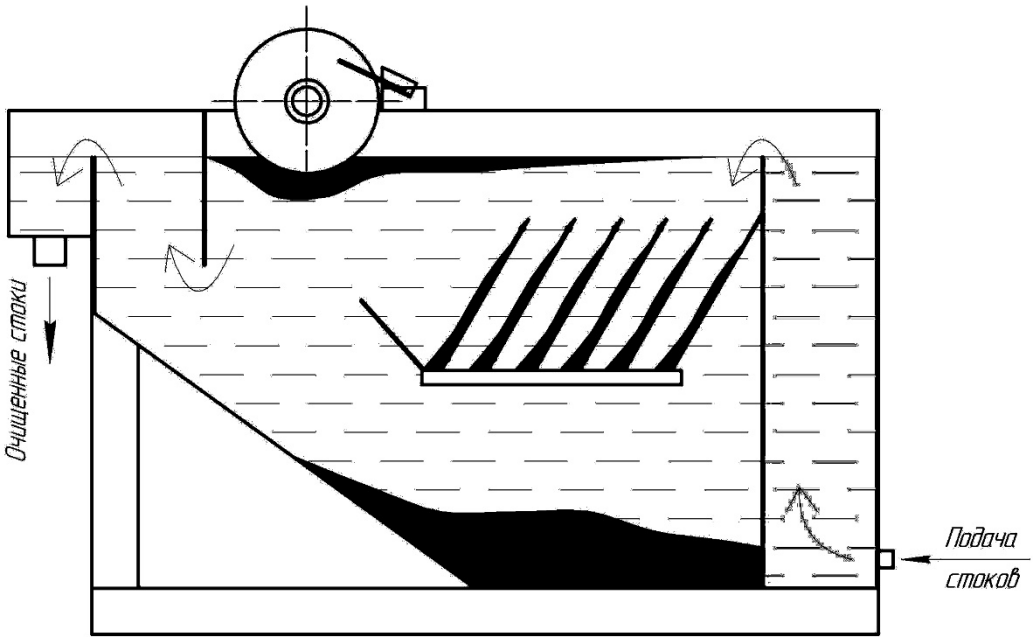

Рисунок 2- Нефтеловушка с тонкослойными модулями

Принцип действия нефтеловушки основан на осаждении взвешенных веществ и разделении нефтепродуктов за счет различия плотности фаз. Нефтяная пленка собирается с поверхности сточной воды с помощью скребкового

механизма. Тонкослойные модули, установленные под 45 градусов дополнительно улавливают мелкодисперсные органические вещества и взвесь, а так же обеспечивают самоочищение тонкослойных элементов [3].

Таким образом, внедрение дополнительной механической очистки позволит снизить износ коалисцентных модулей сепаратора, риск выноса нефтепродуктов в очищенной сточной воде и экономическую нагрузку на предприятие.

Список литературы

1. Очистка сточных вод при производстве продукции (товаров), выполнении работ и оказании услуг на крупных предприятиях. Информационно-технический справочник по наилучшим доступным технологиям. ИТС 8 – 2015. – М.: Бюро НДТ, 2015.

2. Долина Л.Ф. Современная технология и сооружения для очистки нефтесодержащих сточных вод: Монография. – Днепропетровск: Континент, 2005. - 296 с.

3. Иванов Д.Б. Методы очистки нефтесодержащих сточных вод/ Иванов Д.Б., Уралева А.И. // Наукосфера №7-1. – 2021.- 317 с.

РЕЗЬБА. ИЗОБРАЖЕНИЕ РЕЗЬБЫ НА ЧЕРТЕЖАХ

ПАВЛОВ С.С.
Студент 3 –го курса специальности 23.02.01 Организация перевозок и управление на транспорте (по видам),
Колледж железнодорожного транспорта УрГУПС,
г. Екатеринбург, Россия

ПАНЬШИНА Е.В.
преподаватель общепрофессиональных дисциплин,
Колледж железнодорожного транспорта УрГУПС,
г. Екатеринбург, Россия

В статье рассмотрены различные виды резьбы, способы получения, область применения. Перечислены основные параметры и маркировка.

Ключевые слова: соединение деталей, винтовая поверхность, классификация резьбы.

Резьба — это поверхность, образованная при винтовом движении плоского контура по цилиндрической (конической) поверхности. Винтовая нарезка с определенным профилем, диаметром и шагом (рисунок 1).

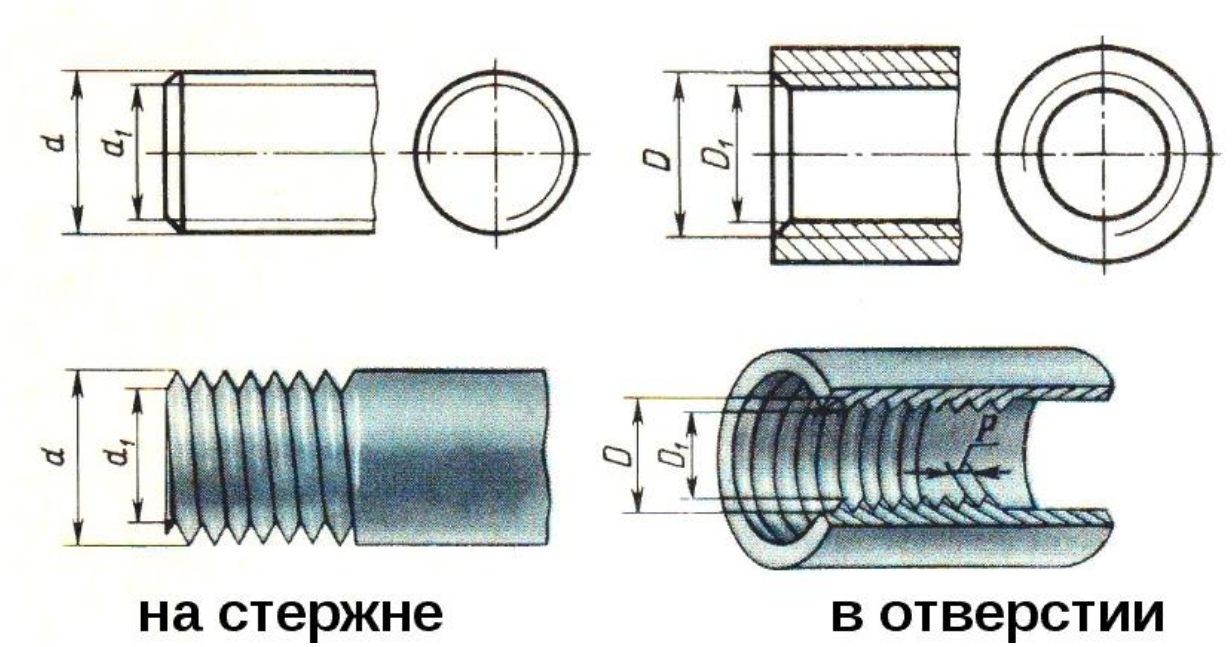

Рисунок 1 – Изображение резьбы на чертеже

Резьба на поверхности стержня или отверстия выполняется по винтовой линии. Винтовая линия – это линия, образованная поступательным перемещением резца по вращающейся поверхности. К основным параметрам

резьбы относят:

- диаметр (D,d) – наружный (D,d), внутренний (D1,d1), средний (D2,d2);
- шаг резьбы (p) – это расстояние между двумя соседними витками резьбы;
- ход резьбы (Ph) – это расстояние, на которое перемещается точка при повороте на 360 градусов. Ph = p×n, где n – это число заходов винтовой поверхности
- профиль резьбы – контур сечения резьбы (форма выступов на резьбе).

Резьбу классифицируют по многим признакам.

Рисунок 2 – Классификация резьбы

По назначению резьбы делятся на крепежные (в неподвижном соединении) и ходовые или кинематические (в подвижном соединении). Часто крепежные резьбы несут в себе вторую функцию — уплотнения резьбового соединения, обеспечения его герметичности, такие резьбы называются крепежно-уплотнительными. Еще существуют специальные резьбы, которые имеют специальное назначение.

В зависимости от формы поверхности, по которой нарезается резьба, она может быть цилиндрической или конической.

В зависимости от расположения, резьба может быть наружной (нарезанная на стержне) или внутренней (нарезанная в отверстии).

В зависимости от направления, резьба может быть правой (направление по часовой стрелке) и левой (против часовой стрелки).

С крупным и мелким шагом.

В зависимости от формы профиля различают резьбу треугольную, трапециевидную, прямоугольную, круглую, специальную. Треугольная резьба подразделяется на метрическую, трубную, коническую дюймовую, трапециевидная резьба — на трапецеидальную, упорную, упорную усиленную.

В марке резьбы первая буква обозначает профиль резьбы. Цифра, стоящая после буквы обозначает наружный (номинальный) диаметр в мм или дюймах. Если резьба с мелким шагом, то после наружного диаметра указывают шаг резьбы, например М20×1,5. Если резьба многозаходная, то после наружного диаметра указывают ход резьбы, а шаг пишут в скобках – S80×40(P10). Если резьба левая, то в конце марки указывают буквы LH.

Таблица 1.

Маркировка резьбы

Тип резьбы	Буквенное обозначение	Назначение
Метрическая	М…	Резьба общего назначения, стандартные крепежные изделия
Метрическая коническая	МК…	Приборостроение
Трапецеидальная	Tr…	Ходовые винты, передающие возвратно-поступательное движение
Упорная	S…	Механизмы с большим осевым усилием (винтовые прессы, домкраты)
Трубная	G…	Соединение труб, фитинги, вентили
Трубная коническая	R…(наружная) Rc…(внутренняя)	Соединение труб при больших давлениях и температурах (повышенная герметичность)
Круглая электротехническая арматуры	E…	Патроны, цоколи

В зависимости от условий и характера производства выполнение резьбы может осуществляться различными способами и инструментами. Для изготовления большинства стандартизованных резьб широко применяется нарезание резьбы плашками или метчиками.

Плашка применяется для нарезания наружной резьбы на заранее подготовленной заготовке детали, диаметр которой определяется диаметром и шагом нарезаемой резьбы. Рабочая (режущая) поверхность плашки имеет коническую заборную часть (фаску) и цилиндрическую калибрующую часть, обеспечивающую нарезание резьбы необходимого размера.

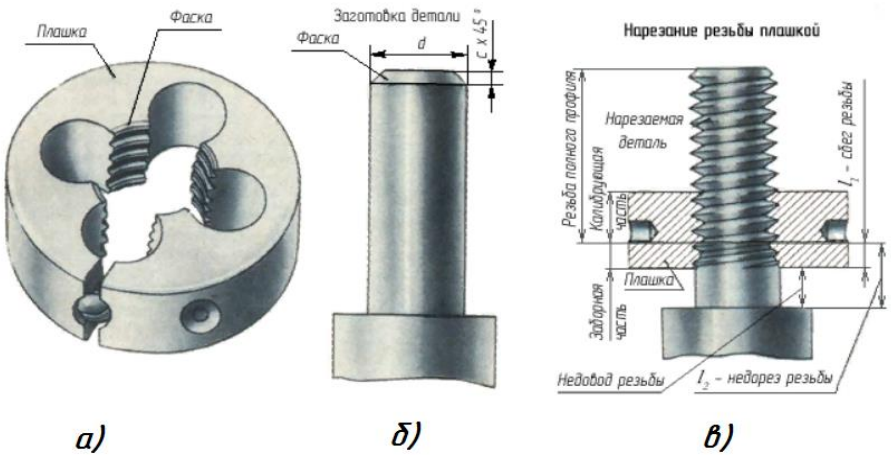

Рисунок 3 – Нарезание резьбы на стержне

Метчик применяется для нарезания внутренней резьбы в заранее просверленном отверстии, диаметр d_1 которого выбирается в зависимости от шага и диаметра нарезаемой резьбы. У метчика, как и у плашки, имеется коническая заборная часть и калибрующая часть.

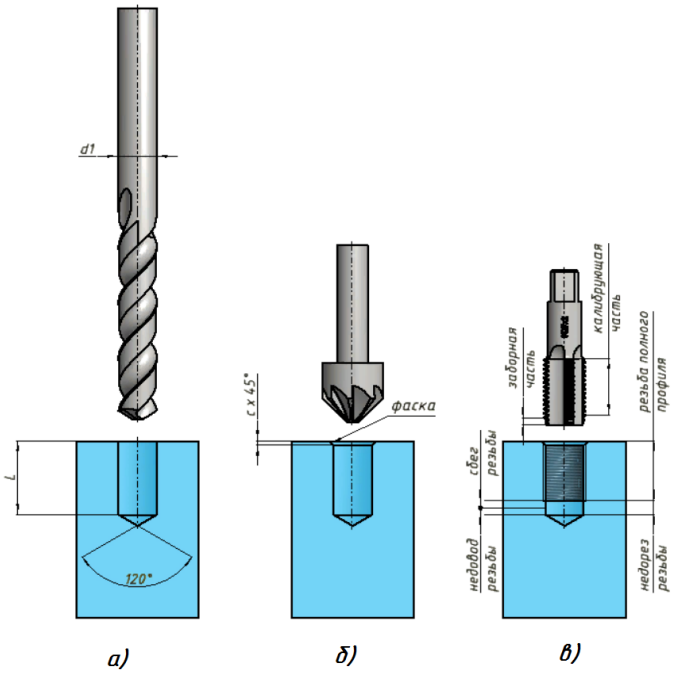

Рисунок 4 – Нарезание резьбы в отверстии

Список литературы

1. Вышнепольский, И. С. Черчение : учебник / И. С. Вышнепольский, В. И. Вышнепольский. — 3-е изд., испр. — Москва : ИНФРА-М, 2020. — 400 с. — (Среднее профессиональное образование). - ISBN 978-5-16-005474-2. - Текст : электронный. - URL: https://znanium.com/catalog/product/1042126

2. Василенко, Е. А. Сборник заданий по технической графике: учеб. пособие / Е. А. Василенко, А. А. Чекмарев. - Москва : НИЦ ИНФРА-М, 2019. - 392 с. - (Среднее профессиональное образование). - ISBN 978-5-16-009402-1. - Текст : электронный. - URL: https://znanium.com/catalog/product/1006043

3. Справочник по машиностроительному черчению: справочник / А.А. Чекмарев, В.К. Осипов. — 11-е изд., стереотип. — М.: ИНФРА-М, 2018. — 494 с. — (Справочники «ИНФРА-М»). – Режим доступа: http://znanium.com/catalog/product/959243

ВКЛАД УЧЕНЫХ В РАЗВИТИЕ НАЧЕРТАТЕЛЬНОЙ ГЕОМЕТРИИ

КАЛИНИН В.С.
студент 3 курса группы Э-211(11)
специальность 13.02.07 электроснабжение по отраслям,
Колледж железнодорожного транспорта УрГУПС,
Россия, г. Екатеринбург

ПАНЬШИНА Е.В.
преподаватель общепрофессиональных дисциплин,
Колледж железнодорожного транспорта УрГУПС,
Россия, г. Екатеринбург

Начертательная геометрия – это основополагающий раздел дисциплины «Инженерная графика». Изучение начертательной геометрии способствует развитию пространственного воображения и навыков правильного логического мышления. Начертательная геометрия готовит будущего специалиста к успешному изучению специальных и технических дисциплин, а также к техническому творчеству – проектированию.

Начертательная геометрия рассматривает различные методы проецирования: центральное, параллельное (прямоугольное и косоугольное), аксонометрическое [1]. В основе одного из них лежит так называемый метод координат, впервые сформулированный Пьером Ферма в рукописном трактате «Введение в изучение плоских и телесных мест».

Рисунок 1 – Пьер Ферма

Такой способ изображения появился практически одновременно с появлением данной науки в 1637-м году, в трёх книгах Рене Декарта «Геометрия».

Рисунок 2 - Рене Декарт

Прямоугольная система координат названа в честь Декарта, хотя в его сочинении «Геометрия», 1637 года издания, рассматривались косоугольная двумерная система координат, в которой координаты точек могли быть только положительными. В издании 1659—1661 годов к «Геометрии» приложена работа голландского математика Иоганном Гудде, в которой впервые допускаются как положительные, так и отрицательные значения двумерных координат [2].

Рисунок 3 - Иоганн Гудде

Пространственную (трёхмерную) декартову систему координат ввёл в 1679 году французский математик Филипп Лаир. Из всей терминологии, предложенной Лаиром, привилось только обозначение O, что с французского означает «начало». В начале XVIII века Жераром Дезаргом были введены обозначения X Y и Z [3].

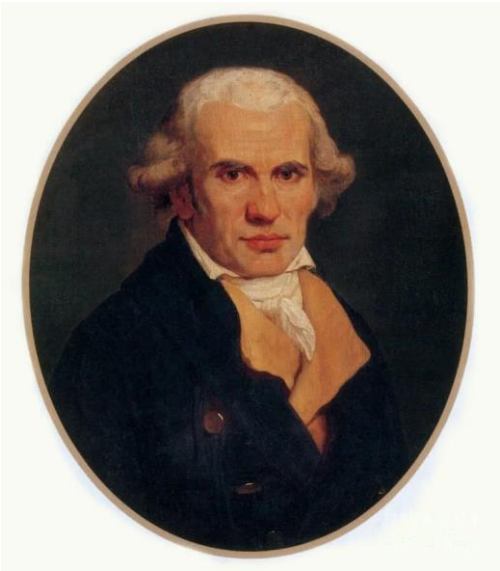

Рисунок5 - Жерар Дезарг и Гаспар Монж

Самый значимый вклад в развитие начертательной геометрии внес французский ученый Гаспар Монж. Он родился 10 мая 1746 года в небольшом городке Боне на востоке Франции (в пределах современного департамента Кот-д’Ор) в семье местного торговца. Он был старшим из пяти детей, которым отец, несмотря на низкое происхождение и относительную бедность семьи, постарался обеспечить самое лучшее образование. Гаспар получил первоначальное образование в городской школе ордена ораторианцев. Окончив её в 1762 году лучшим учеником, он поступил в колледж г. Лиона, также принадлежавший ораторианцам. Вскоре Гаспару доверяют там преподавание физики.

Летом 1764 года Монж составил замечательный по точности план родного города Бона. Необходимые при этом способы и приборы для измерения углов и черчения линий были изобретены самим составителем. Во время обучения в Лионе получил предложение вступить в орден и остаться преподавателем колледжа, однако, вместо этого, проявив большие способности к математике,

черчению и рисованию, сумел поступить в Мезьерскую школу военных инженеров, но (из-за происхождения) только на вспомогательное унтер-офицерское отделение и без денежного содержания. Тем не менее, успехи в точных науках и оригинальное решение одной из важных задач фортификации (о размещении укреплений в зависимости от расположения артиллерии противника) позволили ему в 1769 году стать ассистентом (помощником преподавателя) математики, а затем и физики, причём уже с приличным жалованием в 1800 ливров в год.

В 1770 году в возрасте 24 лет Монж занимает должность профессора одновременно по двум кафедрам — математики и физики, и, кроме того, ведёт занятия по резанию камней. Начав с задачи точной резки камней по заданным эскизам применительно к архитектуре и фортификации, Монж пришёл к созданию методов, обобщённых им впоследствии в новой науке начертательной геометрии, творцом которой он по праву считается. Учитывая возможность применения методов начертательной геометрии в военных целях при строительстве укреплений, руководство Мезьерской школы не допускало открытой публикации вплоть до 1799 года (стенографическая запись лекций была сделана в 1795 году).

Создание «*Начертательной геометрии*», трактат которой вышел в свет только в 1799 году под заглавием «*Géométrie descriptive*», послужило началом и основой работ, позволивших новой Европе овладеть геометрическими знаниями Древней Греции. Принцип непрерывности в том виде, в каком он сформулирован Монжем, может быть изложен следующим образом. Всякое свойство фигуры, выражающее отношения положения и оправдывающееся в бесчисленном множестве непрерывно связанных между собой случаев, может быть распространено на все фигуры одного и того же рода, хотя бы оно допускало доказательство только при предположении, что построения, осуществимые не иначе как в известных пределах, могут быть произведены на самом деле. Такое свойство имеет место даже в тех случаях, когда вследствие полного исчезновения некоторых необходимых для доказательства промежуточных

величин предполагаемые построения не могут быть произведены в действительности.

Из других, менее значительных вкладов Монжа в науку следует назвать теорию полярных плоскостей применительно к поверхностям второго порядка; открытие круговых сечений гиперболоидов и гиперболического параболоида; открытие двоякого способа образования поверхностей этих же тел с помощью прямой линии; создание первого представления о линиях кривизны поверхностей; установление начал теории взаимных поляр, разработанной впоследствии Понселе, доказательство теоремы о том, что геометрическое место вершины трёхгранного угла с прямыми плоскими углами, описанного около поверхности второго порядка, есть шар, и, наконец, теорию построения ортогональных проекций трёхмерных объектов на плоскости, получившую название эпюр Монжа (от фр. *Épure* — чертёж, проект) [4].

Список литературы

1. Боголюбов, С.К. Инженерная графика: учебник для машиностроительных специальностей средних специальных учебных заведений / С.К. Боголюбов. – 3-е изд., перераб. и доп. – М.: Машиностроение, 2006.

2. Болтухин А.К. Инженерная графика. Конструкторская информатика в машиностроении: учеб.для вузов / А.К. Болтухин, [и др.]. – 3-е изд., перераб. и доп. – М.: Машиностроение, 2005.

3. Куликов, В.П., Кузин А.В., Демин В.М. Инженерная графика: учебник / В.П. Куликов. – М.: ФОРУМ: ИНФРА-М, 2006.

4. Боголюбов А. Н. Гаспар Монж
/ Под ред. акад. И. И. Артоболевского. — М.: Наука, 1978. – 184 с.

ИСТОРИЯ РАЗВИТИЯ ЭЛЕКТРОТЕХНИЧЕСКОГО ЧЕРЧЕНИЯ

АРАКЕЛОВ А.Э.
Студент 3 курса специальности 27.02.03 Автоматика и телемеханика на транспорте (железнодорожном транспорте),
Колледж железнодорожного транспорта УрГУПС,
г. Екатеринбург, Россия

Статья посвящена истории развития электротехнического черчения. В статье рассматриваются этапы становление черчения как науки и её влияние на историю.

Ключевые слова: чертёж, история, инженерные рисунки, чертежная дисциплина, наука.

Задолго до того, как люди создали письменность, они научились рисовать окружающие их предметы. Сначала материалом служила земля, стены пещер, камни, на которых выцарапывались рисунки. Затем использовали бересту, кожу, папирус, пергамент, бумагу и другие материалы, на которые изображения наносились чернилами или тушью с помощью гусиного пера. Только в конце 18 века для построения графических изображений стали применять карандаши.

Выделяют следующие эпохи становления данной науки:

1. Сначала появлялись чертежи, касающиеся оружия и жилища;

2. Затем стали выполнять карты. На этом этапе чертежи стали обретать рамки.

3. Далее научные построения фигур задали стандарт пропорциям, причем не человеческую глазомерную субъективность, а расчётную. Это привело к появлению масштабов. Сейчас эта вещь настолько элементарная, что мы даже не задумываемся, какой эволюционный путь был пройден, чтобы это возникло.

4. Эпоха средневековья и возрождения. Очередной взрыв в области освоения новых территорий земных пространств и инженерно-научных изысканий, анатомия человека. В чертежах стали появляться все чаще и чаще размеры, описания и то, что сейчас можно было бы назвать спецификациями, просто тогда ввиду новизны явления еще не был придуман термин.

Дальнейшее накопление технических знаний человечеством принципиально не меняло подход к исполнению чертежей, за исключением наверно научных изысканий. Древние ученые, особенно в области геометрии задали более высокие стандарты отображений, особенно касающиеся в точности отображаемых предметов и пропорций. Достаточно сказать, что открытие формулы площади круга было произведено именно геометрическими построениями, а не математическими изысканиями.

Первое сходство с современными техническими чертежами можно найти в книгах эскизов Леонардо да Винчи, созданных в самом начале шестнадцатого века. Леонардо да Винчи (1452-1519) считается одним из первых художников-графиков. Объединив свой научный интерес с художественными способностями, он смог объединить визуальное искусство с наукой и изобретением. Это предполагает не только точность передаваемых геометрических размеров, проектируемых узлов и механизмов. Ввиду сложности и наличия большого количества деталей одного узла постепенно вводятся условности отображений (разрезы, сечения).

Они, конечно, имелись и в более ранних чертежах, но сейчас они приобретают особенную актуальность и необходимость. Эти и подобные приемы позволяют разбить единый сложный механизм или какой-либо другой сложный технический объект на его составляющие узлы. Именно эти условные технические приемы позволили проектировать, делать детали и собирать сложные механизмы с применением множества механических передач.

Несомненный вклад в развитие черчения внесли такие ученые, как Франческо ди Джорджио Мартини и Альбрехт Дюрера, но им все еще не хватает некоторых важных характеристик, таких как размеры и допуски на них.

На инженерные рисунки эпохи Возрождения повлияли в первую очередь художественные, а не технические условности. Эта ситуация начала меняться во время просветления. Жерар Дезарг обратился к работе Маралуа по разработке системы начертательной геометрии, которая служила для математического описания вещей в трех измерениях. В то время как Дезарг внес важный вклад в

область инженерных чертежей, его настоящим героем является французский революционер Гаспар Монж. Он разработал геометрический подход для определения истинной формы плоскостей пересечения сгенерированных форм, его методика позволяла дизайнерам создавать пропорциональные виды под любым углом или направлением, учитывая базовый набор ортографических видов. Но Монж был гораздо большим, чем просто математик. Одной из причин влияния его подхода была его способность создать целую систему образования, основанную в основном на его принципах. Эта новая французская образовательная программа также имела большое влияние как модель технического образования для Соединенных Штатов Америки. Клод Крозе, например, принес с собой начертательную геометрию, когда он начал преподавать в Вест-Пойнте в 1816 году.

Как наука черчение была сформирована в 19 веке. Накопив гигантский опыт, человечество испытало потребность не только в качестве исполнения чертежей, но и в выработке единых правил их исполнения. Увеличивающаяся международная торговля формировала запрос на формирования пула стандартов исполнения чертежей в том числе с целью последующего обмена между участниками экономического процесса. Эпоха Наполеона Бонапарта ознаменовала себя новым подходом в формировании государственных институтов (министерства, муниципалитеты и т.д.) И в это время формируются единые стандарты – требования к оформлению и исполнению чертежей.

В России выделение черчения в самостоятельную науку происходит намного позже. В 1821 году проф. Я. А. Севастьянов издает труд под названием «Основания начертательной геометрии».

Далее чертежная дисциплина идет по развитию унификации стандартов и распространению стандартов на международный уровень для удобства понимания чертежей инженерами разных стран. Недавним нововведением, которое привело технические чертежи к их нынешнему виду, стала синяя печать. Этот дешевый процесс воспроизводства был введен в 1880-х года, до синей печати, производство копий обычно требовало либо кропотливого черчения

руками, либо дорогой литографии.

В 1960-х годах инженеры Boeing, Ford, Citroen, MIT и GM вложили значительные интеллектуальные и финансовые инвестиции в программы САПР. Появление CAD упростило проектирование автомобильных и аэрокосмических конструкций. Из-за значительной, недостаточной вычислительной мощности по сравнению с сегодняшними стандартами, раннее проектирование САПР требовало больших финансовых и инженерных возможностей.

Однако благодаря быстрому совершенствованию электроники, возможности САПР неуклонно расширялись в течение следующего полувека. Вскоре инженерный мир увидел основание Autodesk и выпуск «AutoCADRelease 1.» Из-за слабого маркетинга и подачи, во время своего выпуска AutoCAD был осмеян ведущими в то время компаниями САПР, но несмотря на это популярность его продолжала расти в инженерном сообществе. В то время именно доступное компьютерное оборудование сдерживало усовершенствование программы САПР. Несмотря на огромные усилия в технической области в начале 1980-х годов, только в конце 80-х и начале 90-х годов программное обеспечение САПР стало достаточно практичным в инженерном проектировании.

Рабочий чертеж - это тип технического чертежа, который является частью документации, необходимой для создания инженерного продукта. На сегодняшний момент времени моделирование узлов и деталей – это не просто рабочий чертёж. Это отражение динамических нагрузок и различных воздействий, это прогнозирование поведения деталей при тех или иных условиях. Это указание к построению детали на трехмерном принтере. Сейчас данный вид чертежа – это квинтэссенция инженерной мысли человечества. Посмотрим, что приготовит нам очередной виток эволюции в дальнейшем.

Сегодня такое понятие, как технический чертёж ассоциируется у простого обывателя как сложный, многогранный и доступный только для профессионалов вид схематического «рисунка» с различными непонятными обозначениями. Но это заблуждение. Профессиональный чертёж – всегда простой и доступный. Да,

на нем присутствуют обозначения, но они всегда максимально упрощены для того, чтобы их смог прочитать человек, имеющий техническое образование. Чертёж– отдельный вид искусства, главной целью которого передать сложное простым языком!

Список литературы

1. https://kompaswork.ru/stati/12-stati/29-history-drawing.html
2. https://dzen.ru/media/inzhener_konstruktor/istoriia-vozniknoveniia-i-razvitiia-cherteja-5ddf9b535eb26800ad30fee3
3. https://pavel-samuta.livejournal.com/16868.html

ТЕХНОСФЕРНАЯ БЕЗОПАСНОСТЬ

УДК 37.013

ОСОБЕННОСТИ УЧАСТИЯ НЕОРГАНИЗОВАННЫХ ДОБРОВОЛЬЦЕВ (ВОЛОНТЕРОВ) В ДОБРОВОЛЬЧЕСКОЙ (ВОЛОНТЕРСКОЙ) ДЕЯТЕЛЬНОСТИ В УСЛОВИЯХ ЧРЕЗВЫЧАЙНОЙ СИТУАЦИИ

ГАВРЮШЕНКО В.П.
Начальник научно-исследовательского сектора,
Федеральное государственное бюджетное учреждение
«Всероссийский ордена «Знак Почета» научно-исследовательский институт противопожарной обороны Министерства Российской Федерации по делам гражданской обороны, чрезвычайным ситуациям и ликвидации последствий стихийных бедствий»,
Россия, г.о. Балашиха

ЧИСТЯКОВА А.А.
Старший научный сотрудник,
Федеральное государственное бюджетное учреждение
«Всероссийский ордена «Знак Почета» научно-исследовательский институт противопожарной обороны Министерства Российской Федерации по делам гражданской обороны, чрезвычайным ситуациям и ликвидации последствий стихийных бедствий»,
Россия, г.о. Балашиха

ПЕРЕГУДОВА Н.В.
Заместитель начальника отдела,
Федеральное государственное бюджетное учреждение
«Всероссийский ордена «Знак Почета» научно-исследовательский институт противопожарной обороны Министерства Российской Федерации по делам гражданской обороны, чрезвычайным ситуациям и ликвидации последствий стихийных бедствий»,
Россия, г.о. Балашиха

ФЕДУЛКИН О.И.
Научный сотрудник,
Федеральное государственное бюджетное учреждение
«Всероссийский ордена «Знак Почета» научно-исследовательский институт противопожарной обороны Министерства Российской Федерации по делам гражданской обороны, чрезвычайным ситуациям и ликвидации последствий стихийных бедствий»,
Россия, г.о. Балашиха

Последние десятилетия стали наиболее активным этапом развития добровольчества (волонтерства) в новейшей истории нашей страны. За это время

добровольческий сектор стремительно развивался и своему нынешнему состоянию во многом обязан социально активным гражданам, стремящихся оказать поддержку нуждающимся что, собственно, и является основой добровольчества.

Чрезвычайная ситуация (далее — ЧС) часто становится мотивом для участия в добровольческом (волонтерском) движении.

Неорганизованное добровольчество (волонтерство) - это спонтанная и эпизодическая общественно полезная деятельность, осуществляемая путем выполнения работ, оказания услуг без получения денежного или материального вознаграждения (кроме случаев возможного возмещения связанных с осуществлением добровольческой (волонтерской) деятельности затрат) [1].

Неорганизованным добровольцем (волонтером) является лицо, которое не имеет отношения к существующим организациям, занимающимся реагированием на чрезвычайные ситуации, но желает оказать безвозмездную помощь в осуществлении работ во время и после чрезвычайных ситуаций. Данная форма добровольчества (волонтерства) является преобладающей во многих культурах.

В настоящее время наблюдается рост спонтанных предложений помощи во время и после чрезвычайных происшествий. Неорганизованые добровольцы (волонтеры) готовы краткосрочно безвозмездно приходить на помощь пострадавшим в результате бедствий, но при этом не хотят быть связанными с координаторами действий добровольцев (волонтеров) на месте ЧС.

Таким образом, добровольцами становятся рядовые жители города, которые уже распределены по территории. Соответственно на месте ЧС первые из них смогут оказаться в течение часа и менее после оповещения, вовремя обеспечить значительный ресурс рабочей силы, навыков и умений, расширяя возможности организаций экстренного реагирования, а также поделиться ценными местными знаниями и обеспечить индивидуальный подход при оказании помощи своим землякам.

Широкое освещение в СМИ и человеческие порывы души протянуть руку

помощи нуждающемуся, способствует росту числа спонтанных добровольцев (волонтеров).

Используя главные преимущества неорганизованных добровольцев (волонтеров) - высокая мотивация и мобильность, решается одна из главных проблем - минимальное время реагирования на ЧС. Это особенно актуально в условиях крупных городов со сложной транспортной системой. Большим плюсом будет также то, что это люди, которые недалеко живут или работают, то есть ориентируются на месте ЧС и первыми помогают своим соседям. В своем большинстве они знакомы с местными властям, что тем самым упрощает коммуникации.

Неорганизованные добровольцы (волонтеры) могут до или во время чрезвычайной ситуации выразить свою заинтересованность в оказании добровольной помощи, и тогда их можно привлекать к работам, необходимым в связи с чрезвычайной ситуацией, с учетом их навыков и умений.

Неорганизованные добровольцы (волонтеры) могут предлагать свою помощь индивидуально или в составе групп, могут прибывать на место чрезвычайной ситуации или действовать удаленно; это могут быть самостоятельно действующие профессионалы (например, бывшие сотрудники служб реагирования), виртуальные добровольцы или любые другие лица, обладающие или не обладающие необходимыми навыками.

Обозначим общие направления, которые должны быть отработаны до привлечения неорганизованного добровольца (волонтера) к участию в ликвидации ЧС и последующем восстановлении.

Эти общие направления включают:

- назначение ответственных за руководство, управление и координацию действий неорганизованного добровольца (волонтера) (далее- координатор);

- представление движущих мотивов неорганизованного добровольца (волонтера);

- уточнение вопросов ответственности[2].

Назначение ответственных за руководство, управление и координацию

действий неорганизованного добровольца (волонтера). Орган управления Единой государственной системы предупреждения и ликвидации чрезвычайных ситуаций (РСЧС), должен назначить лицо (организацию) (координатора), ответственных за руководство, управление и координацию действий неорганизованного добровольца (волонтера).

Представление движущих мотивов неорганизованного добровольца (волонтера). Планируя взаимодействие с неорганизованным добровольцем (волонтером), организации следует:

- понимать его движущие мотивы (например, самовыражение, чувство социальной значимости, стремление приобрести новых друзей; желание побороть свою тревогу в связи с данной ЧС, выполнение общественного и религиозного долга);

- собирать информацию о его движущих мотивах на протяжении всего периода их участия (например, в процессе регистрации, при заслушивании отчетов, из социальных сетей и в ходе бесед);

- принимать во внимание его готовность помогать лишь в течение части периода ЧС, пока не иссякнет их мотивация или пока не будут достигнуты личные цели;

- собирать информацию о тех, кто предлагал добровольную помощь, но чье предложение не было принято реагирующими организациями;

- использовать эту информацию в процессе приема, руководства и управления неорганизованными добровольцами (волонтерами), а также координации их действий.

Неорганизованные добровольцы (волонтеры) могут руководствоваться желанием:

- помочь местному населению в восстановлении после ЧС и повышении устойчивости;

- увеличить участие населения;

- поддержать уже осуществляемые меры в тех случаях, когда потребность в помощи превосходит возможности официальных служб;

- осуществлять другую деятельность, не предусмотренную планом действий в ЧС.

Уточнение вопросов юридической ответственности

Ответственным лицу (организации) следует:

- уточнить предварительные условия участия неорганизованного добровольца (волонтера), касающиеся страхования и ответственности;

- подтвердить ответственность за здоровье и безопасность неорганизованного добровольца (волонтера);

- определить задачи, которые можно поручать неорганизованному добровольцу (волонтеру), но которые будут сопряжены с личной ответственностью для неорганизованного добровольца (волонтера) (например, если неорганизованны доброволец (волонтер) не будут следовать официальным инструкциям) [3].

Рассмотрим порядок организации деятельности с участием неорганизованных добровольцев (волонтеров):

- регистрация прибывающих волонтеров;
- проведение инструктажа по технике безопасности;
- обеспечение инструментами и знаками отличия;
- обеспечение вязи и взаимодействия;
- определение места их расположения;
- организация питания;
- организация работы с гуманитарной помощью населению.

Координатору необходимо вести повсеместно регистрацию контактных данных неорганизованных добровольцев (волонтеров)[4]. При этом следует учитывать дополнительную информацию:

- личные данные, в том числе контактная информация, такая как номер мобильного телефона, адрес электронной почты добровольца и ближайших родственников;
- причины предложения добровольной помощи;
- сколько времени и когда (например, дни/часы) может оказывать помощь;

- какие задачи, по мнению неорганизованного добровольца (волонтера), соответствуют его навыкам, опыту, подготовке или квалификации, и сможет ли он подтвердить эти умения во время ЧС;

- наличие опыта оказания помощи в качестве неорганизованного добровольца (волонтера);

- наличие у неорганизованного добровольца (волонтера) базовой или специальной подготовки для выполнения для выполнения специальных работ;

- наличие необходимых средств индивидуальной защиты;

- решение (т.е. принято или отклонено предложение помощи данного добровольца, и почему);

- успешное прохождение вводного инструктажа, инструктажа для выполнения задания и подготовки.

Координатору необходимо использовать надежную систему управления документацией для хранения информации.

Вместе с тем слишком большое число неорганизованных добровольцев может создавать избыточную нагрузку на организации, осуществляющие чрезвычайное реагирование, затруднять их работу и создавать дополнительные риски. Так же следует учитывать, что неорганизованные добровольцы, оказывающие помощь вне официальных операций реагирования, могут ставить под угрозу не только самих себя, но и тех лиц, которым они стремятся помочь.

Важно знать и использовать передовой опыт привлечения неорганизованных добровольцев, а также тщательно управлять их включением в мероприятия по реагированию и последующему восстановлению.

Литература

1. Приказ Росмолодежи от 23 октября 2020 года №357 «Об утверждении методики расчета показателя «Доля граждан, занимающихся волонтерской (добровольческой) деятельностью или вовлеченных в деятельность волонтерских (добровольческих) организаций»

2. Национальный стандарт ГОСТ Р 22.3.20-2022 «Руководство по

планированию участия неорганизованных добровольцев в реагировании на чрезвычайные ситуации»

3. Аникеева О.А. [и др.]. Основы организации и управления добровольческой деятельностью: учебник для студентов вузов / М.: Издательство РГСУ, 2019- 62 с.

4. Руководство по работе с волонтерами. [Электронный ресурс] Режим доступа:https://missia.me/rukovodstvo-po-rabote-s-volonterami-metodicheskoe-posobie-mariya-efremova/

КУЛЬТУРОЛОГИЯ

ЭВРИСТИЧЕСКИЙ ФУНКЦИОНАЛ ИНТЕРТЕКСТА

ФИЛАТЬЕВА Т.В.
кандидат педагогических наук, доцент, доцент кафедры культурологии,
Луганская государственная академия культуры
и искусств имени М.Матусовского
г. Луганск

Интертекстуальность, интертекст рассматриваются как современные понятия в процессе интерпретации текстов культуры. Автор определяет функции интертекстуальности, которые позволяют выявить назначение данного понятия в сфере культуры. Феномен интертекстуальности помогает найти и проанализировать интертекстуальные связи в текстах культуры, выявить их эмоциональный, познавательный, интерпретаторский, эвристический потенциал.

Ключевые слова: Интертекстуальность, интертекст, функции, функции интертекстуальности, интертекстуальные связи.

Интертекстуальность, интертекст стали актуальными понятиями постмодернистского дискурса. Интертекстуальность как метод анализа текстов стала популярной в разных науках, не только лингвистике, литературоведении. Так, в конце XX века выделили составляющие компоненты термина интертекстуальность: взаимодействие текстов; включенность одного текста в другой; диалогичность; многоуровневость на уровне бессознательного; расширение границ чувственного осмысления.

Восприятие интертекстуальных связей может происходить на двух уровнях: поверхностном и глубинном. Поверхностный уровень подразумевает распознание части заимствованного текста. Фрагментарное понимание текста не искажает общей идеи культурного текста. Глубинный строится на целостном восприятии культурологического текста, в результате которого понимание идеи авторского текста невозможно без анализа интертекстуальных включений претекста.

В определении сущности и структуры интертекстуальности культуры мы учитываем теоретико-методологическое положение о взаимосвязи структуры

определенного социального феномена и его функциональных характеристик. Поскольку функция (от лат. functio – выполнение, осуществление) связана с предназначенностью определенного феномена к некоторому действию, раскрывает природу этого феномена как целого, то именно функции являются условием определения структуры исследуемого объекта.

В. Афанасьев, исследуя условия возникновения и развития систем, отмечал, что функциональная зависимость имеет место не только между отдельными элементами структуры данной системы, но и между системой в целом и другой, между широкой системой, элементом которой она сама является [1]. Показательна и позиция М. Кагана, который отмечал, что функция вычленяется познанием и осознается ним для того, чтобы объяснить реальный процесс функционирования, реальную связь функционирующей системы со средой и зависимость ее внутреннего построения от того, зачем и как она функционирует [2]. Таким образом, функции конкретизируют целевую установку системы, предопределяют соответствующие характеристики исследуемого явления.

Рассмотрим функции интертекстуальности. Проанализировав функции интертекста по Р.Якобсону, выделим следующие:

- экспрессивная функция отражает степень эмоционального окрашивания культурного текста (стилистически возносят или принижают интексты, содержащиеся в воспринимаемом тексте);

- апеллятивная + контактоустанавливающая = познавательная. Апеллятивная функция отсылает реципиента к конкретным претекстам, позволяет распознать/угадать принадлежность определенного интертекста к художественному движению. Эта функция устанавливает взаимоотношения по типу «свой/чужой», что позволяет раскрыть общность культурной памяти между автором и адресатом;

- поэтическая = развлекательная функция, которая позволяет рассматривать процесс распознания интертекстуальных включений как игру, кроссворд, квест;

- референтивная функция интертекста реализуется в научных текстах в виде напоминания о высказывании на эту тему или об этой идее других авторов, ученых в формах выражения, стилистики, аргументации, эмоциях при восприятии целостного культурного текста;

- метатекстовая функция интертекста раскрывается в процессе толкования опознанного культурного текста средствами претекста (исходного текста).

Таким образом, функции интертекста показывают, что данный феномен позволяют найти и проанализировать интертекстуальные связи текстов культуры, раскрыть их эмоциональный, познавательный, интерпретаторский, эвристический потенциал.

Список использованной литературы

1. Афанасьев, В. Г. Общество: системность, познание и управление / В. Г. Афанасьев. – М. : Политиздат, 1981. – 432 с.

2. Каган, М. С. Человеческая деятельность (Опыт системного анализа) / М.С. Каган. – М. : Политиздат, 1974. – 328 с.

СОХРАНЕНИЕ И ВОЗРОЖДЕНИЕ ТРАДИЦИОННОЙ НАРОДНОЙ КУЛЬТУРЫ

ИВАНОВА М.С.
преподаватель фольклорного отделения,
МБУ ДО «Красненская детская школа искусств»,
Россия, с. Новоуколово

Музыкальный фольклор — это уникальная, самобытная культура наших предков, который осознается современным обществом как значительный фактор духовности, преемственности поколений, приобщения к жизненным национальным истокам. Фольклору отводится большое место в нравственном и эстетическом воспитании, развитии творческих способностей подрастающего поколения. В последние годы фольклор стали изучать более углубленно, что способствует возрождению народной музыки, культуры наших предков. [1]

Тема стала актуальной, так как в последнее время возрастает интерес к традиционной народной культуре. В народных традициях накапливается опыт многих поколений, их характер, темперамент, чувство, привычки и обычаи, весь бытовой уклад. Реализация развития народной культуры, укрепление материально-технической базы - конкретные шаги, определенные на сегодняшний день.

Современные этапы общественного развития направлены на возрастание социальной роли культуры как одного из факторов, организующих духовную жизнь людей.

Сохранение и возрождение традиционной народной культуры является одной из важнейших задач современного фольклористического движения. Прежде всего, это глубокое понимание специфики фольклора как одной из сфер традиционной жизни народа, это опыт восприятия и осознания жизненных явлений, который столетиями формируется и передается из поколения в поколение.

Традиционная народная культура, не только основа для духовного единства народа, но и культурно-образовательный институт современной личности. Она состоит из трех ключевых слов: культура - традиция - народ. Фольклор, народная музыка, хореография, декоративно-прикладное искусство, являются неразрывными частями единой системы традиционной народной культуры.

В настоящее время сложилось мнение о том, что культура это форма досуга, индустрия развлечений. Человек забывает, что он является творцом, созидателем культурных ценностей.

Изучая народные традиции, человек открывает для себя удивительный мир, в котором жили его предки, и продолжает при этом сохранять и преумножать, те культурные традиции, которые оставлены нам нашими предками.

В последнее время наблюдается быстрый рост национального самосознания, интерес к основам традиционной культуры, возрождение

промыслов, ремёсел, создание центров фольклора. Обряды и праздники являются средством передачи опыта и духовных ценностей, связывая современную жизнь народа с его историческим прошлым, которая сохраняется в народных праздниках. Отмечая народный праздник, молодые люди знакомятся с обрядами, обычаями характерными для того или иного праздника. Для молодых – это поучительно и познавательно, а для старшего поколения – это близко и трогательно. Таким образом, фольклорный праздник имеет самый живой отклик в душах людей разного поколения и сохраняет народную культуру среди населения.

Несмотря на то, что традиционные формы культуры в современном мире глубоко трансформированы, тем не менее, народное творчество остается вдохновителем современных исканий во всех областях культуры. В рамках традиционной культуры русского народа как духовной целостности складывается ряд своеобразных региональных традиций, на существование которых обращают внимание собиратели и исследователи [5, 11-47].

Традиционная культура и фольклор, равно как и язык, несут в себе этническую характерность. Одежда и речь, пляска и песня оказываются признаками, дающими возможность определить с первого взгляда или с первого звука, «какого ты роду-племени, какого ты отца-матери». Научиться владеть языком фольклора — значит стать достойным преемником опыта наших предков. Передать все богатство нашего наследия новым поколениям — значит обеспечить продолжение традиций в будущих веках.

Список литературы

1 Куприянова Л.Л. Русский фольклор. - М.: Мнемозина, 1998. – 61 с.

2 Лихачев, Д. С. Письма о добром и прекрасном / сост. и общ. ред. Г. А. Дубровской. 3-е изд. М., 1989. – 173 – 174 с.

3 Мехнецова, К.А. Проблемы освоения народных песенных традиций в практике фольклорного ансамбля. // Сборник: На пути к возрождению: Опыт освоения традиций народной культуры Вологодской области. Вологда, 2001.

4 Щуров, В.М. Южнорусская песенная традиция.// В.М. Щуров М., 1987. - С. 161

5 Щуров, В.М. О региональных традициях в русском народном музыкальном творчестве // Музыкальная фольклористика: сб. статей. М., 1986. Вып. 3. - С. 11–47

ГЕОГРАФИЧЕСКИЕ НАУКИ

УДК 551.465.6

ПРИРОДНО - АНТРОПОГЕННЫЕ УСЛОВИЯ ФОРМИРОВАНИЯ ГИДРОЭКОЛОГИЧЕСКОГО СОСТОЯНИЯ БУХАРСКОГО ОАЗИСА

ХОЖАМУРАТОВА Р.Т.
Доктор географических наук (DSc), доцент,
Каракалпакский государственный университет им. Бердаха

ЧЕМБАРИСОВ Э.И.
доктор географических наук, профессор,
Научно-исследовательский институт ирригации и водных проблем

ЖУМАЕВА Т.А.
Докторант (PhD),
Бухарский филиал Ташкентского института ирригации
и механизации сельского хозяйства

БАЛЛИЕВ А.И.
Докторант (PhD),
Научно-исследовательский институт ирригации и водных проблем

В статье рассмотрено гидроэкологическое состояние водных ресурсов Бухарского оазиса на примере некоторых гидрохимических данных по пяти пунктам: коллектор Сакович, коллектор Жанубий – Когон, озеро Тузкон, река Зеравшан и канал Жанубий – Бухоро.

Ключевые слова: загрязнение воды по длине реки, превышение ПДК, необходимость очистки сточных вод.

Площадь Бухарской области составляет 40,220 тыс. км^2. Она находится на юго-западе Узбекистана, граничит с Туркменией, Хорезмской, Навоийской и Кашкадарьинской областями, а также с автономной республикой Каракалпакстан [5].

Территория области – это пустынная равнина с отдельными возвышенностями. Более половины поверхностной структуры составляют равнины - пустыни Кызылкум. Высокогорья и горы в основном расположены на северо-востоке и востоке Бухарской области. Наивысшая точка находится на

высоте около 800 метров над уровнем моря, что соответствует региональной части горы Колжук (на границе районов Шафиркан и Пешку).

Бухарский оазис – один из древнейших и крупных местностей земледелия в Средней Азии. Общая площадь оазиса составляет более 2870 км^2 (рис.1).

Оазис расположен в западной части низовья реки Зеравшан. Данная река имеет большое значение для оазиса и именно благодаря ей, ныне практически засохшей, возник оазис. Севернее оазиса находится пустыня Кызылкум.

На севере Бухарский оазис начинается от прохода Хазора, который разделяет Канимехский оазис от Навоийской области, на юге заканчивается перед проходом Жандар, за которым расположен Каракульский оазис. Протяженность оазиса составляет примерно 80 километров. В оазисе развито сельское хозяйство и земледелие, а также животноводство.

Плотность населения в Бухарском оазисе достаточно высокая. Здесь расположены такие города как Бухара, Каган, Галаасия, а также районные центры: Жандар, Вабкент, Рамитан, Гиждуван, Кизилтепа, Шафиркан [1-5].

В Бухарской области много коллекторов и ирригационно - сбросовых озер. Примерами являются озёра Север, Огитма, Парсонкуль, Денгизкуль, Шуркуль, Оёкогитма, Шурхок, Каракир. Водовод Дамходжа-Бухара, построенный в 1993 году, играет важную роль в обеспечении областного центра питьевой водой.

Климат Бухарского оазиса формируется под влиянием взаимодействия соответствующих экологических факторов, в результате которого климат здесь резко континентальный, пустынный. Но первостепенное значение в этом плане имеет географическое положение территории города. Если Центрально-азиатский регион расположен во внутренней части Евразийского континента, то Бухарский регион расположен почти посреди пустынь Средней Азии, он имеет климатические характеристики южных (субтропических) пустынь. Таким образом, для этого региона характерен резко континентальный пустынный климат с субтропическими чертами [1].

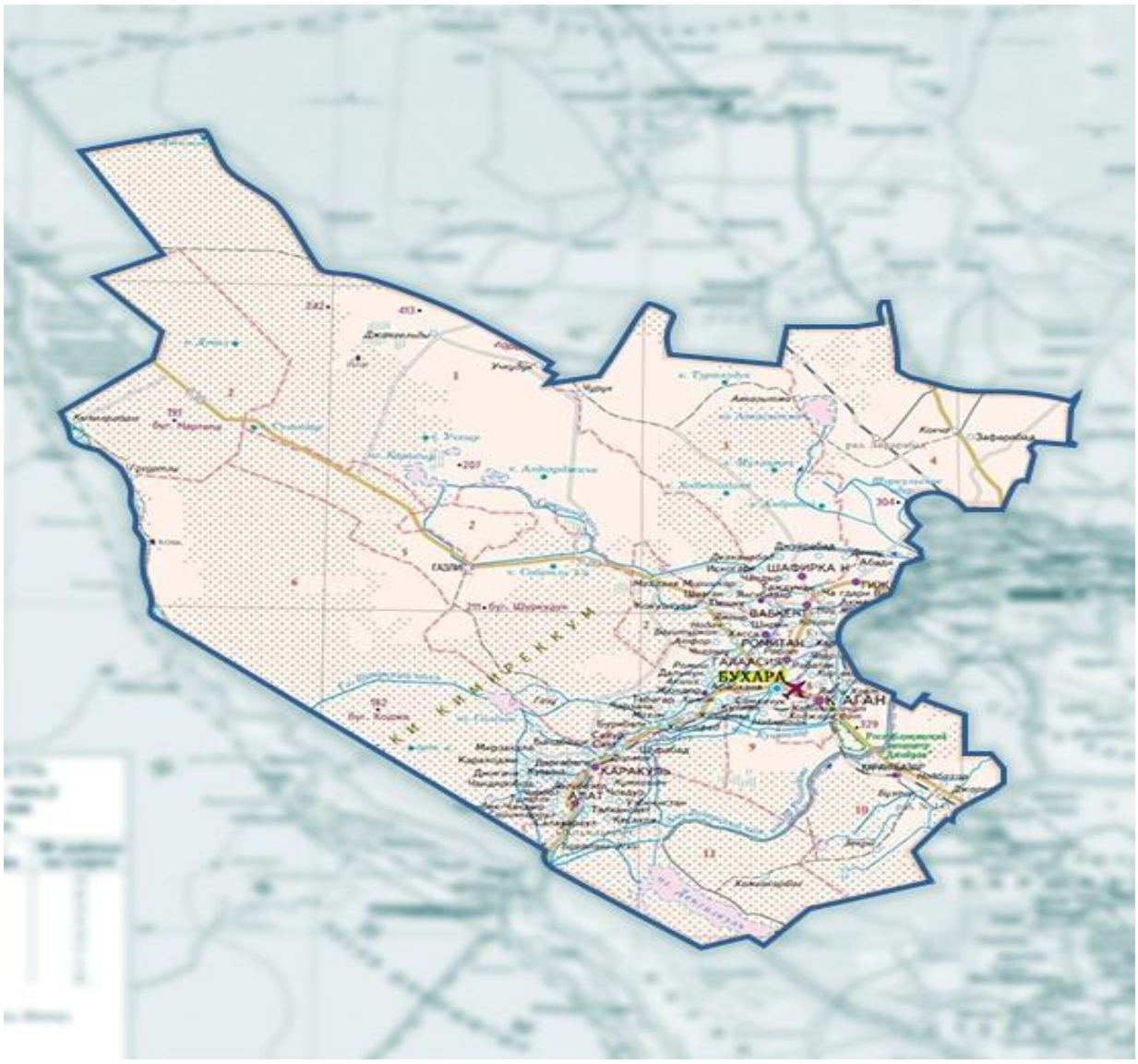

Рисунок 1. Административная карта Бухарской области

Годовое количество осадков в Бухарской области составляет 90-150 мм. В связи с этим территория Бухары относится к аридной зоне. Осадки проявляются в основном в виде дождя. Снежный покров держится недолго, не будучи хроническим и плотным. Распределение осадков в течение года крайне неравномерно. Весна - относительно влажный сезон, когда выпадает 45-55 процентов годовых осадков [1-6].

О гидроэкологическом состоянии Бухарского оазиса в данной статье судили по данным приведенным в таблице 1. В ней приведены сведения о химическом составе поверхностных вод оазиса, отбираемых в пяти створах: 1) коллектор Сакович, 2) коллектор Жанубий –Когон, 3) озере Тузкон, 4) река Зеравшан, 5) канал Жанубий – Бухоро.

В коллекторе Сакович минерализация в течение года изменяется от 2,1 до 2,9 г/л, содержание хлоридного иона от 391 до 573 мг/л, сульфатного иона – от 888,6 до 1344,8 мг/л, ионов аммония - от 3,5 до 5,2 мг/л, нитрита – от 0,21 до 0,28 мг/л, химического потребления кислорода (ХПК) от 45 до 50 мг O_2 г/л.

В коллекторе Жанубий - Когон величина минерализации в течение года изменяется от 3,70 до 4,45 г/л, содержание хлоридного иона – от 486,7 до 721,4 мг/л, сульфатного иона – от 864,5 до 1690,5 мг/л, ионов аммиака – от 3,7 до 4,2 мг/л, нитрита – от 0,17 до 0,26 мг/л, ХПК – от 38 до 49 мг/л O_2.

В озере Тузкон величина минерализации изменятся от 5,8 до 6,62 г/л, содержание хлоридного иона - от 1703,6 до 3337,4 мг/л, сульфатного иона – от 2305,4 до 3025,9 мг/л, ионов аммония от 0,2 до 0,35 мг/л, нитрита – от 0,04 до 0,14 мг/л и ХПК от 4,6 до 5,0 мгO_2/л.

В воде р. Зеравша величина минерализации намного меньше: от 0, 780 до 0,840 г/л, содержание хлоридного иона изменяется от 91,6 до 110,3 мг/л, сульфатного иона – от 110 до 144,1 мг/л, ионов аммония – от 0,08 до 0,12 мг/л, нитрита – от 0,01 до 0,011 мг/л, ХПК – от 3,5 до 8,0 мг O_2/л.

Таблица 1.

Химический состав воды в некоторых пунктах Бухарского Оазиса (I – вегетационный период; II – вегетационный период; (данные мелиоративной экспедиции за 2021 г.)

Ингредиенты	Сакович зовури		Жанубий-Когон зовури		Тузкон кўли	Зарафшон дарёси		Жанубий Бухоро канали	
	I	II	I	II		I	II	I	II
1- Квартал									
Минерализация	2100	2200	4200	4250	5400	715	720	705	710
Хлориды	330,2	338,9	399,1	408,4	1503,6	104,7	122,1	95,9	103,7
Сульфат	624,4	672,4	854,6	888,6	2233,6	120,0	144,0	120	130,0
Ионы аммония	3,2	3,4	4,0	4,1	0,28	0,12	0,13	0,1	0,12
Нитрит	0,18	0,19	0,2	0,21	0,02	0,018	0,019	0,014	0,015
ХПК	50	52	48	50	4,8	8,5	8,6	7,7	7,9
2- квартал									
Минерализация	1900	2000	4400	4450	5400	680	690	650	660
Хлориды	356	365	416	425	1598,1	104,7	113,0	102,7	109,0
Сульфат	672,4	690,4	845	864,5	2305,0	114	120,0	118	125

Ионы аммония	2,8	3,0	3,8	4,2	0,28	0,1	0,12	0,13	0,14
Нитрит	0,18	0,19	0,19	0,2	0,04	0,014	0,015	0,01	0,012
ХПК	40	45	50	52	4,5	8,0	8,4	7,0	7,5
3- квартал									
Минерализация	2200	2300	4400	4450	5800	630	640	600	630
Хлориды	347,6	382,4	486,7	504	1703,6	91,6	104,7	103,3	112,5
Сульфат	705,4	720,5	864,5	912,5	2305,4	118,9	126,0	116,5	120,5
Ионы аммония	3,0	3,2	3,9	4,2	0,2	0,08	0,1	0,11	0,13
Нитрит	0,15	0,18	0,26	0,28	0,04	0,01	0,012	0,01	0,012
ХПК	45	47	58	60	4,8	7,8	8,0	7,1	7,3
4- квартал									
Минерализация	2000	2050	4000	4200	5450	750	780	680	700
Хлориды	382,4	391,1	547	556	1720	85,0	95,9	104	113
Сульфат	816,5	845,3	960,6	984,6	1584,9	120,0	125,0	130,0	144,0
Ионы аммония	2,6	2,8	2,9	3,2	0,34	0,19	0,2	0,22	0,23
Нитрит	0,15	0,17	0,26	0,28	0,038	0,11	0,12	0,13	0,14
ХПК	44	46	48	52	7,0	6,2	6,4	6,8	7,0

Химический состав воды в канале Жанубий Бухоро примерно такой же как в р.Зеравшан: величина минерализации изменяется от 740 до 800 мг/л, содержание хлоридного иона – от 103,3 до 112,5 мг/л, сульфатного иона – от 116 до 168,1 мг/л, ионов аммония – от 0,10 до 0,012 мг/л, ХПК – от 3,4 до 7,3 мгO_2/л.

Согласно существующим нормативам (нормативы института НИГМИ, ГОСТ OzDST – 950:2011 “Вода питьевая”, СанПиН 4630-88) все химические ингридиенты в табл.1 значительно превышают предельно допустимые их концентрации (ПДК), что является показателем нарушенного гидроэкологического состояния воды в р.Зеравшан и канале Жанубий – Бухоро является слабо нарушенным, так как превышают ПДК только содержанием сульфатного иона.

В перспективе намечено оценить гидроэкологическое состояние водных ресурсов Бухарского оазиса по химическому составу подземных вод и качеству питьевой воды.

Выводы:

- в данной статье оценка водных ресурсов проведена по содержанию химических ингредиентов, превышающих предельно-допустимую концентрацию (ПДК);

- установлено, что в озере Тузкон величина минерализации изменятся от 5,8 до 6,62 г/л, содержание хлоридного иона - от 1703,6 до 3337,4 мг/л, сульфатного иона – от 2305,4 до 3025,9 мг/л, ионов аммония от 0,2 до 0,35 мг/л, нитрита – от 0,04 до 0,14 мг/л и ХПК от 4,6 до 5,0 мгO_2/л.

- в перспективе намечено оценить гидроэкологическое состояние водных ресурсов Бухарского оазиса по химическому составу подземных вод и качеству питьевой воды, усилить мероприятия по их очистке.

Список литературы

1. Ежегодник качества поверхностных вод на территории деятельности Узгидромет за 2020 год. Ташкент: Узгидромет, 2021, 128с.
2. Чембарисов Э.И., Бахритдинов Б.А. Гидрохимия речных и дренажных вод Средней Азии.— Ташкент, Укитувчи.—1989.
3. Khojamuratova R.T., Chembarisov E.I. The features of distribution of the mineralization andchemical compound of subsoil waters of the irrigated zonesof the Republic of Karakalpakstan. //Экономика и социум, Научно-практическийжурнал. –Россия, 2020, Выпуск №4(71).
4. Хайитов Ё.К., Жумаева Т.А., Тошматов Н.А. Критерии и масштабы вторичного использования коллекторно-дренажных вод (на примере Бухарского оазиса) //Вестник Каракалпакского отделения Акад. Наук РУз., 2019, №1, -С. 55-57.
5. https://geodzen.com/uz/bukhara
6. https://time-in.ru/coordinates/bukhara

Научное издание

ПРИОРИТЕТНЫЕ НАПРАВЛЕНИЯ РАЗВИТИЯ СОВРЕМЕННОГО ОБРАЗОВАНИЯ, НАУКИ И ТЕХНОЛОГИЙ

СБОРНИК НАУЧНЫХ ТРУДОВ ПО МАТЕРИАЛАМ
МЕЖДУНАРОДНОЙ НАУЧНО-ПРАКТИЧЕСКОЙ КОНФЕРЕНЦИИ

30 сентября 2022 г.

ISBN 978-5-6048466-3-6

9 785604 846636

Подписано в печать 05.10.2022. Формат 60x84/16.

Гарнитура Times New Roman.

Печ. л. 7,96 Тираж 150 экз. Заказ № 09-2022